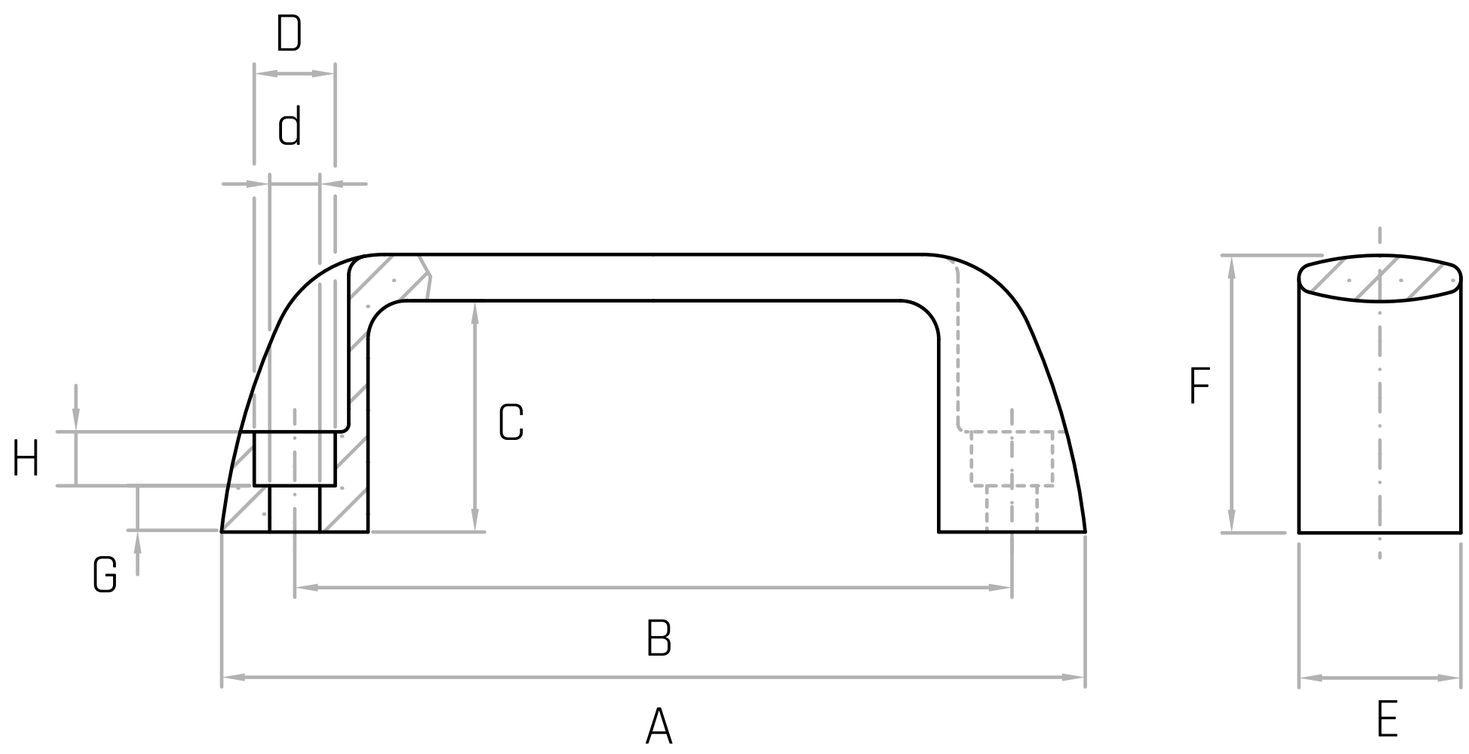

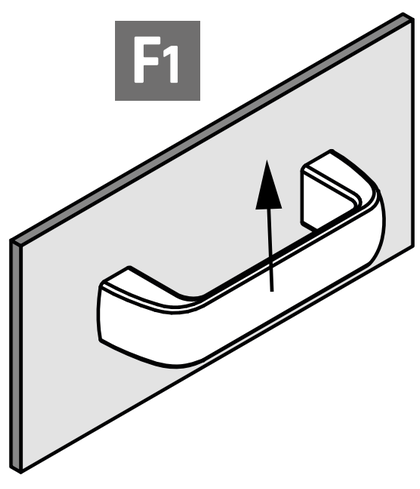

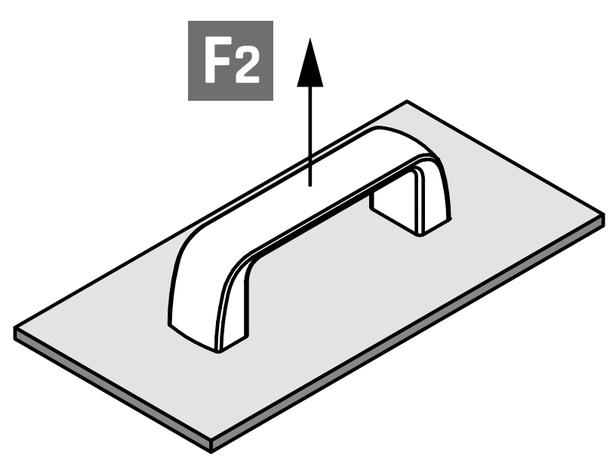

Proprietà dei modelli riservata ai termini di legge. Disegni e immagini non riproducibili se non citando la fonte.
All rights reserved in accordance with the law. Always mention the source when reproducing our drawings and photos.