GAMM

HANDLE QUALITY

Catalogo Generale | General Catalogue | Catalogo General

INDUSTRIAL HANDLES SOLUTIONS

GAMM

GAMM

Catalogo Generale

General Catalogue
Catalogo General

Industrial
Handles Solutions

HANDLE QUALITY

GAMM

Sessant'anni di ricerca e di qualità

Gamm Srl è un'azienda che vanta oltre **60 anni di esperienza** nella produzione di articoli ed **accessori stampati in materiale termoindurente e termoplastico** per i più svariati usi nel campo industriale, ovunque sia necessario effettuare movimenti manuali di apertura/chiusura, serraggio, spostamento e regolazione.

Sixty years of research and quality

Gamm Srl is a company with over **60 years of experience** in the production of articles and **accessories molded in thermosetting and thermoplastic material** for the most varied uses in the industrial field, wherever it is necessary to carry out manual opening/closing, tightening, displacement and adjustment movements.

Sesenta años de investigación y de calidad

Gamm Srl es una empresa que cuenta con más de **60 años de experiencia** en la producción de artículos y **accesorios moldeados en material termoendurecido y termoplástico** para una amplia gama de aplicaciones en el campo industrial, siempre que sea necesario realizar movimientos manuales de apertura/cierre, apriete, desplazamiento y ajuste.

Una produzione evoluta

Gli articoli che l'azienda progetta e realizza al proprio interno si distinguono per il **design**, per la **qualità delle materie prime**, per le **finiture curate** e per l'alto grado di **ergonomicità**.

Il **range di prodotti** offre una **vasta alternativa di scelta**: volantini di manovra, volantini di bloccaggio, manopole, impugnature, maniglie, piedi snodati e fissi, pistoncini, cerniere, protezioni in plastica e molto altro.
Gamm è in grado inoltre di realizzare **prodotti custom** o di modificare gli articoli di catalogo sulla base delle esigenze del cliente, risultato di un'attenta analisi e progettazione **dell'ufficio tecnico**.

An evolved production

The articles that the company designs and manufactures internally stand out for their **design, quality of the raw materials**, high standard **finishing** and high degree of **ergonomics**.

The **range of products** offers a wide variety: operating handwheels, locking handwheels, knobs, grips, handles, articulated and fixed feet, pistons, hinges, plastic protections, and much more.
Gamm is also able to create **custom products** or modify catalog items based on customer needs, the result of careful analysis and design by our **technical office**.

Una producción evolucionada

Los artículos que la empresa diseña y fabrica internamente se distinguen por su **diseño**, por la **calidad de las materias primas**, por su **acabado cuidadoso** y por el alto grado de **ergonomía**.

La **gama de productos** ofrece una **amplia alternativa de elección**: volantes de maniobra, volantes de bloqueo, pomos, asas, tiradores, patas articuladas y fijas, pistones, bisagras, protecciones de plástico y mucho más.
Además, Gamm puede realizar **productos personalizados** o modificar los artículos del catálogo en función de las necesidades del cliente, fruto de un análisis cuidadoso y diseño **por parte de la oficina técnica**.

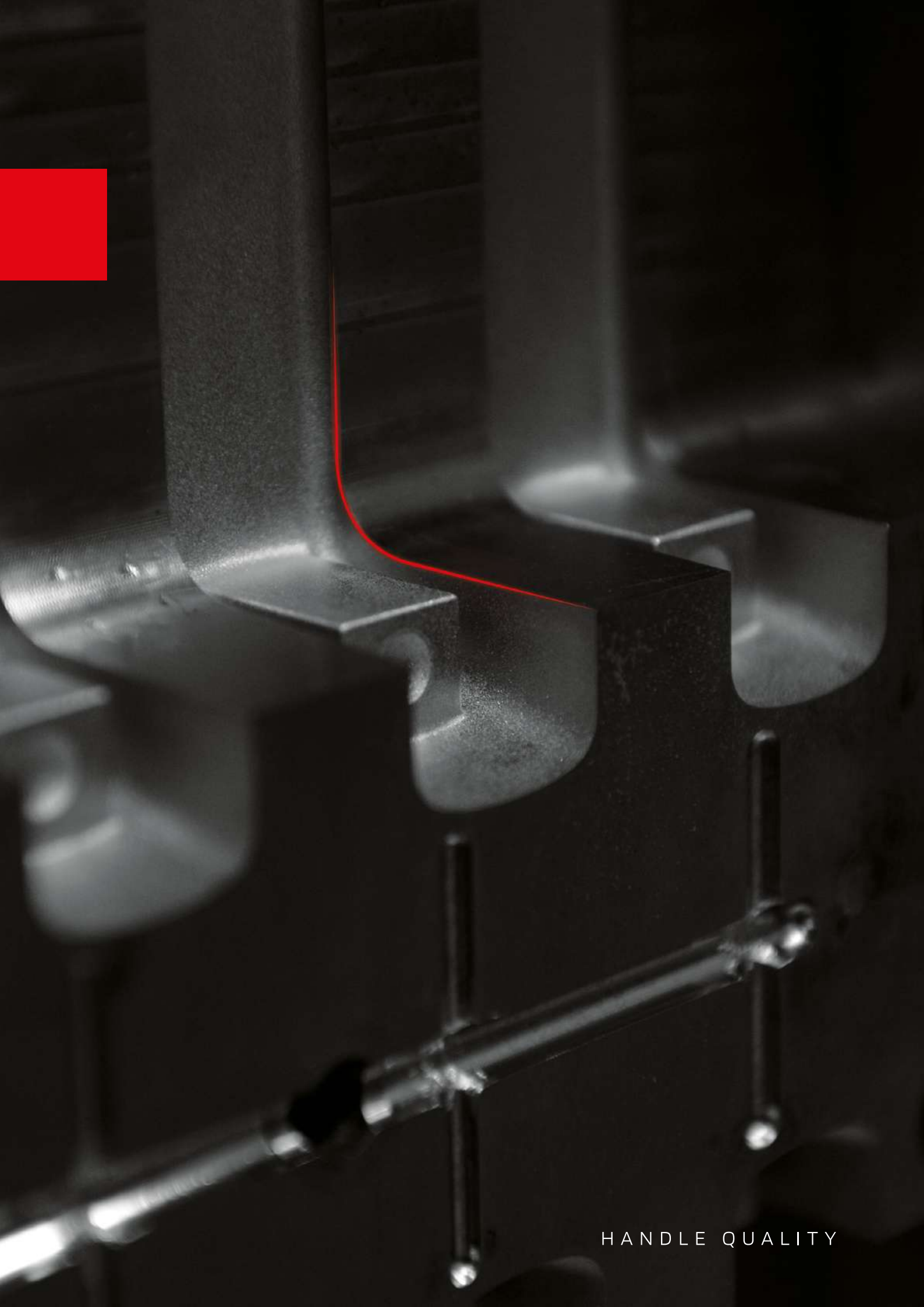

HANDLE QUALITY

Mission, Vision e sfide future

La **Mission** di Gamm si sintetizza nella piena soddisfazione del cliente, tramite la produzione di articoli di qualità, un servizio immediato e puntuale, l'ampia disponibilità di prodotti a magazzino, la competenza del personale e la presenza capillare di agenti sul territorio nazionale.
Dal punto di vista commerciale la **Vision** è rappresentata dall'ampliamento del proprio mercato all'estero, mentre internamente Gamm punta a consolidare una realtà sempre più strutturata e in evoluzione, con investimenti mirati e continuativi per la sicurezza sul lavoro e per la salvaguardia dell'ambiente.

L'obiettivo che Gamm persegue ogni giorno è infondere ai propri clienti una maggiore **consapevolezza** relativamente all'importanza che riveste la **qualità dei singoli componenti** al fine di migliorare il valore e l'estetica di ogni attrezzatura industriale.

Mission, Vision and future challenges

Gamm's Mission is expressed in the full satisfaction of the customer, through the production of quality items, an immediate and punctual service, the wide availability of products in stock, the competence of the staff, and the widespread presence of agents throughout the country. From a commercial point of view, the **Vision** is represented by the expansion of the market abroad, while internally Gamm aims to consolidate an increasingly structured and evolving group, with targeted and continuous investments for safety at work and for the protection of the environment.

The goal that Gamm pursues every day is to instill in every customer a greater **awareness** of the importance of the **quality of the single component** in order to improve the value and aesthetics of each industrial equipment.

Misión, Visión y retos futuros

La Misión de Gamm se resume en la plena satisfacción del cliente, a través de la producción de artículos de calidad, un servicio inmediato y puntual, la amplia disponibilidad de productos en stock, la competencia del personal y la presencia de agentes en el territorio nacional. Desde el punto de vista comercial la **Visión** está representada por la expansión de su mercado en el extranjero, mientras que internamente Gamm pretende consolidar una realidad cada vez más estructurada y en evolución, con inversiones específicas y continuas para la seguridad en el trabajo y la protección del medioambiente.

El objetivo que Gamm se propone cada día es **concienciar** a sus clientes de la importancia que tiene la **calidad de cada componente** para mejorar el valor y la estética de cualquier equipo industrial.

Qualità, sicurezza ed eco-sostenibilità

Gamm è certificata secondo le norme internazionali **UNI/ISO 9001:2015** e tutti i prodotti rispondono alle norme e alle direttive del mercato europeo **RoHS II** e **REACH**. Inoltre Confindustria Veneto ha rinnovato l'attestato **UNI INAIL per il Lavoro Sicuro**, che certifica la sicurezza dei lavoratori, la loro salute e l'igiene sul posto di lavoro.

Impianto di riciclo dell'aria, illuminazione a risparmio energetico e parco macchine con consumi ridotti sono solo alcuni degli accorgimenti ***green*** adottati dall'azienda, da sempre molto attenta alla riduzione dell'inquinamento. La **sostenibilità** è infatti per Gamm un impegno che **si rinnova ogni giorno** e che riguarda ogni aspetto della vita e del lavoro.

Quality, safety and eco-sustainability

Gamm is certified in compliance with international standards **UNI/ISO 9001: 2015** and all products comply with the standards and directives of the European market **RoHS II** and **REACH**. Furthermore, Confindustria Veneto has renewed the **UNI INAIL certificate for Safe Work**, which certifies the safety of workers, their health, and hygiene in the workplace.

Air recycling systems, energy-saving lighting, and machinery with reduced consumption are just some of the **green** measures adopted by the company, which has always been very attentive to reducing pollution. In fact, for Gamm, **sustainability** is a commitment that i**s renewed every day** and that concerns every aspect of life and work.

Calidad, seguridad y eco-sostenibilidad

Gamm está certificada según las normas internacionales **UNI/ISO 9001:2015** y todos los productos cumplen con las normas y las directivas del mercado europeo **RoHS II** y **REACH**. Además, Confindustria Veneto ha renovado el certificado **UNI INAIL para el Trabajo Seguro**, que certifica la seguridad de los trabajadores, su salud y higiene en el lugar de trabajo.

Un sistema de reciclaje del aire, una iluminación de ahorro energético y un parque de máquinas con consumo reducido son solo algunas de las medidas **ecológicas** adoptadas por la empresa, que desde siempre ha prestado atención a la reducción de la contaminación. De hecho, la **sostenibilidad** es para Gamm un compromiso que se **renueva cada** día y que está relacionada con todos los aspectos de la vida y del trabajo.

HANDLE QUALITY

Gamm nel mondo

All'**estero** Gamm consolida la partnership con alcuni **importanti distributori** di articoli tecnici nel mercato europeo ed extraeuropeo, al punto che oggi i prodotti Gamm sono distribuiti nei più importanti mercati mondiali.

In **Italia**, invece, la rete commerciale di Gamm è basata sulla presenza costante e capillare di **agenti** con **competenze tecniche** tali da garantire una risposta immediata alle problematiche dei clienti e da fornire una soluzione nel più breve tempo possibile.

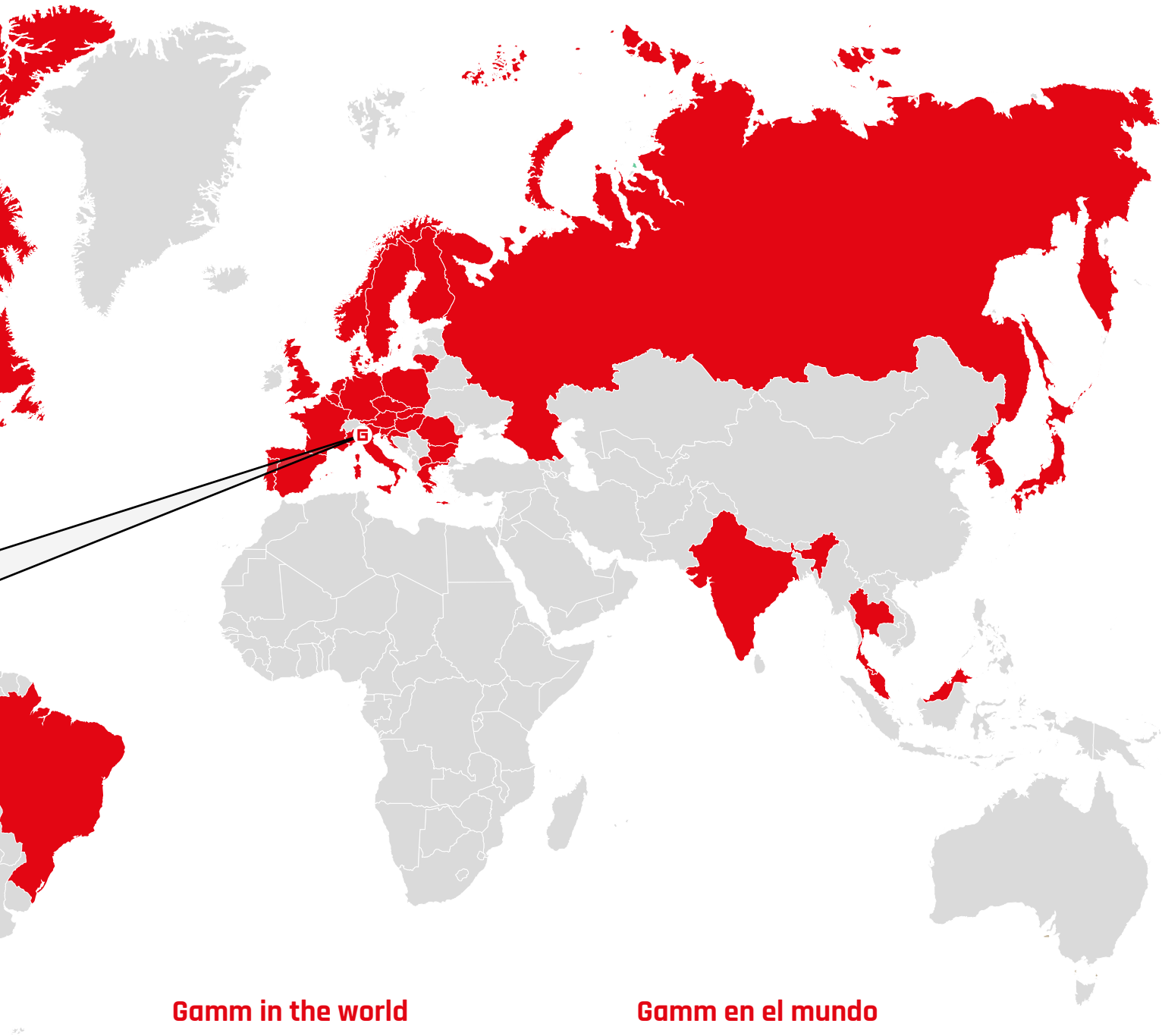

Gamm in the world

Abroad, Gamm consolidates its partnership with some **important distributors** of technical articles in the European and extra-European markets, so far and wide that today Gamm products are distributed in the most leading world markets.

In **Italy**, on the other hand, Gamm's commercial network is based on the constant and widespread presence of **agents** with **technical skills** so as to ensure an immediate response to customer problems and to provide a solution in the shortest possible time.

Gamm en el mundo

En el extranjero Gamm ha consolidado su asociación con algunos **importantes distribuidores** de artículos técnicos en el mercado europeo y no europeo, hasta el punto de que actualmente los productos Gamm se distribuyen en los mercados mundiales más importantes.

En cambio, en **Italia** la red comercial de Gamm se basa en la presencia constante de **agentes** con las **competencias técnicas** necesarias para garantizar una respuesta inmediata a los problemas de los clientes y ofrecer una solución en el menor tiempo posible.

Indice

01 Volantini di manovra
Handwheels I Volantes de maniobra

01

V3RA pag. 3	V3RA/MEP pag. 3	V3RA/MRE pag. 4	VRF pag. 5
VRF/M pag. 5	VRF/MR pag. 6	VRAF pag. 6	VRAF/M pag. 7
VRAF/MR pag. 7	VR2F pag. 8	VR2F/M pag. 8	VR2F/MR pag. 9
VR2AF pag. 9	VR2AF/M pag. 10	VR2AF/MR pag. 10	ALVR3+K pag. 11
ALVR3+Y pag. 11	ALVR2+K pag. 12	ALVR2+X pag. 12	ALVR2+Y pag. 13
SHA pag. 13	SHA/MEP pag. 14	SHA/MRP pag. 14	PDA pag. 15
PDA/MEP pag. 15	PDA/MRP pag. 16	VPR pag. 16	VPR/M pag. 17
VPR/MR pag. 17	VPRA pag. 18	VPRA/M pag. 18	VPRA/MR pag. 19
INOX VPRAX pag. 19	INOX VPRAX/M pag. 20	INOX VPRAX/MR pag. 20	VPRA/DM pag. 21
VPRAG pag. 22	ALVPRA+K pag. 23	ALVPRA+X pag. 23	ALVPRA+Y pag. 24

MV/M pag. 25	MV/MR pag. 26	MV/TM pag. 26	MH/MEP pag. 27
MH/PGR pag. 27	MHQ pag. 28	MH/MRS pag. 28	LM pag. 29
LMT pag. 30	V2B - V3B pag. 31		

02 Volantini di bloccaggio

Locking knobs I Volantes bloqueando

32

VB pag. 34-35	VB/FP pag. 36	VP pag. 37-38	INOX VBX pag. 39
INOX VBX/FP pag. 39	INOX VPX pag. 40	LB pag. 41	LB/FP pag. 42
LP pag. 43	INOX LBX pag. 44	INOX LBX/FP pag. 44	INOX LPX pag. 45
VBA pag. 46	VBA/FP pag. 46	VPA pag. 47	VTB pag. 48
VTB/FP pag. 49	VTP pag. 50-51	INOX VTBX pag. 52	INOX VTPX pag. 52
NEW VLB pag. 53	NEW VLB/FP pag. 53	NEW VLP pag. 54	ZB pag. 55
ZBL pag. 55	ZB/FP pag. 56	ZP pag. 57	INOX ZPX pag. 58
VBZ pag. 58	VBZL pag. 58	VBZ/FP pag. 59	VPZ pag. 59
ALVB+X pag. 60	ALVB+Y pag. 60	ALVB+Z pag. 60	ALV4B+X pag. 61

ALV4B+Y pag. 61	ALV4B+Z pag. 61	GB pag. 62	GB/FP pag. 62
GP pag. 63	INOX GPX pag. 64	GBA/FP pag. 64	GF/FP pag. 65
GF/T pag. 65	GF/P pag. 66	INOX GFX/P pag. 66	GS pag. 67
G2/B pag. 67	G2/P pag. 68	GB/30 pag. 68	GP/30 pag. 69
3P/CH pag. 69	LTB/FP pag. 70	LTBX/FP pag. 70	LTL pag. 71
LTP pag. 71	3P/B pag. 72	3P/P pag. 72	3P/110/B pag. 73
3P/110/P pag. 73	3P/110/A pag. 74	V3/B pag. 74	V3/B/FP pag. 75
V3/P pag. 75	V/40/Q pag. 76	V/40/PS pag. 76	VQB pag. 77
VQP pag. 77	VEG/B pag. 78	VEG/P pag. 78	VB/P pag. 79
VB/PFP pag. 79	VP/P pag. 80	VM pag. 80	VEP pag. 81
VSB pag. 81	VSB/FP pag. 82	VSP pag. 82	VPC pag. 83
VB/17/P pag. 83	VP/17/P pag. 84	LMA pag. 84	VU pag. 85
VUA pag. 85	VUB pag. 86	VUB/FP pag. 86	VUP pag. 87

VUC pag. 87

VB/75 pag. 88

VB/75/FP pag. 88

VP/75 pag. 88

ZBI pag. 89

VBI pag. 89

VUM pag. 90

MRI pag. 90

MZN pag. 91

MZI pag. 91

03 Manopole
Handles I Empuňaduras

92

MC pag. 94

MCA pag. 94

MCF pag. 95

MCG pag. 95

MGE pag. 96

INOX

MGEX pag. 96

MGR pag. 97

INOX

MGRX pag. 97

MCC pag. 98

MCO pag. 98

MCGB pag. 98

MCS pag. 99

PMF pag. 99

PMA pag. 100

PMC pag. 100

MEP pag. 101

INOX

MEPX pag. 101

MECG pag. 102

MRS pag. 103

PGR pag. 103

INOX

PGRX pag. 103

T pag. 104

PMCG pag. 104

MCL pag. 105

MCM pag. 105

MCGT pag. 106

MGET pag. 106

MCP pag. 106

MGRT pag. 107

MCT pag. 107

MCTL pag. 107

BI pag. 108-109

MPC pag. 110	MPC pag. 110	MZ pag. 111	MZ pag. 111
IO pag. 111	IOB pag. 112	AIC pag. 112	AIGE pag. 112
PB pag. 113	PB pag. 113	PBO pag. 114	PBN pag. 114
PBL pag. 115	PB/GE pag. 115	SBA pag. 116	SB pag. 116
SP pag. 117	PT pag. 117	PL pag. 118	PM pag. 118
IB pag. 118	TB pag. 119	TIR pag. 119	TG/153 pag. 120
TRI/120 pag. 120	AZ pag. 121	BZ pag. 121	CZ pag. 121
DZ pag. 121			

04 Maniglie
Handles I Asas

122

MT pag. 124	MF pag. 125	MFE pag. 126	MF/AT pag. 127
MFB pag. 128	MFP pag. 128	MO pag. 129	MFA pag. 129
MP pag. 130	MS pag. 130	MTR pag. 131	MTR pag. 131

05 Maniglie a ripresa
Adjustable clamping levers I Manijas ajustables — 132

KRB pag. 134	KRP pag. 135	INOX KRBX pag. 136	INOX KRPX pag. 136
KFB pag. 137	KFP pag. 137	LRB pag. 138	LRP pag. 139
MAB pag. 140	MAB/C pag. 140	MAP pag. 141	GA/B pag. 142
GA/P pag. 143	NM/B pag. 144	NM/P pag. 145	J/B pag. 146
J/P pag. 147	WZ/B pag. 148	WZ/P pag. 148	NTC/B pag. 149
E pag. 149			

06 Accessori elettrici
Electrical accessories I Accesorios electricos — 150

BAM pag. 152	BAM/T pag. 153	BM pag. 154	RO pag. 155
RO pag. 155	M/43 pag. 156	M/59 pag. 156	VMS pag. 157

07 Utensileria
Tools I Estampación — 158

Martello pag. 161	Manico martello pag. 161	Mazzuola pag. 162	Mazzuola pag. 162
Manico mazzuola pag. 163	Ricambi pag. 163	Mazzetta pag. 164	Manico mazzetta pag. 164
MEL pag. 165	Manico lima pag. 165		

08 Protezioni in plastica
Thermoplastic protections I Protecciones de plástico

166

TSF pag. 168	NEW TQF - TQFF pag. 170	Salvaspigoli pag. 171	CD pag. 171
PT pag. 172	TQ pag. 173	TR pag. 174	TT pag. 175
TRO pag. 176	PNF pag. 176	CQF pag. 177	CRF pag. 177
PN pag. 177	CP pag. 178	CQ pag. 178	CR pag. 178
TPFL pag. 179	TPL pag. 179	TPFH pag. 180	TTP pag. 180
TF pag. 181	TFT pag. 181	TFL pag. 182	PA pag. 182
PUN pag. 183	EC pag. 184	ECM pag. 184	HT - HTM pag. 185

09 Manopole in PVC
PVC handles I Empuñaduras en PVC

186

PVM pag. 188	PVR pag. 188	PVP pag. 188	MVP 20x37 pag. 189
MVP 20x43 pag. 189	MVP 23x60 pag. 190	MVP 24x53 pag. 190	MVP 24x56 pag. 191
MVP 28x68 pag. 192	MVP 24x83 pag. 192	PVZ 27x116 pag. 193	PVZ 30x125 pag. 193
PVZ 33x123 pag. 194	PVZ 38x125 pag. 194	PVZ 40x137 pag. 195	PVZ 49x125 pag. 195

PVZ 51x123 pag. 196	PV pag. 196	PV pag. 197	MPV 21x41 pag. 197
MPV 28x105 pag. 197	MPV 29x70 pag. 198	MPV 34x108 pag. 198	MPV 38x92 pag. 198
MPV 38x111 pag. 199	MPV 41x111 pag. 199	MPV 48x133 pag. 199	

10 Tappi olio
Oil plugs I Tapas de aceite

200

TLT pag. 202	TO pag. 202	TC pag. 202	TSO pag. 203
TOS pag. 203	TCS pag. 203	TAO pag. 204	TCA pag. 204
TA pag. 204	TA pag. 205	TS pag. 205	

11 Cerniere
Hinges I Bisagras

206

C/A pag. 209	C/B pag. 209	C/C pag. 210	C/AB pag. 210
C/AC pag. 211	C/BC pag. 211	CGP/A pag. 212	CGP/T pag. 212
CGP/C pag. 213	CGP/AC pag. 213	CGP/TC pag. 214	CX/A pag. 216
CZN/A pag. 216	CZC/A pag. 217	CZN/C pag. 217	CZC/C pag. 218
CZN/AC pag. 218	CZC/AC pag. 219		

12 Strumenti di misura e controllo

Measuring and control instruments
Instrumentos de medida y control

220

DG33 pag. 222

DG49 pag. 223

RG89 pag. 224

RE96 pag. 225

M20/1 pag. 226

M20/2 pag. 226

M20/3 pag. 227

M20/4 pag. 227

M63 pag. 228

M63TS pag. 228

M28 pag. 229

CMP68 pag. 229

T68 pag. 230

R75/1 pag. 230

R75/2 pag. 231

CMB68 pag. 231

CM68 pag. 232

CM68/1 pag. 232

CC68 pag. 233

CMR81 pag. 233

CMR81/1 pag. 233

CMR81/2 pag. 234

Ruote pag. 235

P71 pag. 236

M70 pag. 236

CE79/1 pag. 237

CE79/2 pag. 237

CE79/3 pag. 237

13 Pistoncini e pressori

Indexing and spring plungers I Pistones de resorte y posicionadores

238

PNB - PNB/C pag. 240

PNBX - PNBX/C pag. 241

PNA - PNA/C pag. 242

PNAX - PNAX/C pag. 243

PND - PND/C pag. 244

PNDX - PNDX/C pag. 245

PNC - PNC/C pag. 246

PNCX - PNCX/C pag. 246

PRA - PRA/C pag. 247	PRAX - PRAX/C pag. 247	PRC - PRC/C pag. 248	PRCX - PRCX/C pag. 248
PSDA - PSDA/C pag. 249	PSDAX - PSDAX/C pag. 249	PSA - PSA/C pag. 250	PSAX - PSAX/C pag. 251
PSD - PSD/C pag. 252	PSDX - PSDX/C pag. 252	PKM pag. 253	PK pag. 253
PKX pag. 253	PKMA pag. 254	PKA pag. 254	PKAX pag. 254
PPD pag. 255	PPDA pag. 255	PPF pag. 256	PPFA pag. 256
APS/A pag. 257	APS/I pag. 258	APSE/A pag. 259	APSE/I pag. 260
APP/A pag. 261	APP/I pag. 262	APPE/A pag. 263	APPE/I pag. 264
APT/A pag. 265	APT/I pag. 265	APT/P pag. 266	APL/P pag. 266
APL/I pag. 267	APL/IP pag. 267	APL/PP pag. 268	APL/M pag. 268
APL/MP pag. 269	APV pag. 270	APVX pag. 270	APVE pag. 271
APVEX pag. 271	APE pag. 272	APEL/I pag. 272	APD pag. 273
APDX pag. 273			

14 Piedi snodati e fissi

Articulated and adjustable feet I Pies regulables y fijas

274

	INOX		INOX
PRST/25 pag. 276	PRSTX/25 pag. 277	PRST pag. 278	PRSTX pag. 280
	INOX		INOX
PRSTA pag. 282	PRSTAX pag. 283	PRSP pag. 284	PRSPX pag. 285
PRS/25 pag. 286	PRS pag. 286	PRSA pag. 287	PRSG pag. 287
	INOX		
Dado pag. 288	Dado pag. 288	PRTN pag. 288	PRTR pag. 289
PRTB pag. 289	PRMES pag. 290	PRVN pag. 290	PRSN pag. 291

15 Antivibranti e piedi regolabili

Antivibration, adjustable feet
Puntales antivibrantes, pies adjustables

292

ACMM pag. 294	ACMF pag. 296	ACFF pag. 298	ACPM pag. 300
ACPF pag. 301	APM pag. 302	ATPM pag. 302	ATCM pag. 303
ASMM pag. 303	AC2F pag. 304	AC4F pag. 304	PRT pag. 305
PRQ pag. 306	PRQA pag. 306	PRN pag. 307	

Tabelle e pagine speciali

Tables and special pages I Tablas y páginas especiales

Tabella tecnica fori speciali - Volantini di manovra - Handwheels - Volantes de maniobra **pag. 2**
Tabella tecnica fori speciali - Manovelle - Crank handles - Manivelas **pag. 25**

Manico tecnopolimero brevettato
Patented thermoplastic shaft I Mango de tecnopolímero patentado **pag. 160**

Tabella tecnica di resistenza tecnopolimeri
Technical table of thermoplastic resistance I Tabla técnica de resistencia de los termoplásticos
Cerniere - Hinges - Bisagras **pag. 208**

Tabella tecnica di resistenza metallo
Technical table of metal resistance I Tabla técnica de resistencias del metal
Cerniere - Hinges - Bisagras **pag. 215**

GAMM

Volantini di manovra

Handwheels
Volantes de maniobra

HANDLE QUALITY

Tabella tecnica per fori speciali

Diametro massimo di foratura e profondità bussole Maximum hole diameter and depth of steel hub Diámetro máximo de perforación y profundidad del inserto.				Cave per linguette For plain key Para llave			
Modello	**d**	**D max**	**H max**	**B max**	**F**	**C**	**Tolleranza quota C**
VRAF/100	4	15		12	4	13,8	+ 0,1 0
VRAF/125	6	16		12	4	13,8	
VRAF/150	6	20		18	6	20,8	
VRAF/175	6	26		20	6	22,8	
VRAF/200	6	26		20	6	22,8	
VRAF/250	6	30		26	8	29,3	+ 0,2 0
VRAF/300	6	36		32	10	35,7	
VR2AF/100	4	15		12	4	13,8	+ 0,1 0
VR2AF/125	4	15		12	4	13,8	
VR2AF/150	6	20		18	6	20,8	
VR2AF/200	6	26		20	6	22,8	
VR2AF/250	6	30		26	8	29,3	+ 0,2
VPRA/50	4	10		7	2	8	+ 0,1 0
VPRA/65	4	10		8	2	9	
VPRA/80	4	10		8	2	9	
VPRA/100	4	15		12	4	13,8	
VPRA/125	6	18		14	5	16,3	
VPRA/150	6	20		18	6	20,8	
VPRA/200	6	26		20	6	22,8	
VPRA/250	6	30		26	8	29,3	+ 0,2 0
VPRA/300	6	46		42	12	45,7	
V3RA/100	4	18		14	5	16,3	+ 0,1 0
V3RA/125	6	18		14	5	16,3	
V3RA/160	6	24		20	6	22,8	
V3RA/200	6	32		28	8	31,3	+ 0,2
V3RA/250	6	30		26	8	29,3	+ 0,2 0
V3RA/300	6	36		32	10	35,7	
V3RA/375	6	36		32	10	35,7	
SHA/100	4	18		14	5	16,3	+ 0,1 0
SHA/125	6	18		14	5	16,3	
SHA/160	6	24		20	6	22,8	
SHA/200	6	32		28	8	31,3	+ 0,2 0
SHA/250	6	30		26	8	29,3	
PDA/100	4	18		14	5	16,3	+ 0,1 0
PDA/125	6	18		14	5	16,3	
PDA/150	6	24		20	6	22.8	
PDA/175	6	32		28	8	31,3	+ 0,2 0
PDA/200	6	30		26	8	29,3	
VRF/100	4	16	20				
VRF/125	6	16	28				
VRF/150	6	18	26				
VRF/175	6	24	34				
VRF/200	6	24	36				
VRF/250	8	28	42				
VRF/300	8	36	42				
VR2F/100	4	16	20				
VR2F/125	4	16	20				
VR2F/150	6	18	26				
VR2F/200	6	24	36				
VR2F/250	8	28	42				
VPR/100	4	16	20				
VPR/125	6	18	26				
VPR/150	6	18	26				
VPR/200	6	24	36				
VPR/250	8	28	42				
VPR/300	8	36	42				

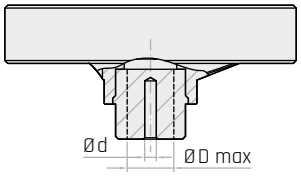

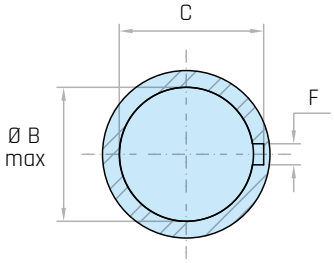

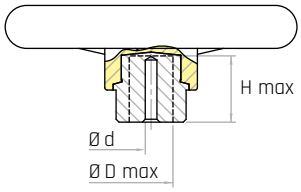

V3RA

Volantino a razze
Spoked Handwheel / Volante de radios

REACH COMPLIANT | RoHS COMPLIANT 2011/65/EU | PA6 | +130 -30

Descrizione
Mozzo in acciaio zincato affiorante superiormente.
Zinc plated steel outcropping hub.
Buje de acero galvanizado saliente superiormente.

Materiale
Tecnopolimero nero, rinforzato con fibre di vetro, finitura opaca.
Black thermoplastic, glass fiber reinforced, mat.
Termoplástico negro, reforzado con fibra de vidrio, acabado mate.

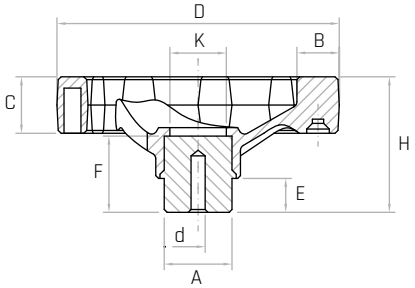

Codice	Modello	D mm	H mm	C mm	B mm	A mm	d mm	E mm	F mm	K mm	Peso gr.
6359005	**V3RA/100**	**100**	46	20	15	24	Ø4	12	24	18	150
6359010	**V3RA/125**	**125**	51	24	17	24	Ø6	12	28	20	241
6359015	**V3RA/160**	**160**	61	28	20	32	Ø6	15	31	30	444
6359020	**V3RA/200**	**200**	74	32	24	40	Ø6	15	40	35	834
6359025	**V3RA/250**	**250**	83	34	26	48	Ø6	17	49	35	1080
6359030	**V3RA/300**	**300**	93	36	27	58	Ø6	18	53	48	1590
6359035	**V3RA/375**	**375**	104	38	31	58	Ø6	18	53	48	1980

NOTE: Il mozzo affiorante è stato creato per lavorazioni speciali tipo fori passanti quadri oppure tondi, fori passanti filettati. Foro cieco di invito che può essere allargato alla misura desiderata. Si forniscono, per quantità adeguate, i volantini con mozzo forato a misura. A richiesta di forniscono in colori diversi.

Special colours, inch and metric bores, keyways, set screw holes, ect. available upon request.

Por cantidad apropiada, disponible también en colores diferentes y con insertos de distintas medidas.

V3RA/MEP

Volantino a razze
Spoked Handwheel / Volante de radios

REACH COMPLIANT | RoHS COMPLIANT 2011/65/EU | PA6 | +130 -30

Descrizione
Mozzo in acciaio zincato affiorante superiormente.
Manopola girevole su perno in acciaio.
Zinc plated steel outcropping hub.
Revolving handle on steel stud.
Buje de acero galvanizado saliente superiormente.
Empuñadura giratoria, perno de acero.

Materiale
Tecnopolimero nero, rinforzato con fibre di vetro, finitura opaca.
Black thermoplastic, glass fiber reinforced, mat.
Termoplástico negro, reforzado con fibra de vidrio, acabado mate.

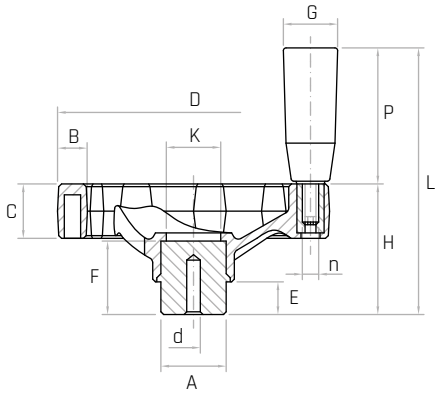

Codice	Modello	D mm	H mm	L mm	C mm	B mm	A mm	d mm	E mm	F mm	K mm	G mm	P mm	n	Peso gr.
6360005	**V3RA/100-MEP**	**100**	46	96	20	15	24	Ø4	12	24	18	21	50	M6	192
6360010	**V3RA/125-MEP**	**125**	51	101	24	17	24	Ø6	12	28	20	21	50	M6	261
6360015	**V3RA/160-MEP**	**160**	61	131	28	20	32	Ø6	15	31	30	23	70	M8	484
6360020	**V3RA/200-MEP**	**200**	74	164	32	24	40	Ø6	15	40	35	26	90	M10	906
6360025	**V3RA/250-MEP**	**250**	83	173	34	26	48	Ø6	17	49	35	26	90	M10	1160
6360030	**V3RA/300-MEP**	**300**	93	183	36	27	58	Ø6	18	53	48	26	90	M10	1645
6360035	**V3RA/375-MEP**	**375**	104	194	38	31	58	Ø6	18	53	48	26	90	M10	2037

NOTE: Il mozzo affiorante è stato creato per lavorazioni speciali tipo fori passanti quadri oppure tondi, fori passanti filettati. Foro cieco di invito che può essere allargato alla misura desiderata. Si forniscono, per quantità adeguate, i volantini con mozzo forato a misura. A richiesta di forniscono in colori diversi.

Special colours, inch and metric bores, keyways, set screw holes, ect. available upon request.

Por cantidad apropiada, disponible también en colores diferentes y con insertos de distintas medidas.

V3RA/MRE

Volantino a razze

Spoked Handwheel / Volante de radios

REACH COMPLIANT | RoHS COMPLIANT 2011/65/EU | PA6 | +130 -30

Descrizione

Mozzo in acciaio zincato affiorante superiormente.
Manopola girevole ribaltabile a scomparsa.
Zinc plated steel outcropping hub.
Fold-away revolving handle.
Buje de acero galvanizado saliente superiormente.
Empuñadura giratoria abatible.

Materiale

Tecnopolimero nero, rinforzato con fibre di vetro, finitura opaca.
Black thermoplastic, glass fiber reinforced, mat.
Termoplástico negro, reforzado con fibra de vidrio, acabado mate.

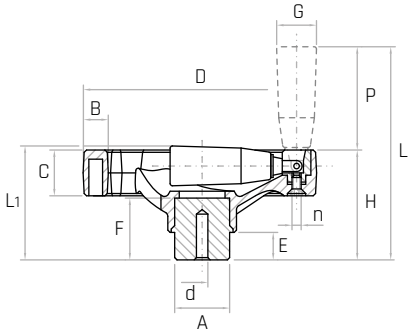

Codice	Modello	D mm	H mm	L mm	L1 mm	C mm	B mm	A mm	d mm	E mm	F mm	G mm	P mm	n	Peso gr.
6361005	**V3RA/100-MRE**	**100**	46	100	50	20	15	24	Ø4	12	24	21	52	M4	205
6361010	**V3RA/125-MRE**	**125**	51	105	54	24	17	24	Ø6	12	28	21	52	M4	277
6361015	**V3RA/160-MRE**	**160**	61	135	65	28	20	32	Ø6	15	31	23	74	M5	503
6361020	**V3RA/200-MRE**	**200**	74	168	79	32	24	40	Ø6	15	40	26	94	M6	935
6361025	**V3RA/250-MRE**	**250**	83	173	89	34	26	48	Ø6	17	49	26	94	M6	1170
6361030	**V3RA/300-MRE**	**300**	93	184	100	36	27	58	Ø6	18	53	26	94	M6	1650
6361035	**V3RA/375-MRE**	**375**	104	195	110	38	31	58	Ø6	18	53	26	94	M6	2040

NOTE: Il mozzo affiorante è stato creato per lavorazioni speciali tipo fori passanti quadri oppure tondi, fori passanti filettati. Foro cieco di invito che può essere allargato alla misura desiderata. Si forniscono, per quantità adeguate, i volantini con mozzo forato a misura. A richiesta di forniscono in colori diversi.

Special colours, inch and metric bores, keyways, set screw holes, ect. available upon request.

Por cantidad apropiada, disponible también en colores diferentes y con insertos de distintas medidas.

VRF

Volantino a razze
Spoked Handwheel / Volante de radios

REACH COMPLIANT · RoHS COMPLIANT 2011/65/EU · PF · +130 -20

Descrizione
Mozzo sporgente in acciaio zincato.
Zinc plated steel hub.
Buje saliente de acero galvanizado.

Materiale
Duroplasto rinforzato nero.
Black fiber reinforced phenolic plastic.
Duroplástico negro reforzado.

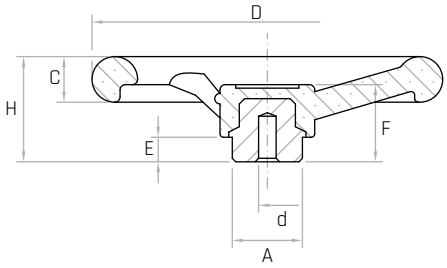

Codice	Modello	D mm	H mm	A mm	d mm	F mm	E mm	C mm	Peso gr.
6201005	**VRF/100**	**100**	40	24	Ø4	34	11	15	162
6201010	**VRF/125**	**125**	46	24	Ø6	37	13	17	260
6201015	**VRF/150**	**150**	49	32	Ø6	38	13	20	385
6201020	**VRF/175**	**175**	56	40	Ø6	42	16	22	611
6201025	**VRF/200**	**200**	61	40	Ø6	45	16	24	761
6201030	**VRF/250**	**250**	72	48	Ø8	50	17	28	1210
6201035	**VRF/300**	**300**	78	58	Ø8	56	18	34	2015

NOTE: Foro cieco di invito che può essere allargato alla misura desiderata. Si forniscono, per quantità adeguate, i volantini con mozzo forato a misura.
Special inch and metric bores, keyways, set screw holes, ect. available upon request.
Por cantidad apropiada, disponible también con buje perforado a medida.

VRF/M

Volantino a razze
Spoked Handwheel / Volante de radios

REACH COMPLIANT · RoHS COMPLIANT 2011/65/EU · PF · +130 -20

Descrizione
Mozzo sporgente in acciaio zincato.
Manopola girevole su perno in acciaio.
Zinc plated steel hub. Revolving handle on steel stud.
Buje saliente de acero galvanizado.
Empuñadura giratoria, perno de acero.

Materiale
Duroplasto rinforzato nero.
Black fiber reinforced phenolic plastic.
Duroplástico negro reforzado.

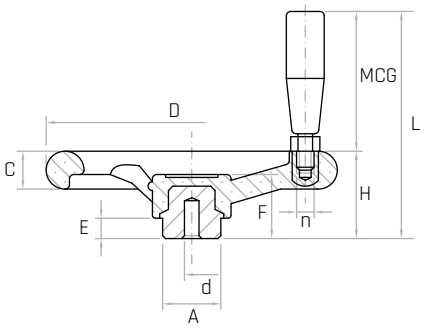

Codice	Modello	D mm	H mm	L mm	C mm	A mm	d mm	E mm	F mm	MCG mm	n	Peso gr.
6203005	**VRF/100-M**	**100**	40	85	15	24	Ø4	11	34	17x40	M8	191
6203010	**VRF/125-M**	**125**	46	107	17	24	Ø6	13	37	23x55	M8	309
6203015	**VRF/150-M**	**150**	49	120	20	32	Ø6	13	38	25x65	M10	484
6203020	**VRF/175-M**	**175**	56	127	22	40	Ø6	16	42	25x65	M10	694
6203025	**VRF/200-M**	**200**	61	153	24	40	Ø6	16	45	28x85	M10	897
6203030	**VRF/250-M**	**250**	72	164	28	48	Ø8	17	50	28x85	M10	1367
6203035	**VRF/300-M**	**300**	78	170	34	58	Ø8	18	56	28x85	M10	2130

NOTE: Foro cieco di invito che può essere allargato alla misura desiderata. Si forniscono, per quantità adeguate, i volantini con mozzo forato a misura.
Special inch and metric bores, keyways, set screw holes, ect. available upon request.
Por cantidad apropiada, disponible también con buje perforado a medida.

VRF/MR

Volantino a razze
Spoked Handwheel / Volante de radios

REACH COMPLIANT | RoHS COMPLIANT 2011/65/EU | PF | +130 -20

Descrizione
Mozzo sporgente in acciaio zincato.
Manopola girevole ribaltabile a scatto.
Zinc plated steel hub. Fold-away revolving handle.
Buje saliente de acero galvanizado.
Empuñadura giratoria abatible.

Materiale
Duroplasto rinforzato nero.
Black fiber reinforced phenolic plastic.
Duroplástico negro reforzado.

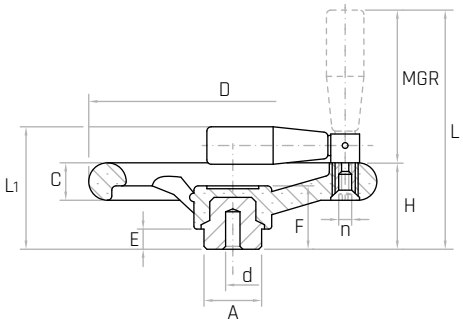

Codice	Modello	D mm	H mm	L mm	L1 mm	C mm	A mm	d mm	E mm	F mm	MGR mm	n	Peso gr.
6222005	**VRF/125-MR**	**125**	46	118	66	17	24	Ø6	13	37	23x55	M5	322
6222010	**VRF/150-MR**	**150**	49	131	70	20	32	Ø6	13	38	25x65	M6	490
6222015	**VRF/175-MR**	**175**	56	138	77	22	40	Ø6	16	42	25x65	M6	700
6222020	**VRF/200-MR**	**200**	61	166	85	24	40	Ø6	16	45	28x85	M6	912
6222025	**VRF/250-MR**	**250**	72	177	96	28	48	Ø8	17	50	28x85	M6	1380
6222030	**VRF/300-MR**	**300**	78	183	102	34	58	Ø8	18	56	28x85	M6	2142

NOTE: Foro cieco di invito che può essere allargato alla misura desiderata. Si forniscono, per quantità adeguate, i volantini con mozzo forato a misura. L'esecuzione con manopola girevole ribaltabile a scatto è consigliata quando per motivi di ingombro o di sicurezza si vuole ripiegare la manopola in posizione di riposo.
Special inch and metric bores, keyways, set screw holes, ect. available upon request.
Por cantidad apropiada, disponible también con buje perforado a medida.

VRAF

Volantino a razze
Spoked Handwheel / Volante de radios

REACH COMPLIANT | RoHS COMPLIANT 2011/65/EU | PF | +130 -20

Descrizione
Mozzo in acciaio zincato affiorante superiormente.
Zinc plated steel outcropping hub.
Buje de acero galvanizado saliente superiormente.

Materiale
Duroplasto rinforzato nero.
Black fiber reinforced phenolic plastic.
Duroplástico negro reforzado.

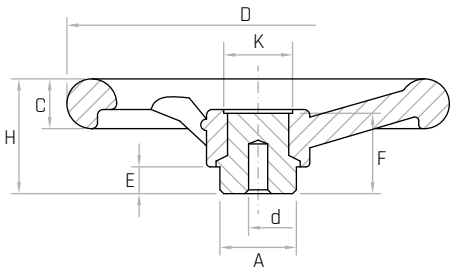

Codice	Modello	D mm	H mm	F mm	A mm	K mm	E mm	C mm	d mm	Peso gr.
6202005	**VRAF/100**	**100**	40	33	24	19	11	15	Ø4	184
6202010	**VRAF/125**	**125**	46	36	24	22	13	17	Ø6	270
6202015	**VRAF/150**	**150**	49	37	32	27	13	20	Ø6	428
6202020	**VRAF/175**	**175**	56	41	40	33	16	22	Ø6	640
6202025	**VRAF/200**	**200**	61	44	40	34	16	24	Ø6	790
6202030	**VRAF/250**	**250**	72	49	48	40	17	28	Ø6	1281
6202035	**VRAF/300**	**300**	78	54	58	48	18	34	Ø6	2142

NOTE: Il mozzo affiorante è stato creato per lavorazioni speciali tipo fori passanti quadri oppure tondi, fori passanti filettati. Foro cieco di invito che può essere allargato alla misura desiderata. Si forniscono, per quantità adeguate, i volantini con mozzo forato a misura.
Special inch and metric bores, keyways, set screw holes, ect. available upon request.
Por cantidad apropiada, disponible también con buje perforado a medida.

VRAF/M

Volantino a razze

Spoked Handwheel / Volante de radios

REACH COMPLIANT · RoHS COMPLIANT 2011/65/EU · PF · +130 -20

Descrizione

Mozzo in acciaio zincato affiorante superiormente.
Manopola girevole su perno in acciaio.
Zinc plated steel outcropping hub.
Revolving handle on steel stud.
Buje de acero galvanizado saliente superiormente.
Empuñadura giratoria, perno de acero.

Materiale

Duroplasto rinforzato nero.
Black fiber reinforced phenolic plastic.
Duroplástico negro reforzado.

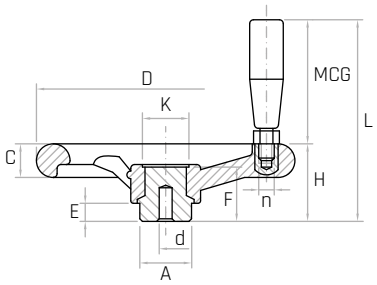

Codice	Modello	D mm	H mm	L mm	C mm	A mm	d mm	K mm	E mm	F mm	MCG mm	n	Peso gr.
6204005	**VRAF/100-M**	**100**	40	85	15	24	Ø4	19	11	33	17x40	M8	215
6204010	**VRAF/125-M**	**125**	46	107	17	24	Ø6	22	13	36	23x55	M8	329
6204015	**VRAF/150-M**	**150**	49	120	20	32	Ø6	27	13	37	25x65	M10	516
6204020	**VRAF/175-M**	**175**	56	127	22	40	Ø6	33	16	41	25x65	M10	738
6204025	**VRAF/200-M**	**200**	61	153	24	40	Ø6	34	16	44	28x85	M10	950
6204030	**VRAF/250-M**	**250**	72	164	28	48	Ø6	40	17	49	28x85	M10	1430
6204035	**VRAF/300-M**	**300**	78	170	34	58	Ø6	48	18	54	28x85	M10	2280

NOTE: Il mozzo affiorante è stato creato per lavorazioni speciali tipo fori passanti quadri oppure tondi, fori passanti filettati. Foro cieco di invito che può essere allargato alla misura desiderata. Si forniscono, per quantità adeguate, i volantini con mozzo forato a misura.
Special inch and metric bores, keyways, set screw holes, ect. available upon request.
Por cantidad apropiada, disponible también con buje perforado a medida.

VRAF/MR

Volantino a razze

Spoked Handwheel / Volante de radios

REACH COMPLIANT · RoHS COMPLIANT 2011/65/EU · PF · +130 -20

Descrizione

Mozzo in acciaio zincato affiorante superiormente.
Manopola girevole ribaltabile a scatto.
Zinc plated steel outcropping hub. Fold-away revolving handle.
Buje de acero galvanizado saliente superiormente.
Empuñadura giratoria abatible.

Materiale

Duroplasto rinforzato nero.
Black fiber reinforced phenolic plastic.
Duroplástico negro reforzado.

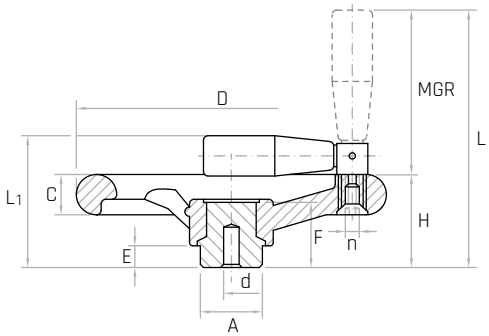

Codice	Modello	D mm	H mm	L mm	L1 mm	C mm	A mm	d mm	E mm	F mm	MGR mm	n	Peso gr.
6223005	**VRAF/125-MR**	**125**	46	118	66	17	24	Ø6	13	36	23x55	M5	285
6223010	**VRAF/150-MR**	**150**	49	131	70	20	32	Ø6	13	37	25x65	M6	438
6223015	**VRAF/175-MR**	**175**	56	138	77	22	40	Ø6	16	41	25x65	M6	655
6223020	**VRAF/200-MR**	**200**	61	166	85	24	40	Ø6	16	44	28x85	M6	808
6223025	**VRAF/250-MR**	**250**	72	177	96	28	48	Ø6	17	49	28x85	M6	1300
6223030	**VRAF/300-MR**	**300**	78	183	102	34	58	Ø6	18	54	28x85	M6	2160

NOTE: Il mozzo affiorante è stato creato per lavorazioni speciali tipo fori passanti quadri oppure tondi, fori passanti filettati. Foro cieco di invito che può essere allargato alla misura desiderata. Si forniscono, per quantità adeguate, i volantini con mozzo forato a misura. L'esecuzione con manopola girevole ribaltabile a scatto è consigliata quando per motivi di ingombro o di sicurezza si vuole ripiegare la manopola in posizione di riposo.
Special inch and metric bores, keyways, set screw holes, ect. available upon request.
Por cantidad apropiada, disponible también con buje perforado a medida.

VR2F

Volantino a razze
Spoked Handwheel / Volante de radios

REACH COMPLIANT | RoHS COMPLIANT 2011/65/EU | PF | +130 -20

Descrizione
Mozzo sporgente in acciaio zincato.
Zinc plated steel hub on steel stud.
Buje saliente de acero galvanizado.

Materiale
Duroplasto rinforzato nero.
Black fiber reinforced phenolic plastic.
Duroplástico negro reforzado.

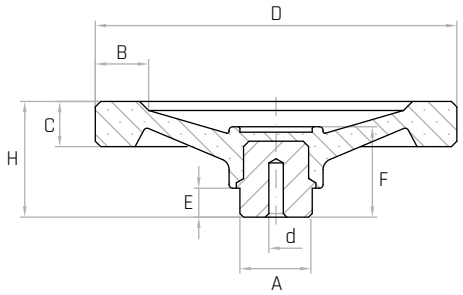

Codice	Modello	D mm	H mm	A mm	d mm	E mm	F mm	C mm	B mm	Peso gr.
6205005	**VR2F/100**	**100**	36	24	Ø4	11	30	14	15	177
6205007	**VR2F/125**	**125**	41	24	Ø4	11	34	16	18	251
6205010	**VR2F/150**	**150**	46	32	Ø6	13	38	20	21	430
6205015	**VR2F/200**	**200**	62	40	Ø6	16	45	25	26	906
6205020	**VR2F/250**	**250**	70	48	Ø8	17	50	28	30	1250

NOTE: Foro cieco di invito che può essere allargato alla misura desiderata. Si forniscono, per quantità adeguate, i volantini con mozzo forato a misura.
Special inch and metric bores, keyways, set screw holes, ect. available upon request.
Por cantidad apropiada, disponible también con buje perforado a medida.

VR2F/M

Volantino a razze
Spoked Handwheel / Volante de radios

REACH COMPLIANT | RoHS COMPLIANT 2011/65/EU | PF | +130 -20

Descrizione
Mozzo sporgente in acciaio zincato.
Manopola girevole su perno in acciaio.
Zinc plated steel outcropping hub.
Revolving handle on steel stud.
Buje saliente de acero galvanizado.
Empuñadura giratoria, perno de acero.

Materiale
Duroplasto rinforzato nero.
Black fiber reinforced phenolic plastic.
Duroplástico negro reforzado.

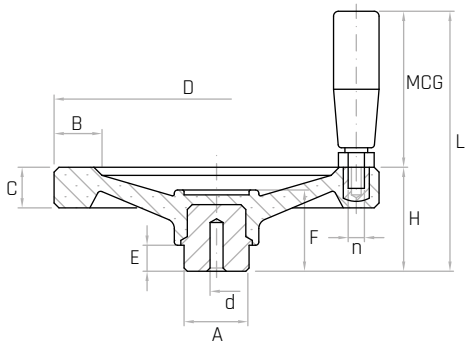

Codice	Modello	D mm	H mm	L mm	C mm	B mm	A mm	d mm	E mm	F mm	MCG mm	n	Peso gr.
6207005	**VR2F/100-M**	**100**	36	81	14	15	24	Ø4	11	30	17x40	M8	195
6207007	**VR2F/125-M**	**125**	41	102	16	18	24	Ø4	11	34	23x55	M8	317
6207010	**VR2F/150-M**	**150**	46	117	20	21	32	Ø6	13	38	25x65	M10	519
6207015	**VR2F/200-M**	**200**	62	154	25	26	40	Ø6	16	45	28x85	M10	1080
6207020	**VR2F/250-M**	**250**	70	162	28	30	48	Ø8	17	50	28x85	M10	1662

NOTE: Foro cieco di invito che può essere allargato alla misura desiderata. Si forniscono, per quantità adeguate, i volantini con mozzo forato a misura.
Special inch and metric bores, keyways, set screw holes, ect. available upon request.
Por cantidad apropiada, disponible también con buje perforado a medida.

VR2F/MR

Volantino a razze
Spoked Handwheel / Volante de radios

REACH COMPLIANT · RoHS COMPLIANT 2011/65/EU · PF · +130 -20

Descrizione
Mozzo sporgente in acciaio zincato.
Manopola girevole ribaltabile a scatto.
Zinc plated steel hub. Fold-away revolving handle.
Buje saliente de acero galvanizado.
Empuñadura giratoria abatible.

Materiale
Duroplasto rinforzato nero.
Black fiber reinforced phenolic plastic.
Duroplástico negro reforzado.

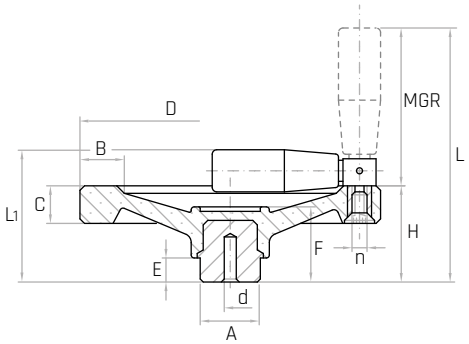

Codice	Modello	D mm	H mm	L mm	L1 mm	C mm	B mm	A mm	d mm	E mm	F mm	MGR mm	n	Peso gr.
6224002	**VR2F/125-MR**	**125**	41	112	61	16	18	24	Ø4	11	34	23x55	M5	320
6224005	**VR2F/150-MR**	**150**	46	128	67	20	21	32	Ø6	13	38	25x65	M6	500
6224010	**VR2F/200-MR**	**200**	62	167	86	25	26	40	Ø6	16	45	28x85	M6	1000
6224015	**VR2F/250-MR**	**250**	70	175	94	28	30	48	Ø8	17	50	28x85	M6	1340

NOTE: Foro cieco di invito che può essere allargato alla misura desiderata. Si forniscono, per quantità adeguate, i volantini con mozzo forato a misura. L'esecuzione con manopola girevole ribaltabile a scatto è consigliata quando per motivi di ingombro o di sicurezza si vuole ripiegare la manopola in posizione di riposo.
Special inch and metric bores, keyways, set screw holes, ect. available upon request.
Por cantidad apropiada, disponible también con buje perforado a medida.

VR2AF

Volantino a razze
Spoked Handwheel / Volante de radios

REACH COMPLIANT · RoHS COMPLIANT 2011/65/EU · PF · +130 -20

Descrizione
Mozzo in acciaio zincato affiorante superiormente.
Zinc plated steel outcropping hub.
Buje de acero galvanizado saliente superiormente.

Materiale
Duroplasto rinforzato nero.
Black fiber reinforced phenolic plastic.
Duroplástico negro reforzado.

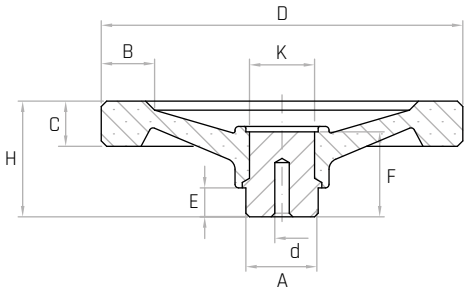

Codice	Modello	D mm	H mm	F mm	A mm	K mm	E mm	C mm	B mm	d mm	Peso gr.
6206005	**VR2AF/100**	**100**	36	29	24	19	11	14	15	Ø4	182
6206007	**VR2AF/125**	**125**	41	33	24	20	11	16	18	Ø4	265
6206010	**VR2AF/150**	**150**	46	37	32	28	13	20	21	Ø6	490
6206015	**VR2AF/200**	**200**	62	44	40	32	16	25	26	Ø6	960
6206020	**VR2AF/250**	**250**	70	49	48	41	17	28	30	Ø6	1540

NOTE: Il mozzo affiorante è stato creato per lavorazioni speciali tipo fori passanti quadri oppure tondi, fori passanti filettati. Foro cieco di invito che può essere allargato alla misura desiderata. Si forniscono, per quantità adeguate, i volantini con mozzo forato a misura.

Special inch and metric bores, keyways, set screw holes, ect. available upon request.

Por cantidad apropiada, disponible también con buje perforado a medida.

VR2AF/M

Volantino a razze
Spoked Handwheel / Volante de radios

REACH COMPLIANT · RoHS COMPLIANT 2011/65/EU · PF · +130 -20

Descrizione

Mozzo in acciaio zincato affiorante superiormente.
Manopola girevole su perno in acciaio.
Zinc plated steel outcropping hub.
Revolving handle on steel stud.
Buje de acero galvanizado saliente superiormente.
Empuñadura giratoria, perno de acero.

Materiale

Duroplasto rinforzato nero.
Black fiber reinforced phenolic plastic.
Duroplástico negro reforzado.

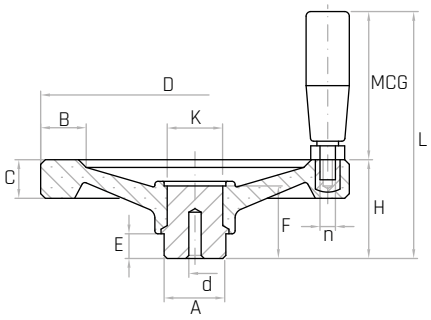

Codice	Modello	D mm	H mm	L mm	C mm	B mm	A mm	d mm	K mm	E mm	F mm	MCG mm	n	Peso gr.
6208005	**VR2AF/100-M**	**100**	36	81	14	15	24	Ø4	19	11	29	17x40	M8	205
6208007	**VR2AF/125-M**	**125**	41	102	16	18	24	Ø4	20	11	33	23x55	M8	328
6208010	**VR2AF/150-M**	**150**	46	117	20	21	32	Ø6	28	13	37	25x65	M10	582
6208015	**VR2AF/200-M**	**200**	62	154	25	26	40	Ø6	32	16	44	28x85	M10	1090
6208020	**VR2AF/250-M**	**250**	70	162	28	30	48	Ø6	41	17	49	28x85	M10	1674

NOTE: Il mozzo affiorante è stato creato per lavorazioni speciali tipo fori passanti quadri oppure tondi, fori passanti filettati. Foro cieco di invito che può essere allargato alla misura desiderata. Si forniscono, per quantità adeguate, i volantini con mozzo forato a misura.
Special inch and metric bores, keyways, set screw holes, ect. available upon request.
Por cantidad apropiada, disponible también con buje perforado a medida.

VR2AF/MR

Volantino a razze
Spoked Handwheel / Volante de radios

REACH COMPLIANT · RoHS COMPLIANT 2011/65/EU · PF · +130 -20

Descrizione

Mozzo in acciaio zincato affiorante superiormente.
Manopola girevole ribaltabile a scatto.
Zinc plated steel outcropping hub.
Fold-away revolving handle.
Buje saliente de acero galvanizado.
Empuñadura giratoria abatible.

Materiale

Duroplasto rinforzato nero.
Black fiber reinforced phenolic plastic.
Duroplástico negro reforzado.

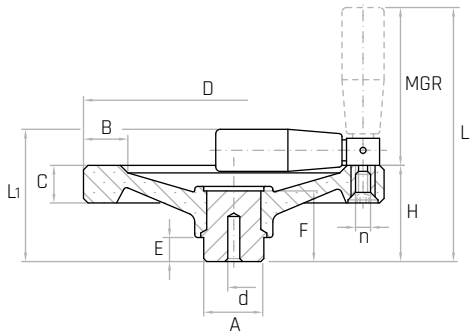

Codice	Modello	D mm	H mm	L mm	L1 mm	B mm	C mm	A mm	d mm	E mm	F mm	MGR mm	n	Peso gr.
6225002	**VR2AF/125-MR**	**125**	41	112	61	18	16	24	Ø4	11	33	23x55	M5	330
6225005	**VR2AF/150-MR**	**150**	46	128	67	21	20	32	Ø6	13	37	25x65	M6	560
6225010	**VR2AF/200-MR**	**200**	62	167	86	26	25	40	Ø6	16	44	28x85	M6	1050
6225015	**VR2AF/250-MR**	**250**	70	175	94	30	28	48	Ø6	17	49	28x85	M6	1630

NOTE: Il mozzo affiorante è stato creato per lavorazioni speciali tipo fori passanti quadri oppure tondi, fori passanti filettati. Foro cieco di invito che può essere allargato alla misura desiderata. Si forniscono, per quantità adeguate, i volantini con mozzo forato a misura. L'esecuzione con manopola girevole ribaltabile a scatto è consigliata quando per motivi di ingombro o di sicurezza si vuole ripiegare la manopola in posizione di riposo.
Special inch and metric bores, keyways, set screw holes, ect. available upon request.
Por cantidad apropiada, disponible también con buje perforado a medida.

ALVR3+K

Volantino a razze
Spoked Handwheel / Volante de radios

REACH COMPLIANT · RoHS COMPLIANT 2011/65/EU · ALL

Descrizione
Mozzo con foro liscio passante H7.
Hub with smooth through hole H7.
Buje con agujero liso pasante H7.

Materiale
Alluminio. Superficie della circonferenza lucidata.
Aluminium. Polished surface.
Aluminio. Superficie pulida.

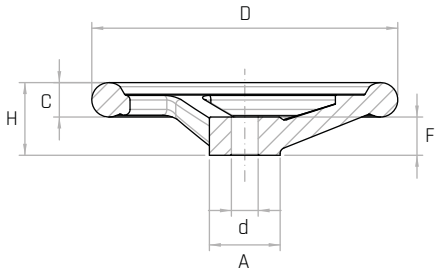

Codice	Modello	D mm	H mm	C mm	A mm	d mm	F mm	Peso gr.
7702000	**ALVR3/80 + K**	**80**	30	15,5	25	Ø10	16	125
7702005	**ALVR3/100 + K**	**100**	32	16	31	Ø10	17	220
7702010	**ALVR3/125 + K**	**125**	36	18	32	Ø12	18	305
7702015	**ALVR3/140 + K**	**140**	38	18	36	Ø14	19	400
7702020	**ALVR3/160 + K**	**160**	38	20	37	Ø14	20	530
7702025	**ALVR3/180 + K**	**180**	40	21	40	Ø16	22	675
7702030	**ALVR3/200 + K**	**200**	45	23	43	Ø18	24	900
7702035	**ALVR3/250 + K**	**250**	50	27	49	Ø20	28	1570
7702040	**ALVR3/315 + K**	**315**	54	28	54	Ø26	33	2490
7702045	**ALVR3/400 + K**	**400**	63	33	66	Ø30	38	4100

NOTE: I volantini dal 250 al 400 sono a cinque razze.
Spoked handwheels from 250 to 400 have five spokes.
Volantes de maniobra de 250 a 400 tienen cinco radios.

ALVR3+Y

Volantino a razze
Spoked Handwheel / Volante de radios

REACH COMPLIANT · RoHS COMPLIANT 2011/65/EU · ALL

Descrizione
Mozzo con foro liscio passante H7.
Manopola girevole ogivale in alluminio.
Hub with smooth through hole H7. Aluminium revolving handle.
Buje con agujero liso pasante H7. Empuñadura giratoria en aluminio.

Materiale
Alluminio. Superficie della circonferenza lucidata.
Aluminium. Polished surface.
Aluminio. Superficie pulida.

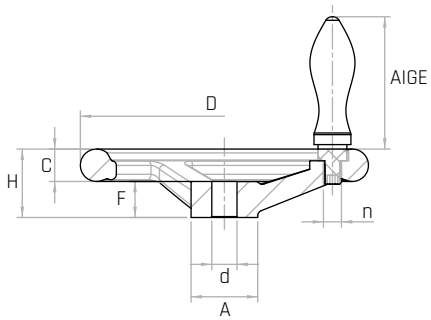

Codice	Modello	D mm	H mm	C mm	A mm	d mm	F mm	n	AIGE mod.	Peso gr.
7702200	**ALVR3/80 + Y**	**80**	30	15,5	25	Ø10	16	M6	16	160
7702205	**ALVR3/100 + Y**	**100**	32	16	31	Ø10	17	M6	16	255
7702210	**ALVR3/125 + Y**	**125**	36	18	32	Ø12	18	M8	20	360
7702215	**ALVR3/140 + Y**	**140**	38	18	36	Ø14	19	M8	20	455
7702220	**ALVR3/160 + Y**	**160**	38	20	37	Ø14	20	M10	25	625
7702225	**ALVR3/180 + Y**	**180**	40	21	40	Ø16	22	M10	25	770
7702230	**ALVR3/200 + Y**	**200**	45	23	43	Ø18	24	M10	25	995
7702235	**ALVR3/250 + Y**	**250**	50	27	49	Ø22	28	M12	32	1765
7702240	**ALVR3/315 + Y**	**315**	54	28	54	Ø26	33	M12	32	2685
7702245	**ALVR3/400 + Y**	**400**	63	33	66	Ø30	38	M16	36	4380

NOTE: I volantini dal 250 al 400 sono a cinque razze.
Spoked handwheels from 250 to 400 have five spokes.
Volantes de maniobra de 250 a 400 tienen cinco radios.

ALVR2+K

Volantino a razze
Spoked Handwheel / Volante de radios

REACH COMPLIANT · RoHS COMPLIANT 2011/65/EU · ALL

Descrizione
Mozzo con foro liscio passante H7.
Hub with smooth through hole H7.
Buje con agujero liso pasante H7.

Materiale
Alluminio. Superficie della circonferenza lucidata.
Aluminium. Polished surface.
Aluminio. Superficie pulida.

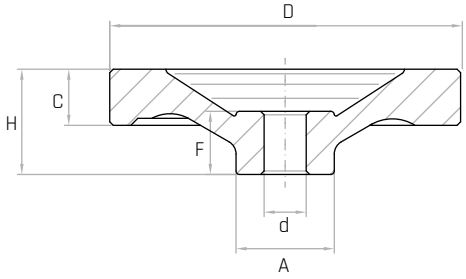

Codice	Modello	D mm	H mm	C mm	A mm	d mm	F mm	Peso gr.
7701005	**ALVR2/80 +K**	**80**	30	14	26	Ø8	16	180
7701010	**ALVR2/100 +K**	**100**	32	15	30	Ø10	17	280
7701015	**ALVR2/125 +K**	**125**	34	16	35	Ø12	18	350
7701025	**ALVR2/160 +K**	**160**	37	18	40	Ø16	20	780
7701035	**ALVR2/200 +K**	**200**	45	21	45	Ø18	24	1200
7701040	**ALVR2/250 +K**	**250**	50	24	50	Ø22	28	1700

ALVR2+X

Volantino a razze
Spoked Handwheel / Volante de radios

REACH COMPLIANT · RoHS COMPLIANT 2011/65/EU · ALL

Descrizione
Mozzo con foro liscio passante H7.
Manopola girevole in duroplasto nero.
Hub with smooth through hole H7.
Revolving handle in black phenolic plastic.
Buje con agujero liso pasante H7.
Empuñadura giratoria en duroplástico negro.

Materiale
Alluminio. Superficie della circonferenza lucidata.
Aluminium. Polished surface.
Aluminio. Superficie pulida.

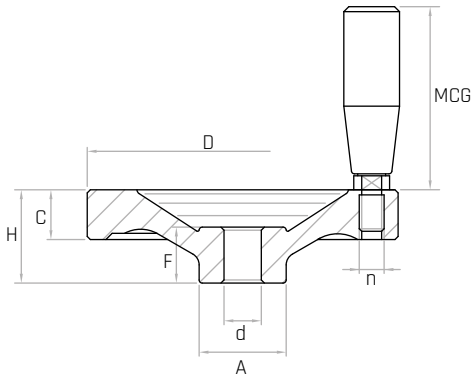

Codice	Modello	D mm	H mm	C mm	A mm	d mm	F mm	n	MCG mm	Peso gr.
7701105	**ALVR2/80 +X**	**80**	30	14	26	Ø8	16	M6	17x40	201
7701110	**ALVR2/100 +X**	**100**	32	15	30	Ø10	17	M6	17x40	301
7701115	**ALVR2/125 +X**	**125**	34	16	35	Ø12	18	M8	23x55	405
7701125	**ALVR2/160 +X**	**160**	37	18	40	Ø16	20	M10	25x65	868
7701135	**ALVR2/200 +X**	**200**	45	21	45	Ø18	24	M10	28x85	1322
7701140	**ALVR2/250 +X**	**250**	50	24	50	Ø22	28	M12	28x85	1829

ALVR2+Y

Volantino a razze

Spoked Handwheel / Volante de radios

REACH COMPLIANT · RoHS COMPLIANT 2011/65/EU · ALL

Descrizione

Mozzo con foro liscio passante H7.
Manopola ogivale girevole in alluminio.
Hub with smooth through hole H7.
Aluminium revolving handle.
Buje con agujero liso pasante H7.
Empuñadura giratoria en aluminio.

Materiale

Alluminio. Superficie della circonferenza lucidata.
Aluminium. Polished surface.
Aluminio. Superficie pulida.

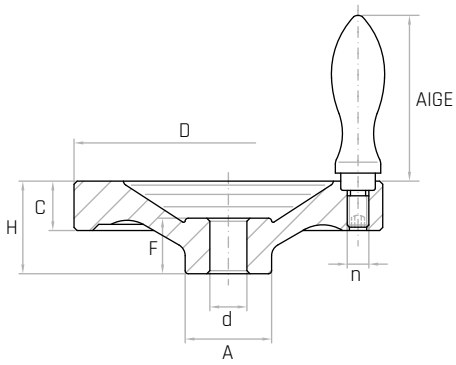

Codice	Modello	D mm	H mm	C mm	A mm	d mm	F mm	n	AIGE mod.	Peso gr.
7701205	**ALVR2/80 +Y**	**80**	30	14	26	Ø8	16	M6	16	220
7701210	**ALVR2/100 +Y**	**100**	32	15	30	Ø10	17	M6	16	320
7701215	**ALVR2/125 +Y**	**125**	34	16	35	Ø12	18	M8	20	410
7701225	**ALVR2/160 +Y**	**160**	37	18	40	Ø16	20	M10	25	880
7701235	**ALVR2/200 +Y**	**200**	45	21	45	Ø18	24	M10	25	1300
7701240	**ALVR2/250 +Y**	**250**	50	24	50	Ø22	28	M12	32	1875

SHA

Volantino pieno

Solid Disc Handwheel / Volante de disco

REACH COMPLIANT · RoHS COMPLIANT 2011/65/EU · PA6 · +130 -30

Descrizione

Mozzo in acciaio zincato affiorante superiormente.
Zinc plated steel outcropping hub.
Buje de acero galvanizado saliente superiormente.

Materiale

Tecnopolimero nero, rinforzato con fibre di vetro, finitura opaca.
Black thermoplastic, glass fiber reinforced, mat.
Termoplástico negro, reforzado con fibra de vidrio, acabado mate.

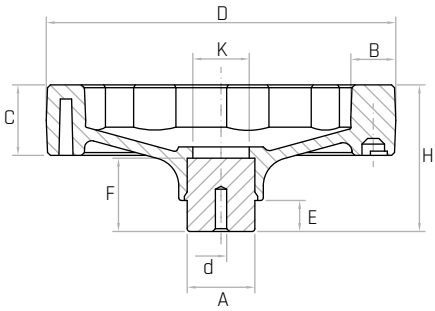

Codice	Modello	D mm	H mm	C mm	B mm	A mm	d mm	E mm	F mm	K mm	Peso gr.
6379005	**SHA/100**	**100**	46	20	15	24	Ø4	12	24	18	174
6379010	**SHA/125**	**125**	51	24	17	24	Ø6	12	28	20	248
6379015	**SHA/160**	**160**	61	28	20	32	Ø6	15	31	30	460
6379020	**SHA/200**	**200**	74	32	24	40	Ø6	15	40	35	863
6379025	**SHA/250**	**250**	83	34	26	48	Ø6	17	49	35	1190

NOTE: Il mozzo affiorante è stato creato per lavorazioni speciali tipo fori passanti quadri oppure tondi, fori passanti filettati. Foro cieco di invito che può essere allargato alla misura desiderata. Si forniscono, per quantità adeguate, i volantini con mozzo forato a misura. A richiesta di forniscono in colori diversi.

Special colours. inch and metric bores, keyways, set screw holes, ect. available upon request.

Por cantidad apropiada, disponible también en colores diferentes y con insertos de distintas medidas.

SHA/MEP

Volantino pieno

Solid Disc Handwheel / Volante de disco

REACH COMPLIANT | RoHS COMPLIANT 2011/65/EU | PA6 | +130 -30

Descrizione

Mozzo in acciaio zincato affiorante superiormente.
Manopola girevole su perno in acciaio.
Zinc plated steel outcropping hub.
Revolving handle on steel stud.
Buje de acero galvanizado saliente superiormente.
Empuñadura giratoria, perno de acero.

Materiale

Tecnopolimero nero, rinforzato con fibre di vetro, finitura opaca.
Black thermoplastic, glass fiber reinforced, mat.
Termoplástico negro, reforzado con fibra de vidrio, acabado mate.

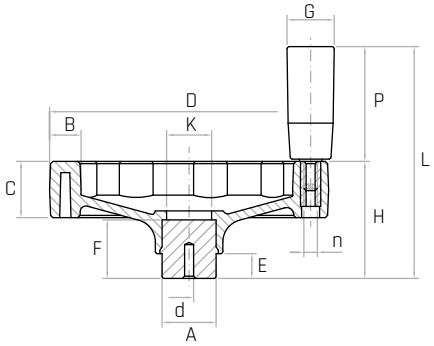

Codice	Modello	D mm	H mm	L mm	C mm	B mm	A mm	d mm	E mm	F mm	K mm	G mm	P mm	n	Peso gr.
6380005	**SHA/100-MEP**	**100**	46	96	20	15	24	Ø4	12	24	18	21	50	M6	196
6380010	**SHA/125-MEP**	**125**	51	101	24	17	24	Ø6	12	28	20	21	50	M6	276
6380015	**SHA/160-MEP**	**160**	61	131	28	20	32	Ø6	15	31	30	23	70	M8	504
6380020	**SHA/200-MEP**	**200**	74	164	32	24	40	Ø6	15	40	35	26	90	M10	950
6380025	**SHA/250-MEP**	**250**	83	173	34	26	48	Ø6	17	49	35	27	90	M10	1250

NOTE: Il mozzo affiorante è stato creato per lavorazioni speciali tipo fori passanti quadri oppure tondi, fori passanti filettati. Foro cieco di invito che può essere allargato alla misura desiderata. Si forniscono, per quantità adeguate, i volantini con mozzo forato a misura. A richiesta di forniscono in colori diversi.
Special colours, inch and metric bores, keyways, set screw holes, ect. available upon request.
Por cantidad apropiada, disponible también en colores diferentes y con insertos de distintas medidas.

SHA/MRP

Volantino pieno

Solid Disc Handwheel / Volante de disco

REACH COMPLIANT | RoHS COMPLIANT 2011/65/EU | PA6 | +130 -30

Descrizione

Mozzo in acciaio zincato affiorante superiormente.
Manopola girevole ribaltabile a scomparsa.
Zinc plated steel outcropping hub.
Fold-away revolving handle.
Buje de acero galvanizado saliente superiormente.
Empuñadura giratoria abatible.

Materiale

Tecnopolimero nero, rinforzato con fibre di vetro, finitura opaca.
Black thermoplastic, glass fiber reinforced, mat.
Termoplástico negro, reforzado con fibra de vidrio, acabado mate.

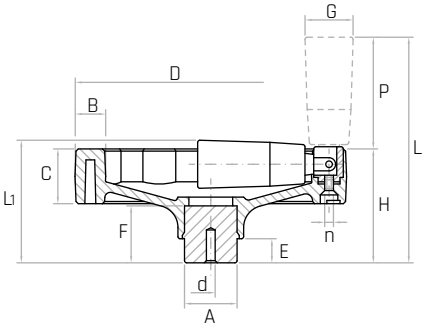

Codice	Modello	D mm	H mm	L mm	L1 mm	C mm	B mm	A mm	d mm	E mm	F mm	G mm	P mm	n	Peso gr.
6381005	**SHA/100-MRP**	**100**	46	98	50	20	15	24	Ø4	12	24	21	52	M4	213
6381010	**SHA/125-MRP**	**125**	51	103	54	24	17	24	Ø6	12	28	21	52	M4	284
6381015	**SHA/160-MRP**	**160**	61	133	65	28	20	32	Ø6	15	31	23	72	M5	507
6381020	**SHA/200-MRP**	**200**	74	166	79	32	24	40	Ø6	15	40	26	92	M6	950
6381025	**SHA/250-MRP**	**250**	83	175	89	34	26	48	Ø6	17	49	27	92	M6	1250

NOTE: Il mozzo affiorante è stato creato per lavorazioni speciali tipo fori passanti quadri oppure tondi, fori passanti filettati. Foro cieco di invito che può essere allargato alla misura desiderata. Si forniscono, per quantità adeguate, i volantini con mozzo forato a misura. A richiesta di forniscono in colori diversi.
Special colours, inch and metric bores, keyways, set screw holes, ect. available upon request.
Por cantidad apropiada, disponible también en colores diferentes y con insertos de distintas medidas.

PDA

Volantino pieno

Solid Disc Handwheel / Volante de disco

REACH COMPLIANT | RoHS COMPLIANT 2011/65/EU | PA6 | +130 -30

Descrizione

Mozzo in acciaio zincato affiorante superiormente.
Zinc plated steel outcropping hub.
Buje de acero galvanizado saliente superiormente.

Materiale

Tecnopolimero nero.
Black thermoplastic.
Termoplástico negro.

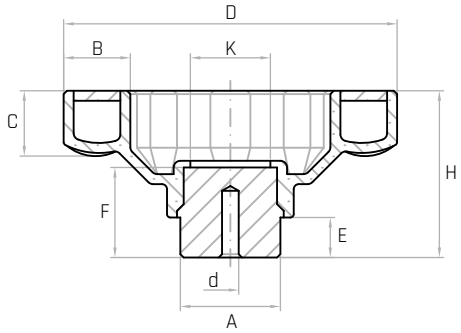

Codice	Modello	D mm	H mm	C mm	B mm	A mm	d mm	E mm	F mm	K mm	Peso gr.
6368005	**PDA/100**	**100**	50	21	21	30	Ø4	12	28	25	218
6368010	**PDA/125**	**125**	54	21	23	30	Ø4	12	28	25	260
6368015	**PDA/150**	**150**	60	26	26	40	Ø6	15	35	35	498
6368020	**PDA/175**	**175**	63	27	31	40	Ø6	15	35	36	552
6368025	**PDA/200**	**200**	68	28	31	40	Ø6	15	40	41	730

NOTE: Il mozzo affiorante è stato creato per lavorazioni speciali tipo fori passanti quadri oppure tondi, fori passanti filettati. Foro cieco di invito che può essere allargato alla misura desiderata. Si forniscono, per quantità adeguate, i volantini con mozzo forato a misura. A richiesta di forniscono in colori diversi.
Special colours, inch and metric bores, keyways, set screw holes, available upon request.
Por cantidad apropiada, disponible también en colores diferentes y con insertos de distintas medidas.

PDA/MEP

Volantino pieno

Solid Disc Handwheel / Volante de disco

REACH COMPLIANT | RoHS COMPLIANT 2011/65/EU | PA6 | +130 -30

Descrizione

Mozzo in acciaio zincato affiorante superiormente.
Manopola girevole su perno in acciaio.
Zinc plated steel outcropping hub.
Revolving handle on steel stud.
Buje de acero galvanizado saliente superiormente.
Empuñadura giratoria, perno de acero.

Materiale

Tecnopolimero nero.
Black thermoplastic.
Termoplástico negro.

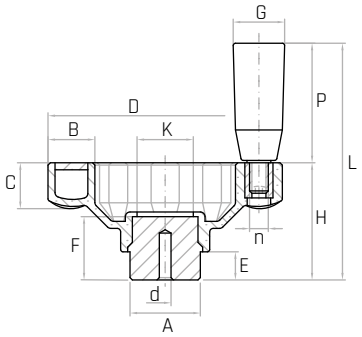

Codice	Modello	D mm	H mm	L mm	C mm	B mm	A mm	d mm	E mm	F mm	K mm	G mm	P mm	n	Peso gr.
6369005	**PDA/100-MEP**	**100**	50	100	21	21	30	Ø4	12	28	25	21	50	M6	241
6369010	**PDA/125-MEP**	**125**	54	104	21	23	30	Ø4	12	28	25	21	50	M6	286
6369015	**PDA/150-MEP**	**150**	60	130	26	26	40	Ø6	15	35	35	23	70	M8	551
6369020	**PDA/175-MEP**	**175**	63	153	27	31	40	Ø6	15	35	36	26	90	M10	643
6369025	**PDA/200-MEP**	**200**	68	158	28	31	40	Ø6	15	40	41	26	90	M10	817

NOTE: Il mozzo affiorante è stato creato per lavorazioni speciali tipo fori passanti quadri oppure tondi, fori passanti filettati. Foro cieco di invito che può essere allargato alla misura desiderata. Si forniscono, per quantità adeguate, i volantini con mozzo forato a misura. A richiesta di forniscono in colori diversi.
Special colours, inch and metric bores, keyways, set screw holes, ect. available upon request.
Por cantidad apropiada, disponible también en colores diferentes y con insertos de distintas medidas.

PDA/MRP

Volantino pieno

Solid Disc Handwheel / Volante de disco

REACH COMPLIANT | RoHS COMPLIANT 2011/65/EU | PA6 | +130 -30

Descrizione

Mozzo in acciaio zincato affiorante superiormente.
Manopola girevole ribaltabile a scomparsa.
Zinc plated steel outcropping hub.
Fold-away revolving handle.
Buje de acero galvanizado saliente superiormente.
Empuñadura giratoria abatible.

Materiale

Tecnopolimero nero.
Black thermoplastic.
Termoplástico negro.

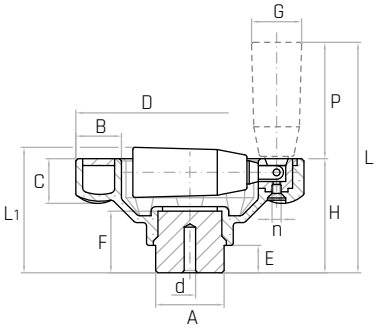

Codice	Modello	D mm	H mm	L mm	L1 mm	C mm	B mm	A mm	d mm	E mm	F mm	G mm	P mm	n	Peso gr.
6367005	**PDA/100-MRP**	**100**	50	102	54	21	21	30	Ø4	12	28	21	52	M4	256
6367010	**PDA/125-MRP**	**125**	54	106	57	21	23	30	Ø4	12	28	21	52	M4	300
6367015	**PDA/150-MRP**	**150**	60	132	65	26	26	40	Ø6	15	35	23	72	M5	552
6367020	**PDA/175-MRP**	**175**	63	155	69	27	31	40	Ø6	15	35	26	92	M6	638
6367025	**PDA/200-MRP**	**200**	68	160	74	28	31	40	Ø6	15	40	26	92	M6	827

NOTE: Il mozzo affiorante è stato creato per lavorazioni speciali tipo fori passanti quadri oppure tondi, fori passanti filettati. Foro cieco di invito che può essere allargato alla misura desiderata. Si forniscono, per quantità adeguate, i volantini con mozzo forato a misura. A richiesta di forniscono in colori diversi.
Special colours, inch and metric bores, keyways, set screw holes, ect. available upon request.
Por cantidad apropiada, disponible también en colores diferentes y con insertos de distintas medidas.

VPR

Volantino pieno

Solid Disc Handwheel / Volante de disco

REACH COMPLIANT | RoHS COMPLIANT 2011/65/EU | PF | +130 -20

Descrizione

Mozzo sporgente in acciaio zincato.
Zinc plated steel hub.
Buje saliente de acero galvanizado.

Materiale

Duroplasto nero.
Black phenolic plastic.
Duroplástico negro.

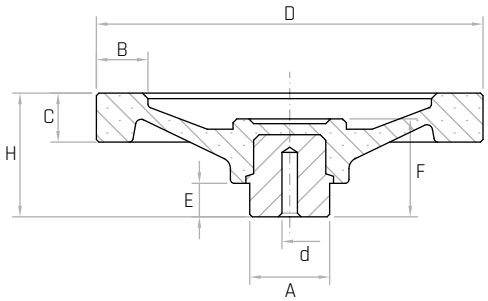

Codice	Modello	D mm	H mm	C mm	B mm	A mm	d mm	E mm	F mm	Peso gr.
7101005	**VPR/100**	**100**	35	14	16	24	Ø4	11	30	200
7101010	**VPR/125**	**125**	44	16	18	32	Ø6	13	36	338
7101015	**VPR/150**	**150**	48	18	20	32	Ø6	13	38	458
7101020	**VPR/200**	**200**	58	21	24	40	Ø6	16	45	853
7101025	**VPR/250**	**250**	66	22	30	48	Ø8	17	50	1464
7101030	**VPR/300**	**300**	76	24	35	58	Ø8	18	57	2473

NOTE: Foro cieco di invito che può essere allargato alla misura desiderata. Si forniscono, per quantità adeguate, i volantini con mozzo forato a misura.
Special inch and metric bores, keyways, set screw holes, ect. available upon request.
Por cantidad apropiada, disponible también con buje perforado a medida.

VPR/M

Volantino pieno
Solid Disc Handwheel / Volante de disco

REACH COMPLIANT · RoHS COMPLIANT 2011/65/EU · PF · +130 -20

Descrizione
Mozzo sporgente in acciaio zincato.
Manopola girevole su perno in acciaio.
Zinc plated steel outcropping hub.
Revolving handle on steel stud.
Buje saliente de acero galvanizado.
Empuñadura giratoria, perno de acero.

Materiale
Duroplasto nero.
Black phenolic plastic.
Duroplástico negro.

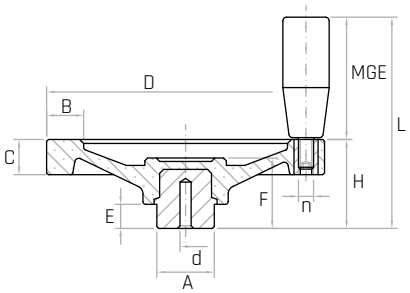

Codice	Modello	D mm	H mm	L mm	C mm	B mm	A mm	d mm	E mm	F mm	MGE mm	n	Peso gr.
7102005	**VPR/100-M**	**100**	35	85	14	16	24	Ø4	11	30	21x50	M8	231
7102010	**VPR/125-M**	**125**	44	99	16	18	32	Ø6	13	36	23x55	M8	391
7102015	**VPR/150-M**	**150**	48	113	18	20	32	Ø6	13	38	25x65	M10	541
7102020	**VPR/200-M**	**200**	58	143	21	24	40	Ø6	16	45	28x85	M10	969
7102025	**VPR/250-M**	**250**	66	151	22	30	48	Ø8	17	50	28x85	M10	1589
7102030	**VPR/300-M**	**300**	76	161	24	35	58	Ø8	18	57	28x85	M10	2700

NOTE: Foro cieco di invito che può essere allargato alla misura desiderata. Si forniscono, per quantità adeguate, i volantini con mozzo forato a misura.
Special inch and metric bores, keyways, set screw holes, ect. available upon request.
Por cantidad apropiada, disponible también con buje perforado a medida.

VPR/MR

Volantino pieno
Solid Disc Handwheel / Volante de disco

REACH COMPLIANT · RoHS COMPLIANT 2011/65/EU · PF · +130 -20

Descrizione
Mozzo sporgente in acciaio zincato.
Manopola girevole ribaltabile a scatto.
Zinc plated steel hub. Fold-away revolving handle.
Buje saliente de acero galvanizado.
Empuñadura giratoria abatible.

Materiale
Duroplasto nero.
Black phenolic plastic.
Duroplástico negro.

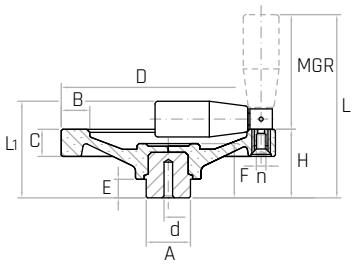

Codice	Modello	D mm	H mm	L mm	L1 mm	C mm	B mm	A mm	d mm	E mm	F mm	MGR mm	n	Peso gr.
7117001	**VPR/100-MR**	**100**	35	102	54	14	16	24	Ø4	11	30	21x50	M5	251
7117005	**VPR/125-MR**	**125**	44	116	64	16	18	32	Ø6	13	36	23x55	M5	419
7117010	**VPR/150-MR**	**150**	48	130	69	18	20	32	Ø6	13	38	25x65	M6	539
7117015	**VPR/200-MR**	**200**	58	163	82	21	24	40	Ø6	16	45	28x85	M6	992
7117020	**VPR/250-MR**	**250**	66	171	90	22	30	48	Ø8	17	50	28x85	M6	1612
7117025	**VPR/300-MR**	**300**	76	181	100	24	35	58	Ø8	18	57	28x85	M6	2723

NOTE: Foro cieco di invito che può essere allargato alla misura desiderata. Si forniscono, per quantità adeguate, i volantini con mozzo forato a misura. L'esecuzione con manopola girevole ribaltabile a scatto è consigliata quando per motivi di ingombro o di sicurezza si vuole ripiegare la manopola in posizione di riposo.
Special inch and metric bores, keyways, set screw holes, ect. available upon request.
Por cantidad apropiada, disponible también con buje perforado a medida.

VPRA

Volantino pieno

Solid Disc Handwheel / Volante de disco

REACH COMPLIANT | RoHS COMPLIANT 2011/65/EU | PF | +130 -20

Descrizione

Mozzo in acciaio zincato affiorante superiormente.
Zinc plated steel outcropping hub.
Buje de acero galvanizado saliente superiormente.

Materiale

Duroplasto nero.
Black phenolic plastic.
Duroplástico negro.

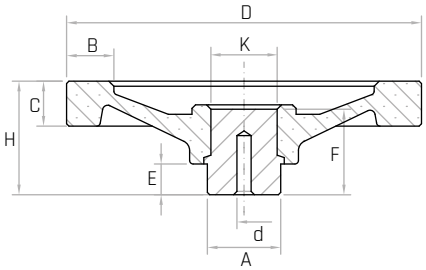

Codice	Modello	D mm	H mm	C mm	B mm	A mm	d mm	K mm	E mm	F mm	Peso gr.
7101001	**VPRA/50**	**50**	23	11	10	16	Ø4	13	9	20	52
7101002	**VPRA/65**	**65**	28	13	13	20	Ø4	15	10	24	91
7101004	**VPRA/80**	**80**	31	14	15	20	Ø4	16	10	27	123
7101006	**VPRA/100**	**100**	35	14	16	24	Ø4	19	11	29	200
7101011	**VPRA/125**	**125**	44	16	18	32	Ø6	24	13	35	357
7101016	**VPRA/150**	**150**	48	18	20	32	Ø6	28	13	37	503
7101021	**VPRA/200**	**200**	58	21	24	40	Ø6	33	16	44	907
7101026	**VPRA/250**	**250**	66	22	30	48	Ø6	39	17	49	1522
7101031	**VPRA/300**	**300**	76	24	35	58	Ø6	55	18	55	2795

NOTE: Il mozzo affiorante è stato creato per lavorazioni speciali tipo fori passanti quadri oppure tondi, fori passanti filettati. Foro cieco di invito che può essere allargato alla misura desiderata. Si forniscono, per quantità adeguate, i volantini con mozzo forato a misura.

Special inch and metric bores, keyways, set screw holes, ect. available upon request.

Por cantidad apropiada, disponible también con buje perforado a medida.

VPRA/M

Volantino pieno

Solid Disc Handwheel / Volante de disco

REACH COMPLIANT | RoHS COMPLIANT 2011/65/EU | PF | +130 -20

Descrizione

Mozzo in acciaio zincato affiorante superiormente.
Manopola girevole su perno in acciaio.
Zinc plated steel outcropping hub.
Revolving handle on steel stud.
Buje de acero galvanizado saliente superiormente.
Empuñadura giratoria, perno de acero.

Materiale

Duroplasto nero.
Black phenolic plastic.
Duroplástico negro.

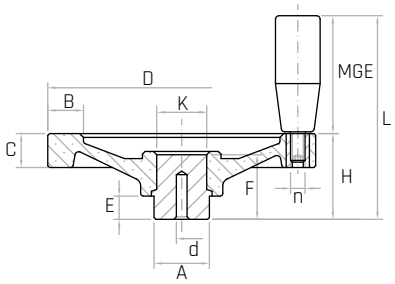

Codice	Modello	D mm	H mm	L mm	C mm	B mm	A mm	d mm	K mm	E mm	F mm	MGE mm	n	Peso gr.
7102001	**VPRA/50-M**	**50**	23	50	11	10	16	Ø4	13	9	20	13x27	M6	65
7102002	**VPRA/65-M**	**65**	28	55	13	13	20	Ø4	15	10	24	13x27	M6	104
7102004	**VPRA/80-M**	**80**	31	71	14	15	20	Ø4	16	10	27	17x40	M6	143
7102006	**VPRA/100-M**	**100**	35	85	14	16	24	Ø4	19	11	29	21x50	M8	242
7102011	**VPRA/125-M**	**125**	44	99	16	18	32	Ø6	24	13	35	23x55	M8	407
7102016	**VPRA/150-M**	**150**	48	113	18	20	32	Ø6	28	13	37	25x65	M10	587
7102021	**VPRA/200-M**	**200**	58	143	21	24	40	Ø6	33	16	44	28x85	M10	1017
7102026	**VPRA/250-M**	**250**	66	151	22	30	48	Ø6	39	17	49	28x85	M10	1659
7102031	**VPRA/300-M**	**300**	76	161	24	35	58	Ø6	55	18	55	28x85	M10	2890

NOTE: Il mozzo affiorante è stato creato per lavorazioni speciali tipo fori passanti quadri oppure tondi, fori passanti filettati. Foro cieco di invito che può essere allargato alla misura desiderata. Si forniscono, per quantità adeguate, i volantini con mozzo forato a misura.
Special inch and metric bores, keyways, set screw holes, ect. available upon request.
Por cantidad apropiada, disponible también con buje perforado a medida.

VPRA/MR

Volantino pieno
Solid Disc Handwheel / Volante de disco

REACH COMPLIANT | RoHS COMPLIANT 2011/65/EU | PF | +130 -20

Descrizione

Mozzo in acciaio zincato affiorante superiormente.
Manopola girevole ribaltabile a scatto.
Zinc plated steel outcropping hub.
Fold-away revolving handle.
Buje de acero galvanizado saliente superiormente.
Empuñadura giratoria abatible.

Materiale

Duroplasto nero.
Black phenolic plastic.
Duroplástico negro.

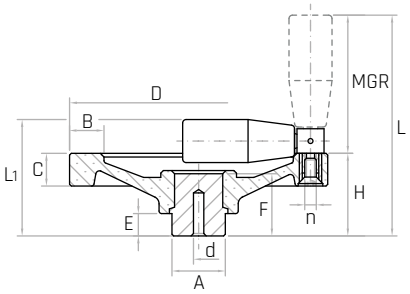

Codice	Modello	D mm	H mm	L mm	L1 mm	C mm	B mm	A mm	d mm	E mm	F mm	MGR mm	n	Peso gr.
7117000	**VPRA/100-MR**	**100**	35	102	54	14	16	24	Ø4	11	29	21x50	M5	262
7117006	**VPRA/125-MR**	**125**	44	116	64	16	18	32	Ø6	13	35	23x55	M5	435
7117011	**VPRA/150-MR**	**150**	48	130	69	18	20	32	Ø6	13	37	25x65	M6	585
7117016	**VPRA/200-MR**	**200**	58	163	82	21	24	40	Ø6	16	44	28x85	M6	1040
7117021	**VPRA/250-MR**	**250**	66	171	90	22	30	48	Ø6	17	49	28x85	M6	1682
7117026	**VPRA/300-MR**	**300**	76	181	100	24	35	58	Ø6	18	55	28x85	M6	2913

NOTE: Il mozzo affiorante è stato creato per lavorazioni speciali tipo fori passanti quadri oppure tondi, fori passanti filettati. Foro cieco di invito che può essere allargato alla misura desiderata. Si forniscono, per quantità adeguate, i volantini con mozzo forato a misura.

Special inch and metric bores, keyways, set screw holes, ect. available upon request.

Por cantidad apropiada, disponible también con buje perforado a medida.

VPRAX

Volantino pieno
Solid Disc Handwheel / Volante de disco

REACH COMPLIANT | RoHS COMPLIANT 2011/65/EU | INOX | PF | +130 -20

Descrizione

Mozzo in acciaio inox AISI 304 affiorante superiormente.
Stainless steel outcropping hub (AISI 304).
Buje de acero inoxidable saliente superiormente (AISI 304).

Materiale

Duroplasto nero.
Black phenolic plastic.
Duroplástico negro.

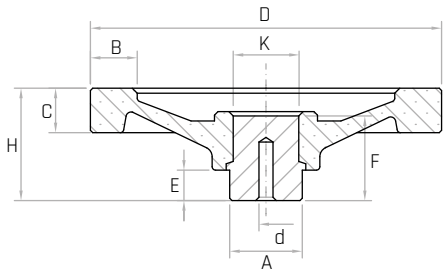

Codice	Modello	D mm	H mm	C mm	B mm	A mm	d mm	K mm	E mm	F mm	Peso gr.
6161010	**VPRAX/100**	**100**	35	14	16	24	Ø4	19	11	29	200
6161020	**VPRAX/150**	**150**	48	18	20	32	Ø6	28	13	37	503
6161025	**VPRAX/200**	**200**	58	21	24	40	Ø6	33	16	44	907

NOTE: Il mozzo affiorante in acciaio inox è stato creato per lavorazioni speciali tipo fori passanti quadri oppure tondi, fori passanti filettati. Foro cieco di invito che può essere allargato alla misura desiderata. Si forniscono, per quantità adeguate, i volantini con mozzo forato a misura.

Special inch and metric bores, keyways, set screw holes, ect. available upon request.

Por cantidad apropiada, disponible también con buje perforado a medida.

VPRAX/M

Volantino pieno

Solid Disc Handwheel / Volante de disco

REACH COMPLIANT | RoHS COMPLIANT 2011/65/EU | INOX | PF | +130 -20

Descrizione

Mozzo in acciaio inox AISI 304 affiorante superiormente.
Manopola girevole su perno in acciaio inox AISI 304.
Stainless steel outcropping hub (AISI 304). Revolving handle on stainless steel stud (AISI 304).
Buje de acero inoxidable saliente superiormente (AISI 304).
Empuñadura giratoria, perno de acero inoxidable (AISI 304).

Materiale

Duroplasto nero.
Black phenolic plastic.
Duroplástico negro.

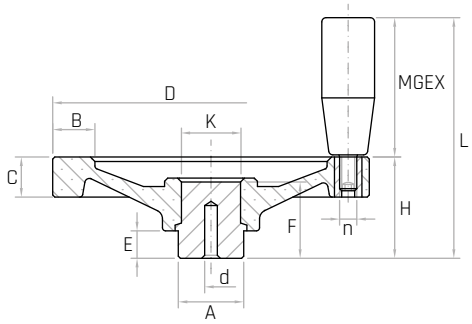

Codice	Modello	D mm	H mm	L mm	C mm	B mm	A mm	d mm	K mm	E mm	F mm	MGEX mm	n	Peso gr.
6161211	**VPRAX/100-M**	**100**	35	85	14	16	24	Ø4	19	11	29	21x50	M8	242
6161221	**VPRAX/150-M**	**150**	48	113	18	20	32	Ø6	28	13	37	25x65	M10	587
6161226	**VPRAX/200-M**	**200**	58	143	21	24	40	Ø6	33	16	44	28x85	M10	1017

NOTE: Il mozzo affiorante in acciaio inox è stato creato per lavorazioni speciali tipo fori passanti quadri oppure tondi, fori passanti filettati. Foro cieco di invito che può essere allargato alla misura desiderata. Si forniscono, per quantità adeguate, i volantini con mozzo forato a misura.

Special inch and metric bores, keyways, set screw holes, ect. available upon request.

Por cantidad apropiada, disponible también con buje perforado a medida.

VPRAX/MR

Volantino pieno

Solid Disc Handwheel / Volante de disco

REACH COMPLIANT | RoHS COMPLIANT 2011/65/EU | INOX | PF | +130 -20

Descrizione

Mozzo in acciaio inox AISI 304 affiorante superiormente.
Manopola girevole ribaltabile a scatto con perno e snodo in acciaio inox AISI 304.
Stainless steel outcropping hub (AISI 304). Fold-away revolving handle with stainless steel stud and junction (AISI 304).
Buje de acero inoxidable saliente superiormente (AISI 304).
Empuñadura giratoria abatible, perno y articulación de acero inoxidable (AISI 304).

Materiale

Duroplasto nero.
Black phenolic plastic.
Duroplástico negro.

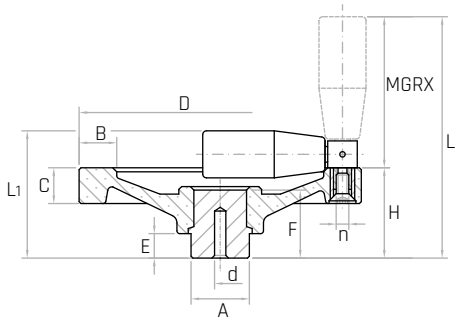

Codice	Modello	D mm	H mm	L mm	L1 mm	C mm	B mm	A mm	d mm	E mm	F mm	MGRX mm	n	Peso gr.
6161312	**VPRAX/100-MR**	**100**	35	102	54	14	16	24	Ø4	11	29	21x50	M5	262
6161322	**VPRAX/150-MR**	**150**	48	130	69	18	20	32	Ø6	13	37	25x65	M6	585
6161327	**VPRAX/200-MR**	**200**	58	163	82	21	24	40	Ø6	16	44	28x85	M6	1040

NOTE: Il mozzo affiorante in acciaio inox è stato creato per lavorazioni speciali tipo fori passanti quadri oppure tondi, fori passanti filettati. Foro cieco di invito che può essere allargato alla misura desiderata. Si forniscono, per quantità adeguate, i volantini con mozzo forato a misura.

Special inch and metric bores, keyways, set screw holes, ect. available upon request.

Por cantidad apropiada, disponible también con buje perforado a medida.

VPRA/DM

Volantino pieno
Solid Disc Handwheel / Volante de disco

REACH COMPLIANT | RoHS COMPLIANT 2011/65/EU | PF | +130 -20

Descrizione

Mozzo in acciaio zincato affiorante superiormente.
Manopole fisse su perno in acciaio zincato filettato.
Zinc plated steel outcropping hub. Double fixed handles on threaded zinc plated steel stud.
Buje de acero galvanizado saliente superiormente.
Empuñaduras fijas, perno de acero galvanizado roscado.

Materiale

Duroplasto nero.
Black phenolic plastic.
Duroplástico negro.

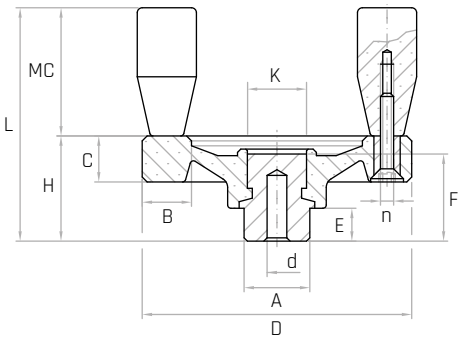

Codice	Modello	D mm	H mm	C mm	L mm	B mm	A mm	E mm	K mm	F mm	d mm	MC mm	n	Peso gr.
7117053	**VPRA/65-DM**	**65**	28	13	55	13	20	10	15	24	Ø4	13x27	M5	111
7117055	**VPRA/80-DM**	**80**	31	14	71	15	20	10	16	27	Ø4	17x40	M6	155
7117058	**VPRA/100-DM**	**100**	35	14	85	16	24	11	20	29	Ø4	21x50	M6	265

NOTE: Il mozzo affiorante è stato creato per lavorazioni speciali tipo fori passanti quadri oppure tondi, fori passanti filettati. Foro cieco di invito che può essere allargato alla misura desiderata. Si forniscono, per quantità adeguate, i volantini con mozzo forato a misura.
Special inch and metric bores, keyways, set screw holes, ect. available upon request.
Por cantidad apropiada, disponible también con buje perforado a medida.

VPRAG

Volantino pieno

Solid Disc Handwheel / Volante de disco

REACH COMPLIANT | RoHS COMPLIANT 2011/65/EU | ALL | PF | +130 -20

Descrizione

Mozzo foro Ø20 H7 con chiavetta 5 mm. Fascia graduata in alluminio anodizzato con tratti e cifre in nero. Graduazione destra (cresce ruotando il volantino in senso antiorario) con numerazione 0, 10, 20, ..., 90 (100 tratti divisori). Manopola girevole ribaltabile a scatto.

Hub with Ø20 H7 hole and 5 mm keyway. Anodized aluminum graduated ring, with black marks and numbers. Right-hand graduation (it increases as handwheel is turned anticlockwise) with 0, 10, 20, ..., 90 numbering (100 dividing marks). Fold-away revolving handle.

Buje Ø20 con agujero liso pasante H7. Banda graduada de aluminio anodizado con trazos y cifras negras. Marcas en la derecha que crecen rotando el volante en sentido antihorario. Numeración 0, 10, 20, ..., 90 (100 trazos divisores). Empuñadura giratoria abatible.

Materiale

Duroplasto nero.

Black phenolic plastic.

Duroplástico negro.

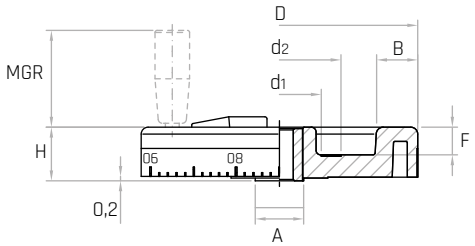

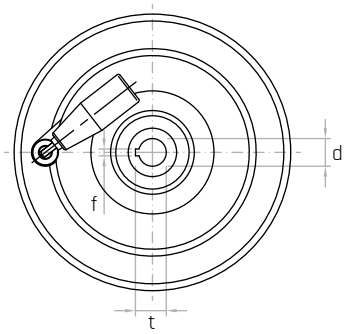

Codice	Modello	D mm	H mm	d mm	A mm	B mm	F mm	t mm	f mm	d1 mm	d2 mm	MGR mm	Peso gr.
6162010	**VPRAG/200 MR**	**200**	35	Ø20	40	33	20	22,3	5	60	90	25x65	1095

NOTE: Il mozzo affiorante è stato creato per lavorazioni speciali tipo fori passanti quadri oppure tondi, fori passanti filettati. Foro cieco di invito che può essere allargato alla misura desiderata. Per quantità adeguate si possono realizzare graduazioni diverse.

For suitable quantity, different graduations upon request.

Por cantidad apropiada, disponible también en graduaciones differentes.

ALVPRA+K

Volantino pieno
Solid Disc Handwheel / Volante de disco

REACH COMPLIANT · RoHS COMPLIANT 2011/65/EU · ALL

Descrizione
Mozzo con foro liscio passante H7.
Hub with smooth through hole H7.
Buje con agujero liso pasante H7.

Materiale
Alluminio. Superficie della circonferenza lucidata.
Aluminium. Polished surface.
Aluminio. Superficie pulida.

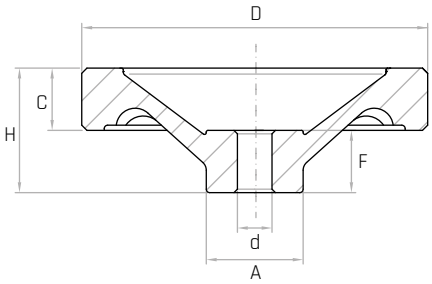

Codice	Modello	D mm	H mm	C mm	A mm	d mm	F mm	Peso gr.
7704005	**ALVPRA/100+K**	**100**	33	18	28	Ø10	17	330
7704010	**ALVPRA/125+K**	**125**	36	20	30	Ø12	18	525
7704015	**ALVPRA/140+K**	**140**	39	22	32	Ø14	19	610
7704020	**ALVPRA/160+K**	**160**	40	23	40	Ø14	20	960
7704030	**ALVPRA/200+K**	**200**	45	26	50	Ø18	24	1600
7704035	**ALVPRA/250+K**	**250**	50	30	50	Ø22	28	2200

ALVPRA+X

Volantino pieno
Solid Disc Handwheel / Volante de disco

REACH COMPLIANT · RoHS COMPLIANT 2011/65/EU · ALL

Descrizione
Mozzo con foro liscio passante H7.
Manopola girevole in duroplasto nero.
Hub with smooth through hole H7.
Revolving handle in black phenolic plastic.
Buje con agujero liso pasante H7.
Empuñadura giratoria en duroplástico negro.

Materiale
Alluminio. Superficie della circonferenza lucidata.
Aluminium. Polished surface.
Aluminio. Superficie pulida.

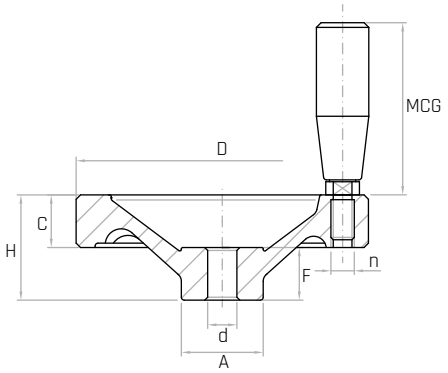

Codice	Modello	D mm	H mm	C mm	A mm	d mm	F mm	n	MCG mm	Peso gr.
7704105	**ALVPRA/100+X**	**100**	33	18	28	Ø10	17	M6	17x40	351
7704110	**ALVPRA/125+X**	**125**	36	20	30	Ø12	18	M8	23x55	580
7704115	**ALVPRA/140+X**	**140**	39	22	32	Ø14	19	M8	25x65	695
7704120	**ALVPRA/160+X**	**160**	40	23	40	Ø14	20	M10	25x65	1048
7704130	**ALVPRA/200+X**	**200**	45	26	50	Ø18	24	M10	28x85	1722
7704135	**ALVPRA/250+X**	**250**	50	30	50	Ø22	28	M12	28x85	2329

ALVPRA+Y

Volantino pieno

Solid Disc Handwheel / Volante de disco

REACH COMPLIANT | RoHS COMPLIANT 2011/65/EU | ALL

Descrizione

Mozzo con foro liscio passante H7.
Manopola ogivale girevole in alluminio.
Hub with smooth through hole H7.
Aluminium revolving handle.
Buje con agujero liso pasante H7.
Empuñadura giratoria en aluminio.

Materiale

Alluminio. Superficie della circonferenza lucidata.
Aluminium. Polished surface.
Aluminio. Superficie pulida.

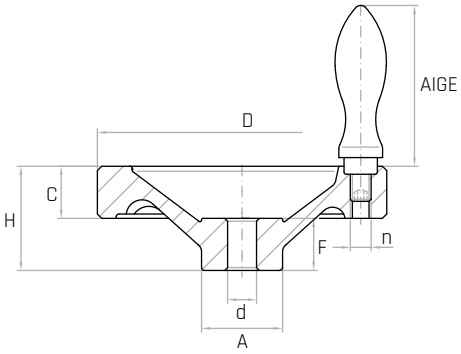

Codice	Modello	D mm	H mm	C mm	A mm	d mm	F mm	n	AIGE mod.	Peso gr.
7704205	**ALVPRA/100+Y**	**100**	33	18	28	Ø10	17	M6	16	370
7704210	**ALVPRA/125+Y**	**125**	36	20	30	Ø12	18	M8	20	585
7704215	**ALVPRA/140+Y**	**140**	39	22	32	Ø14	19	M8	20	670
7704220	**ALVPRA/160+Y**	**160**	40	23	40	Ø14	20	M10	25	1060
7704230	**ALVPRA/200+Y**	**200**	45	26	50	Ø18	24	M10	25	1700
7704235	**ALVPRA/250+Y**	**250**	50	30	50	Ø22	28	M12	32	2375

Tabella tecnica per fori speciali

Manovelle
Crank handles / Manivelas

Diametro massimo di foratura e profondità bussole Maximum hole diameter and depth of steel hub Diámetro máximo de perforación y profundidad del inserto.			Cave per linguette For plain key Para llave			
Modello	**d**	**D max**	**B max**	**F**	**C**	**Tolleranza quota C**
MV/65	4	14	12	4	13,8	+ 0,1 0
MV/80	4	16	12	4	13,8	
MV/100	4	18	14	5	16,3	
MV/130	6	20	18	6	20,8	
MV/160	6	26	20	6	22,8	
MH/65	4	14	12	4	13,8	+ 0,1 0
MH/80	4	16	12	4	13,8	
MH/100	4	18	14	5	16,3	
MH/130	6	20	18	6	20,8	
MH/160	6	26	20	6	22,8	

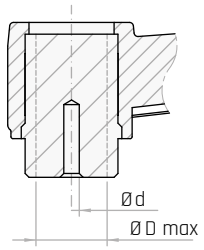

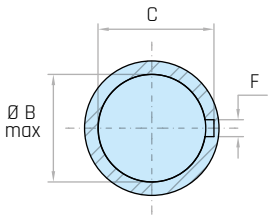

MV/M

Manovella
Crank handle / Manivela

REACH COMPLIANT | RoHS COMPLIANT 2011/65/EU | PA6 | +130 -20 | PF | +130 -30

Descrizione

Manopola girevole in duroplasto su perno in acciaio.
Revolving handle in phenolic plastic on steel stud.
Empuñadura giratoria de duroplástico, perno de acero.

Materiale

Tecnopolimero nero, rinforzato con fibre di vetro, finitura opaca.
Black thermoplastic, glass fiber reinforced, mat.
Termoplástico negro, reforzado con fibra de vidrio, acabado mate.

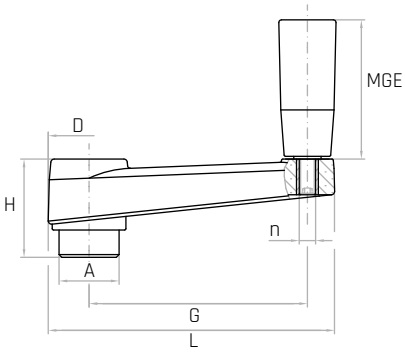

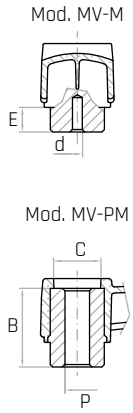

Codice	Modello	G mm	L mm	A mm	D mm	E mm	H mm	d mm	P mm	B mm	C mm	MGE mm	n	Peso gr.
6335010	**MV/65-M**	**65**	87	18	27	10	33	Ø4	-	30	16	17x40	M6	103
6335030	**MV/80-M**	**80**	105	22	30	10	36	Ø4	-	32	19	21x50	M6	163
6335040	**MV/100-M**	**100**	128	24	34	10	40	Ø4	-	37	22	25x65	M8	264
6335050	**MV/130-M**	**130**	162	28	40	14	49	Ø6	-	44	25	28x85	M8	411
6335060	**MV/160-M**	**160**	196	34	45	15	55	Ø6	-	49	28	28x85	M10	575
6335220	**MV/65-PM**	**65**	87	18	27	10	33	-	Ø8	30	16	17x40	M6	92
6335230	**MV/80-PM**	**80**	105	22	30	10	36	-	Ø10	32	19	21x50	M6	144
6335240	**MV/100-PM**	**100**	128	24	34	10	40	-	Ø12	37	22	25x65	M8	232
6335250	**MV/130-PM**	**130**	162	28	40	14	49	-	Ø14	44	25	28x85	M8	327
6335260	**MV/160-PM**	**160**	196	34	45	15	55	-	Ø16	49	28	28x85	M10	510

NOTE: Disponibili a magazzino nella versione con preforo cieco oppure con foro liscio passante H7 (versione P). Il foro cieco di invito può essere allargato alla misura desiderata. Si forniscono, per quantità adeguate, le manovelle con mozzo forato a misura. A richiesta si forniscono in colori diversi.

Special colours, inch, metric bores, keyways, set screw holes, ect. available upon request.

Por cantidad apropiada, disponible también en colores diferentes y con insertos de distintas medidas.

MV/MR

Manovella
Crank handle / Manivela

REACH COMPLIANT | RoHS COMPLIANT 2011/65/EU | PA6 | +130 -20 | PF | +130 -30

Descrizione
Manopola girevole ribaltabile a scatto in duroplasto.
Fold-away revolving handle in phenolic plastic.
Empuñadura giratoria abatible de duroplástico.

Materiale
Tecnopolimero nero, rinforzato con fibre di vetro, finitura opaca.
Black thermoplastic, glass fiber reinforced, mat.
Termoplástico negro, reforzado con fibra de vidrio, acabado mate.

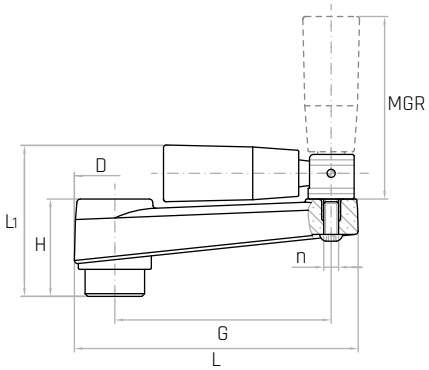

Mod. MV-MR

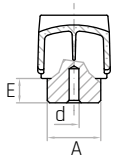

Mod. MV-PMR

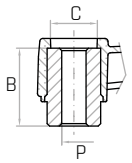

Codice	Modello	G mm	L mm	L1 mm	A mm	D mm	E mm	H mm	d mm	P mm	B mm	C mm	MGR mm	n	Peso gr.
6335130	**MV/80-MR**	**80**	105	55	22	30	10	36	Ø4	-	32	19	21x50	M5	180
6335140	**MV/100-MR**	**100**	128	65	24	34	10	40	Ø4	-	37	22	25x65	M6	274
6335150	**MV/130-MR**	**130**	162	76	28	40	14	49	Ø6	-	44	25	25x65	M6	387
6335160	**MV/160-MR**	**160**	196	87	34	45	15	55	Ø6	-	49	28	28x85	M6	598
6335330	**MV/80-PMR**	**80**	105	55	22	30	10	36	-	Ø10	32	19	21x50	M5	166
6335340	**MV/100-PMR**	**100**	128	65	24	34	10	40	-	Ø12	37	22	25x65	M6	241
6335350	**MV/130-PMR**	**130**	162	76	28	40	14	49	-	Ø14	44	25	25x65	M6	335
6335360	**MV/160-PMR**	**160**	196	87	34	45	15	55	-	Ø16	49	28	28x85	M6	529

NOTE: Disponibili a magazzino nella versione con preforo cieco oppure con foro liscio passante H7 (versione P). Il foro cieco di invito può essere allargato alla misura desiderata. Si forniscono, per quantità adeguate, le manovelle con mozzo forato a misura. L'esecuzione con manopola girevole ribaltabile a scatto è consigliata quando per motivi di ingombro o di sicurezza si vuole ripiegare la manopola in posizione di riposo.
Special inch, metric bores, keyways, set screw holes, ect. available upon request.
Por cantidad apropiada, disponible también con insertos de distintos medidas.

MV/TM

Manovella
Crank handle / Manivela

REACH COMPLIANT | RoHS COMPLIANT 2011/65/EU | PA6 | +130 -20 | PF | +130 -30

Descrizione
Manopola girevole in duroplasto su perno in acciaio.
Revolving handle in phenolic plastic on steel stud.
Empuñadura giratoria de duroplástico, perno de acero.

Materiale
Tecnopolimero nero, rinforzato con fibre di vetro, finitura opaca.
Black thermoplastic, glass fiber reinforced, mat.
Termoplástico negro, reforzado con fibra de vidrio, acabado mate.

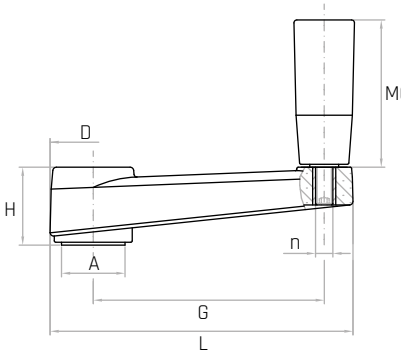

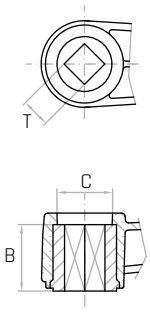

Codice	Modello	G mm	L mm	A mm	D mm	H mm	T mm	B mm	C mm	MGE mm	n	Peso gr.
6335420	**MV/65-TM**	**65**	87	18	27	23	8x8	20	16	17x40	M6	77
6335430	**MV/80-TM**	**80**	105	22	30	26	10x10	22	19	21x50	M6	120
6335440	**MV/100-TM**	**100**	128	24	34	30	12x12	27	22	25x65	M8	236
6335450	**MV/130-TM**	**130**	162	28	40	35	14x14	30	25	28x85	M8	293
6335460	**MV/160-TM**	**160**	196	34	45	40	17x17	34	28	28x85	M10	369

NOTE: Foro quadro passante. Si forniscono, per quantità adeguate, le manovelle con mozzo forato a misura. A richiesta si forniscono in colori diversi.
Square through hole. Special colours, inch, metric bores, keyways, set screw holes, ect. available upon request.
Agujero cuadrado pasante. Por cantidad apropiada, disponible también en colores diferentes y con insertos de distintas medidas.

MH/MEP

Manovella
Crank handle / Manivela

REACH COMPLIANT | RoHS COMPLIANT 2011/65/EU | PA6 | +130 -30

Descrizione
Manopola girevole in termoplastico su perno in acciaio.
Thermoplastic revolving handle on steel stud.
Empuñadura giratoria de termoplástico, perno de acero.

Materiale
Tecnopolimero nero, rinforzato con fibre di vetro, finitura opaca.
Black thermoplastic, glass fiber reinforced, mat.
Termoplástico negro, reforzado con fibra de vidrio, acabado mate.

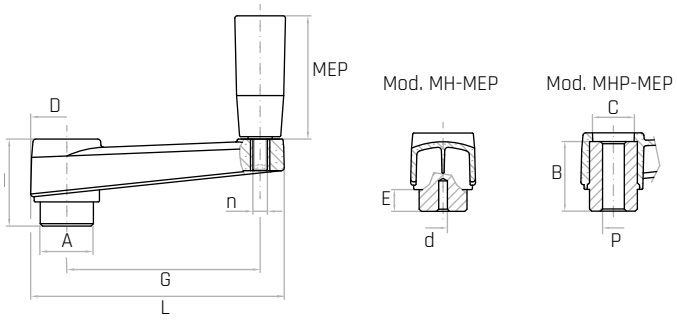

Codice	Modello	G mm	L mm	A mm	D mm	E mm	H mm	d mm	P mm	B mm	C mm	MEP mm	n	Peso gr.
6384020	**MH/65-MEP**	**65**	87	18	27	10	33	Ø4	-	30	16	21x50	M6	105
6384030	**MH/80-MEP**	**80**	105	22	30	10	36	Ø4	-	32	19	21x50	M6	143
6384040	**MH/100-MEP**	**100**	128	24	34	10	40	Ø4	-	37	22	23x70	M8	229
6384050	**MH/130-MEP**	**130**	162	28	40	14	49	Ø6	-	44	25	26x90	M8	370
6384060	**MH/160-MEP**	**160**	196	34	45	15	55	Ø6	-	49	28	26x90	M10	539
6384220	**MHP/65-MEP**	**65**	87	18	27	10	33	-	Ø8	30	16	21x50	M6	95
6384230	**MHP/80-MEP**	**80**	105	22	30	10	36	-	Ø10	32	19	21x50	M6	130
6384240	**MHP/100-MEP**	**100**	128	24	34	10	40	-	Ø12	37	22	23x70	M8	197
6384250	**MHP/130-MEP**	**130**	162	28	40	14	49	-	Ø14	44	25	26x90	M8	291
6384260	**MHP/160-MEP**	**160**	196	34	45	15	55	-	Ø16	49	28	26x90	M10	469

NOTE: Disponibili a magazzino nella versione con preforo cieco oppure con foro liscio passante H7 (versione P). Il foro cieco di invito può essere allargato alla misura desiderata. Si forniscono, per quantità adeguate, le manovelle, con mozzo forato a misura. A richiesta si forniscono in colori diversi.
Special colours, inch, metric bores, keyways, set screw holes, ect. available upon request.
Por cantidad apropiada, disponible también en colores diferentes y con insertos de distintas medidas.

MH/PGR

Manovella
Crank handle / Manivela

REACH COMPLIANT | RoHS COMPLIANT 2011/65/EU | PA6 | +130 -30

Descrizione
Manopola girevole ribaltabile a scatto in termoplastico.
Thermoplastic fold-away revolving handle.
Empuñadura giratoria abatible de termoplástico.

Materiale
Tecnopolimero nero, rinforzato con fibre di vetro, finitura opaca.
Black thermoplastic, glass fiber reinforced, mat.
Termoplástico negro, reforzado con fibra de vidrio, acabado mate.

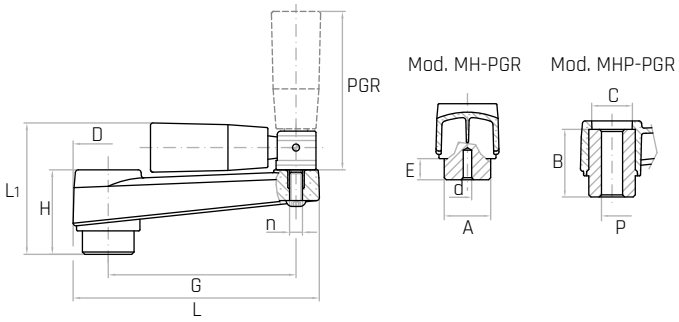

Codice	Modello	G mm	L mm	L1 mm	A mm	D mm	E mm	H mm	d mm	P mm	B mm	C mm	PGR mm	n	Peso gr.
6384130	**MH/80-PGR**	**80**	105	55	22	30	10	36	Ø4	-	32	19	21x50	M5	175
6384140	**MH/100-PGR**	**100**	128	63	24	34	10	40	Ø4	-	37	22	23x70	M6	255
6384150	**MH/130-PGR**	**130**	162	74	28	40	14	49	Ø6	-	44	25	23x70	M6	366
6384160	**MH/160-PGR**	**160**	196	86	34	45	15	55	Ø6	-	49	28	26x90	M6	567
6384330	**MHP/80-PGR**	**80**	105	55	22	30	10	36	-	Ø10	32	19	21x50	M5	161
6384340	**MHP/100-PGR**	**100**	128	63	24	34	10	40	-	Ø12	37	22	23x70	M6	223
6384350	**MHP/130-PGR**	**130**	162	74	28	40	14	49	-	Ø14	44	25	23x70	M6	317
6384360	**MHP/160-PGR**	**160**	196	86	34	45	15	55	-	Ø16	49	28	26x90	M6	498

NOTE: Disponibili a magazzino nella versione con preforo cieco oppure con foro liscio passante H7 (versione P). Il foro cieco di invito può essere allargato alla misura desiderata. Si forniscono, per quantità adeguate, le manovelle, con mozzo forato a misura. A richiesta si forniscono in colori diversi.
Special colours, inch, metric bores, keyways, set screw holes, ect. available upon request.
Por cantidad apropiada, disponible también en colores diferentes y con insertos de distintas medidas.

MHQ

Manovella

Crank handle / Manivela

REACH COMPLIANT | RoHS COMPLIANT 2011/65/EU | PA6 | +130 -30

Descrizione

Manopola girevole in termoplastico su perno in acciaio.
Thermoplastic revolving handle on steel stud.
Empuñadura giratoria de termoplástico, perno de acero.

Materiale

Tecnopolimero nero, rinforzato con fibre di vetro, finitura opaca.
Black thermoplastic, glass fiber reinforced, mat.
Termoplástico negro, reforzado con fibra de vidrio, acabado mate.

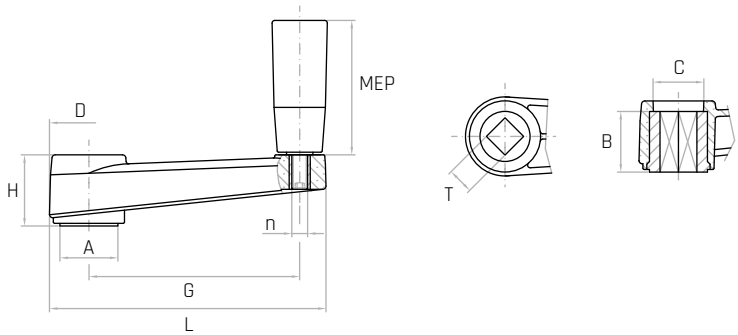

Codice	Modello	G mm	L mm	A mm	D mm	H mm	T mm	B mm	C mm	MEP mm	n	Peso gr.
6384420	**MHQ/65-MEP**	**65**	87	18	27	23	8x8	20	16	21x50	M6	78
6384430	**MHQ/80-MEP**	**80**	105	22	30	26	10x10	22	19	21x50	M6	102
6384440	**MHQ/100-MEP**	**100**	128	24	34	30	12x12	27	22	23x70	M8	167
6384450	**MHQ/130-MEP**	**130**	162	28	40	35	14x14	30	25	26x90	M8	236
6384460	**MHQ/160-MEP**	**160**	196	34	45	40	17x17	34	28	26x90	M10	367

NOTE: Foro quadro passante. Si forniscono, per quantità adeguate, le manovelle con mozzo forato a misura. A richiesta si forniscono in colori diversi.

Square hole. Special colours, inch, metric bores, keyways, set screw holes, ect. available upon request.

Agujero cuadrado pasante. Por cantidad apropiada, disponible también en colores diferentes y con insertos de distintas medidas.

MH/MRS

Manovella

Crank handle / Manivela

REACH COMPLIANT | RoHS COMPLIANT 2011/65/EU | PA6 | +130 -30

Descrizione

Manopola girevole ribaltabile a scatto in termoplastico.
Thermoplastic fold-away revolving handle.
Empuñadura giratoria abatible de termoplástico.

Materiale

Tecnopolimero nero, rinforzato con fibre di vetro, finitura opaca.
Black thermoplastic, glass fiber reinforced, mat.
Termoplástico negro, reforzado con fibra de vidrio, acabado mate.

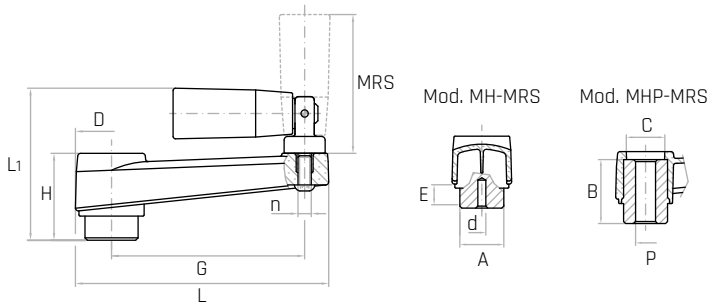

Codice	Modello	G mm	L mm	L1 mm	A mm	D mm	E mm	H mm	d mm	P mm	B mm	C mm	MRS mm	n	Peso gr.
6384530	**MH/80-MRS**	**80**	105	63	22	30	10	36	Ø4	-	32	19	21x50	M5	162
6384540	**MH/100-MRS**	**100**	128	72	24	34	10	40	Ø4	-	37	22	23x70	M6	250
6384550	**MH/130-MRS**	**130**	162	83	28	40	14	49	Ø6	-	44	25	23x70	M6	361
6384560	**MH/160-MRS**	**160**	196	93	34	45	15	55	Ø6	-	49	28	26x90	M6	597
6384630	**MHP/80-MRS**	**80**	105	63	22	30	10	36	-	Ø10	32	19	21x50	M5	125
6384640	**MHP/100-MRS**	**100**	128	72	24	34	10	40	-	Ø12	37	22	23x70	M6	220
6384650	**MHP/130-MRS**	**130**	162	83	28	40	14	49	-	Ø14	44	25	23x70	M6	312
6384660	**MHP/160-MRS**	**160**	196	93	34	45	15	55	-	Ø16	49	28	26x90	M6	518

NOTE: Disponibili a magazzino nella versione con preforo cieco oppure con foro liscio passante H7 (versione P). Il foro cieco di invito può essere allargato alla misura desiderata. Si forniscono, per quantità adeguate, le manovelle, con mozzo forato a misura. A richiesta si forniscono in colori diversi.

Special colours, inch, metric bores, keyways, set screw holes, ect. available upon request.

Por cantidad apropiada, disponible también en colores diferentes y con insertos de distintas medidas.

LM

Leva di manovra

Control lever / Palanca de maniobra

REACH COMPLIANT | RoHS COMPLIANT 2011/65/EU | PA6 | +130 -30

Descrizione

Bussola e braccio in acciaio zincato con manopola in duroplasto nero.
Zinc plated steel insert and arm with black phenolic plastic handle.
Inserto y brazo de acero galvanizado con empuñadura de duroplástico negro.

Materiale

Corpo centrale in tecnopolimero nero rinforzato con fibre di vetro.
Black mat thermoplastic central body, glass fiber reinforced.
Cuerpo central de termoplástico negro reforzado con fibra de vidrio.

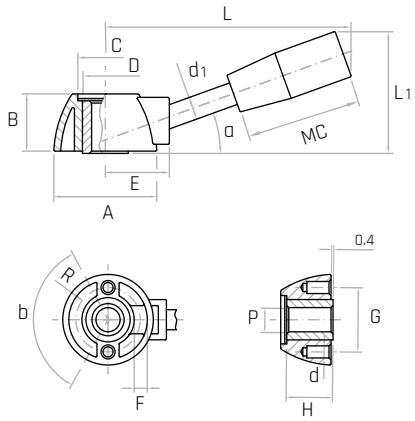

Codice	Modello	B mm	A mm	E mm	C mm	D mm	L mm	L1 mm	P mm	H mm	G mm	d mm	R mm	b	F mm	d1 mm	a	MC mm	Peso gr.
6337100	**LM/46-P8**	25	**46**	28	22	22	108	53	8	22	32	Ø6	17	125°	7	10	20°	21x50	112
6337110	**LM/46-P12**	25	**46**	28	22	22	108	53	12	22	32	Ø6	17	125°	7	10	20°	21x50	110
6337120	**LM/46-P15**	25	**46**	28	22	22	108	53	15	22	32	Ø6	17	125°	7	10	20°	21x50	107
6337200	**LM/56-P10**	30	**56**	34	28	26	127	60	10	27	39	Ø8	20	125°	9	12	20°	23x55	185
6337210	**LM/56-P14**	30	**56**	34	28	26	127	60	14	27	39	Ø8	20	125°	9	12	20°	23x55	180
6337220	**LM/56-P18**	30	**56**	34	28	26	127	60	18	27	39	Ø8	20	125°	9	12	20°	23x55	173

NOTE: A richiesta si forniscono in colori diversi e con mozzo forato a misura (tolleranza H7). A richiesta si possono montare altri modelli di impugnature e bracci di lunghezza diversa. Due fori a 180° per alloggio sfera e molla, qualora sia necessario il montaggio a scatto. Zona di regolazione dell'angolo di manovra (β) con sede di scorrimento. Per montaggio con foro trasversale di spinatura all'albero, suggeriamo di collocare l'asse del foro a 45° dall'asse della leva, in modo da non interferire con i due fori di alloggiamento per sfera e molla. Si fornisce un dischetto autoadesivo in alluminio opaco (senza scritte), da inserire dopo il montaggio. A richiesta il dischetto si fornisce serigrafato (marchi, numeri, lettere e altri simboli).

Special bores, different arm lengths, different handle shapes, and custom labeled cover disk available upon request.

Por cantidad apropiada, disponible también con buje perforado a medida, con brazos de diferente longitud y con empuñadura de forma diferente. Disco serigrafiado bajo petición.

LMT

Leva di manovra

Control lever / Palanca de maniobra

REACH COMPLIANT | RoHS COMPLIANT 2011/65/EU | PA6 | +130 -30

Descrizione

Bussola e braccio in acciaio zincato con manopola in duroplasto nero.
Zinc plated steel insert and arm with black phenolic plastic handle.
Inserto y brazo de acero galvanizado con empuñadura de duroplástico negro.

Materiale

Corpo centrale in tecnopolimero nero rinforzato con fibre di vetro.
Black mat thermoplastic central body, glass fiber reinforced.
Cuerpo central de termoplástico negro reforzado con fibra de vidrio.

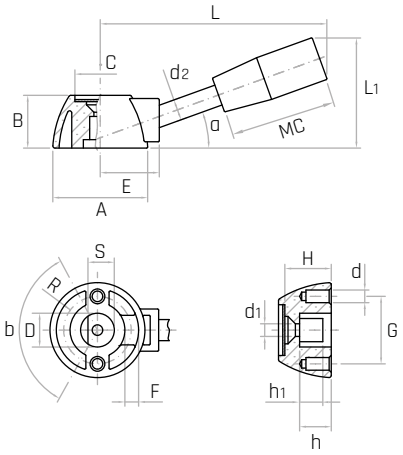

Codice	Modello	A mm	B mm	E mm	C mm	D mm	L mm	L1 mm	S mm	h mm	h1 mm	H mm	d1 mm	G mm	d mm	R mm	b	F mm	d2 mm	a	MC mm	Peso gr.
6337500	**LMT/46**	**46**	25	28	22	16	108	53	13	16	12	22	6,5	32	Ø6	17	125°	7	10	20°	21x50	98
6337550	**LMT/56**	**56**	30	34	28	22	127	60	19	21	18	27	6,5	39	Ø8	20	125°	9	12	20°	23x55	100

NOTE: Questa versione ottenuta di stampaggio nel materiale plastico è costituita da un foro centrale a mezza luna per consentire il montaggio calettato su alberi. Dotata di foro predisposto per contenere una vite testa svasata piana a cava esagonale per il fissaggio. A richiesta si forniscono in colori diversi e si possono montare altri modelli di impugnature e bracci di lunghezza diversa. Due fori a 180° per alloggio sfera e molla qualora sia necessario il montaggio a scatto. A richiesta si forniscono sfere e molle con sovrapprezzo. Zona di regolazione dell'angolo di manovra (β) con sede di scorrimento. Per montaggio con foro trasversale di spinatura all'albero, suggeriamo di collocare l'asse del foro a 45° dall'asse della leva, in modo da non interferire con i due fori di alloggiamento per sfera e molla. Si fornisce un dischetto autoadesivo in alluminio opaco (senza scritte), da inserire dopo il montaggio. A richiesta il dischetto si fornisce serigrafato (marchi, numeri, lettere e altri simboli). Manopola cilindrica.

Special bores, different arm lengths, different handle shapes, and custom labeled cover disk available upon request.

Por cantidad apropiada, disponible también con buje perforado a medida, con brazos de diferente longitud y con empuñadura de forma diferente. Disco serigrafiado bajo petición.

V2B - V3B

Volantino a bracci
Arm lever / Volante de brazos

REACH COMPLIANT | RoHS COMPLIANT 2011/65/EU | PF | +130 -20

Descrizione
Bussola e bracci in acciaio zincato.
Zinc plated steel insert and arms.
Inserto y brazos de acero galvanizado.

Materiale
Duroplasto nero.
Black phenolic plastic.
Duroplástico negro.

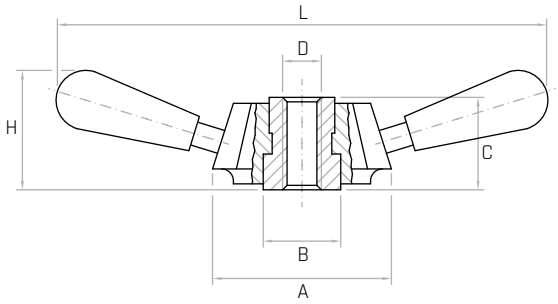

Codice	Modello	H mm	L mm	A mm	B mm	D	C mm	Peso gr.
Due bracci I Two Arms I Dos brazos								
6109005	**V2B/230**	65	**230**	88	38	M22	42	584
6109006	**V2B/230**	65	**230**	88	38	Ø10	42	672
6109010	**V2B/275**	70	**275**	88	38	M22	42	662
6109011	**V2B/275**	70	**275**	88	38	Ø10	42	751
6109015	**V2B/340**	84	**340**	88	38	M22	42	745
6109016	**V2B/340**	84	**340**	88	38	Ø10	42	833
6109020	**V2B/400**	95	**400**	88	38	M22	42	834
6109021	**V2B/400**	95	**400**	88	38	Ø10	42	922
Tre bracci I Three Arms I Tres brazos								
6109025	**V3B/230**	65	**230**	88	38	M22	42	670
6109026	**V3B/230**	65	**230**	88	38	Ø10	42	760
6109030	**V3B/275**	70	**275**	88	38	M22	42	791
6109031	**V3B/275**	70	**275**	88	38	Ø10	42	880
6109035	**V3B/340**	84	**340**	88	38	M22	42	915
6109036	**V3B/340**	84	**340**	88	38	Ø10	42	1003
6109040	**V3B/400**	95	**400**	88	38	M22	42	922
6109041	**V3B/400**	95	**400**	88	38	Ø10	42	1137

NOTE: A richiesta la manopola terminale dei bracci può essere sostituita da altre versioni.
The arms terminal handle can be replaced with others versions upon request.
Previa solicitud, la empuñadura final de los brazos puede ser sostituida por otras versiones.

GAMM

Volantini di bloccaggio

Locking knobs
Volantes bloqueando

VB

Volantino a 6 lobi
Six-lobe knob / Volante de seis lóbulos

REACH COMPLIANT · RoHS COMPLIANT 2011/65/EU · PF · +130 -20

Descrizione
Bussola in ottone e foro cieco filettato. Sottotesta pieno.
Brass insert with tapped blind hole. Filled knob.
Inserto de latón y agujero ciego roscado. Volante lleno.

Materiale
Duroplasto nero.
Black phenolic plastic.
Duroplástico negro.

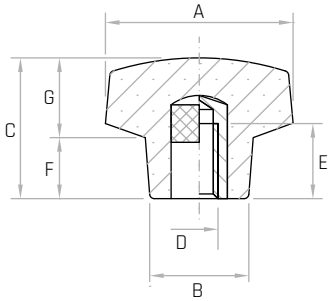

Codice	Modello	A mm	B mm	C mm	D	E mm	F mm	G mm	Peso gr.
6113005	**VB/20 M4**	20	13	15	**M4**	9	7	8	5
6113010	**VB/20 M5**	20	13	15	**M5**	9	7	8	5
6113015	**VB/20 M6**	20	13	15	**M6**	9	7	8	5
6113020	**VB/30 M5**	30	17	24	**M5**	9	11	13	14
6113025	**VB/30 M6**	30	17	24	**M6**	9	11	13	15
6113030	**VB/30 M8**	30	17	24	**M8**	13	11	13	17
6113031	**VB/30 Ø8**	30	17	24	**Ø8**	15	11	13	17
6113037	**VB/40 M6**	40	21	28	**M6**	13	12	16	35
6113042	**VB/40 M8**	40	21	28	**M8**	15	12	16	34
6113047	**VB/40 M10**	40	21	28	**M10**	16	12	16	36
6113052	**VB/50 M8**	50	25	33	**M8**	15	13	20	54
6113057	**VB/50 M10**	50	25	33	**M10**	16	13	20	56
6113062	**VB/50 M12**	50	25	33	**M12**	18	13	20	58
6113077	**VB/60 M12**	60	28	35	**M12**	18	15	20	78

NOTE: Si forniscono, per quantità adeguate, con inserti a misura in acciaio, in ottone e in acciaio inox.

For certain minimum quantities tapped metal inserts available in brass, zinc plated steel or stainless steel upon request.

Por cantidad apropiada, disponible también con insertos de distintas medidas.

VB

Volantino a 6 lobi
Six-lobe knob / Volante de seis lóbulos

REACH COMPLIANT | RoHS COMPLIANT 2011/65/EU | PF | +130 -20

Descrizione
Bussola in ottone e foro cieco filettato.
Brass insert with tapped blind hole.
Inserto de latón y agujero ciego roscado.

Materiale
Duroplasto nero.
Black phenolic plastic.
Duroplástico negro.

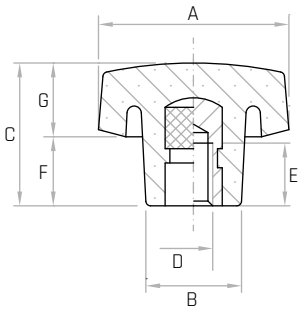

Codice	Modello	A mm	B mm	C mm	D	E mm	F mm	G mm	Peso gr.
6113035	**VB/40 M6**	40	21	28	**M6**	13	13	15	26
6113040	**VB/40 M8**	40	21	28	**M8**	15	13	15	30
6113041	**VB/40 Ø8**	40	21	28	**Ø8**	-	13	15	30
6113045	**VB/40 M10**	40	21	28	**M10**	16	13	15	31
6113050	**VB/50 M8**	50	25	33	**M8**	15	15	18	48
6113055	**VB/50 M10**	50	25	33	**M10**	16	15	18	49
6113060	**VB/50 M12**	50	25	33	**M12**	18	15	18	50
6113065	**VB/60 M8**	60	28	35	**M8**	15	15	20	67
6113070	**VB/60 M10**	60	28	35	**M10**	16	15	20	68
6113075	**VB/60 M12**	60	28	35	**M12**	18	15	20	70
6113080	**VB/60 M14**	60	28	35	**M14**	20	15	20	75
6113085	**VB/60 M16**	60	28	35	**M16**	20	15	20	77
6113090	**VB/70 M10**	70	32	42	**M10**	16	21	21	92
6113095	**VB/70 M12**	70	32	42	**M12**	18	21	21	95
6113100	**VB/70 M14**	70	32	42	**M14**	20	21	21	100
6113105	**VB/70 M16**	70	32	42	**M16**	20	21	21	102
6113120	**VB/90 M12**	90	42	55	**M12**	18	26	29	202
6113125	**VB/90 M14**	90	42	55	**M14**	20	26	29	201
6113130	**VB/90 M16**	90	42	55	**M16**	20	26	29	201

NOTE: Si forniscono, per quantità adeguate, con inserti a misura in acciaio, in ottone e in acciaio inox.

For certain minimum quantities tapped metal inserts available in brass, zinc plated steel or stainless steel upon request.

Por cantidad apropiada, disponible también con insertos de distintas medidas.

VB/FP

Volantino a 6 lobi
Six-lobe knob / Volante de seis lóbulos

REACH COMPLIANT | RoHS COMPLIANT 2011/65/EU | PF | +130 -20

Descrizione
Bussola in ottone e foro passante filettato. Sottotesta pieno.
Brass insert with tapped through hole. Filled knob.
Inserto de latón y agujero pasante roscado. Volante lleno.

Materiale
Duroplasto nero.
Black phenolic plastic.
Duroplástico negro.

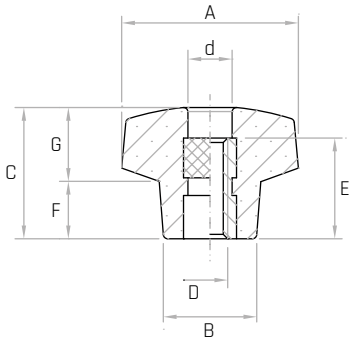

Codice	Modello	A mm	B mm	C mm	D	E mm	F mm	G mm	d mm	Peso gr.
6114002	**VB/20/FP M4**	20	13	15	**M4**	11	7	8	Ø7,5	6
6114003	**VB/20/FP M5**	20	13	15	**M5**	11	7	8	Ø7,5	7
6114005	**VB/20/FP M6**	20	13	15	**M6**	11	7	8	Ø7,5	10
6114010	**VB/30/FP M5**	30	17	24	**M5**	15	11	12,5	Ø9	15
6114015	**VB/30/FP M6**	30	17	24	**M6**	15	11	12,5	Ø9	16
6114020	**VB/30/FP M8**	30	17	24	**M8**	15	11	12,5	Ø9	17

NOTE: Si forniscono, per quantità adeguate, con inserti a misura in acciaio, in ottone, in acciaio inox.

For certain minimum quantities tapped metal inserts available in brass, zinc plated steel or stainless steel upon request.

Por cantidad apropiada, disponible también con insertos de distintas medidas.

VB/FP

Volantino a 6 lobi
Six-lobe knob / Volante de seis lóbulos

REACH COMPLIANT | RoHS COMPLIANT 2011/65/EU | PF | +130 -20

Descrizione
Bussola in ottone e foro passante filettato.
Brass insert with tapped through hole.
Inserto de latón y agujero pasante roscado.

Materiale
Duroplasto nero.
Black phenolic plastic.
Duroplástico negro.

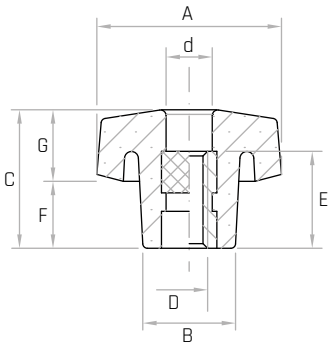

Codice	Modello	A mm	B mm	C mm	D	E mm	F mm	G mm	d mm	Peso gr.
6114025	**VB/40/FP M6**	40	21	28	**M6**	18	13	15	Ø11	28
6114030	**VB/40/FP M8**	40	21	28	**M8**	18	13	15	Ø11	29
6114035	**VB/40/FP M10**	40	21	28	**M10**	18	13	15	Ø11	31
6114040	**VB/50/FP M8**	50	25	33	**M8**	18	15	18	Ø13	43
6114045	**VB/50/FP M10**	50	25	33	**M10**	18	15	18	Ø13	45
6114050	**VB/50/FP M12**	50	25	33	**M12**	18	15	18	Ø13	47
6114055	**VB/60/FP M10**	60	28	35	**M10**	25	15	20	Ø11	70
6114060	**VB/60/FP M12**	60	28	35	**M12**	25	15	20	Ø13	70
6114065	**VB/60/FP M14**	60	28	35	**M14**	25	15	20	Ø15	70
6114070	**VB/60/FP M16**	60	28	35	**M16**	25	15	20	Ø17	68
6114075	**VB/70/FP M10**	70	32	42	**M10**	25	21	21	Ø11	92
6114080	**VB/70/FP M12**	70	32	42	**M12**	25	21	21	Ø13	96
6114085	**VB/70/FP M14**	70	32	42	**M14**	25	21	21	Ø15	94
6114090	**VB/70/FP M16**	70	32	42	**M16**	25	21	21	Ø17	93

NOTE: Si forniscono, per quantità adeguate, con inserti a misura in acciaio, in ottone, in acciaio inox.

For certain minimum quantities tapped metal inserts available in brass, zinc plated steel or stainless steel upon request.

Por cantidad apropiada, disponible también con insertos de distintas medidas.

VP

Volantino a 6 lobi
Six-lobe knob / Volante de seis lóbulos

REACH COMPLIANT · RoHS COMPLIANT 2011/65/EU · PF · +130 -20

Descrizione
Perno in acciaio zincato filettato. Sottotesta pieno.
Threaded zinc plated steel stud. Filled knob.
Perno de acero galvanizado roscado. Volante lleno.

Materiale
Duroplasto nero.
Black phenolic plastic.
Duroplástico negro.

Codice	Modello	A mm	B mm	C mm	F mm	G mm	D	L mm	Peso gr.
6112005	**VP/20 M4x10**	20	13	15	7	8	**M4**	10	5
6112010	**VP/20 M4x15**	20	13	15	7	8	**M4**	15	5
6112015	**VP/20 M4x25**	20	13	15	7	8	**M4**	25	6
6112020	**VP/20 M5x10**	20	13	15	7	8	**M5**	10	6
6112025	**VP/20 M5x15**	20	13	15	7	8	**M5**	15	7
6112030	**VP/20 M5x20**	20	13	15	7	8	**M5**	20	8
6112035	**VP/20 M5x25**	20	13	15	7	8	**M5**	25	8
6112040	**VP/20 M6x10**	20	13	15	7	8	**M6**	10	7
6112045	**VP/20 M6x15**	20	13	15	7	8	**M6**	15	8
6112050	**VP/20 M6x20**	20	13	15	7	8	**M6**	20	9
6112055	**VP/20 M6x25**	20	13	15	7	8	**M6**	25	11
6112060	**VP/20 M6x35**	20	13	15	7	8	**M6**	35	12
6112065	**VP/30 M5x10**	30	17	24	11	13	**M5**	10	11
6112070	**VP/30 M5x20**	30	17	24	11	13	**M5**	20	17
6112075	**VP/30 M6x10**	30	17	24	11	13	**M6**	10	16
6112080	**VP/30 M6x15**	30	17	24	11	13	**M6**	15	18
6112085	**VP/30 M6x20**	30	17	24	11	13	**M6**	20	20
6112090	**VP/30 M6x25**	30	17	24	11	13	**M6**	25	21
6112095	**VP/30 M6x30**	30	17	24	11	13	**M6**	30	22
6112100	**VP/30 M6x35**	30	17	24	11	13	**M6**	35	23
6112105	**VP/30 M6x40**	30	17	24	11	13	**M6**	40	24
6112110	**VP/30 M8x15**	30	17	24	11	13	**M8**	15	23
6112115	**VP/30 M8x20**	30	17	24	11	13	**M8**	20	25
6112120	**VP/30 M8x25**	30	17	24	11	13	**M8**	25	26
6112121	**VP/30 M8x30**	30	17	24	11	13	**M8**	30	27
6112125	**VP/30 M8x35**	30	17	24	11	13	**M8**	35	30
6112130	**VP/30 M8x45**	30	17	24	11	13	**M8**	45	33
6112135	**VP/30 M8x60**	30	17	24	11	13	**M8**	60	37

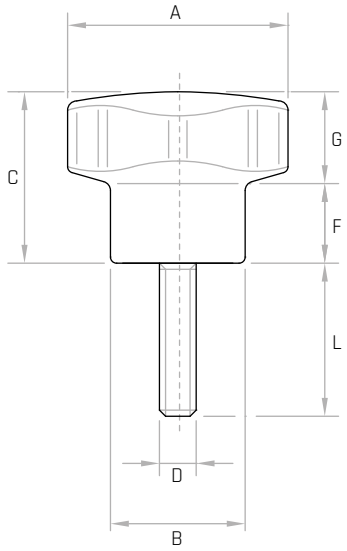

NOTE: Si forniscono, per quantità adeguate, con inserti a misura in acciaio, in ottone, in acciaio inox.

For certain minimum quantities threaded metal studs available in brass, zinc plated steel or stainless steel upon request.

Por cantidad apropiada, disponible también con insertos de distintas medidas.

VP

Volantino a 6 lobi

Six-lobe knob / Volante de seis lóbulos

REACH COMPLIANT · RoHS COMPLIANT 2011/65/EU · PF · +130 -20

Descrizione

Perno in acciaio zincato filettato.

Threaded zinc plated steel stud.

Perno de acero galvanizado roscado.

Materiale

Duroplasto nero.

Black phenolic plastic.

Duroplástico negro.

Codice	Modello	A mm	B mm	C mm	F mm	G mm	D	L mm	Peso gr.
6112140	**VP/40 M6x20**	40	21	28	13	15	**M6**	20	33
6112145	**VP/40 M6x25**	40	21	28	13	15	**M6**	25	34
6112147	**VP/40 M6x30**	40	21	28	13	15	**M6**	30	35
6112150	**VP/40 M6x40**	40	21	28	13	15	**M6**	40	37
6112155	**VP/40 M8x10**	40	21	28	13	15	**M8**	10	32
6112160	**VP/40 M8x15**	40	21	28	13	15	**M8**	15	36
6112165	**VP/40 M8x20**	40	21	28	13	15	**M8**	20	38
6112170	**VP/40 M8x25**	40	21	28	13	15	**M8**	25	39
6112175	**VP/40 M8x30**	40	21	28	13	15	**M8**	30	40
6112180	**VP/40 M8x35**	40	21	28	13	15	**M8**	35	42
6112185	**VP/40 M8x40**	40	21	28	13	15	**M8**	40	44
6112190	**VP/40 M8x50**	40	21	28	13	15	**M8**	50	46
6112195	**VP/40 M8x60**	40	21	28	13	15	**M8**	60	51
6112205	**VP/40 M8x70**	40	21	28	13	15	**M8**	70	55
6112210	**VP/40 M10x20**	40	21	28	13	15	**M10**	20	45
6112215	**VP/40 M10x30**	40	21	28	13	15	**M10**	30	50
6112220	**VP/40 M10x50**	40	21	28	13	15	**M10**	50	60
6112225	**VP/40 M10x70**	40	21	28	13	15	**M10**	70	70
6112230	**VP/50 M8x15**	50	25	33	15	18	**M8**	15	51
6112235	**VP/50 M8x20**	50	25	33	15	18	**M8**	20	52
6112240	**VP/50 M8x25**	50	25	33	15	18	**M8**	25	55
6112245	**VP/50 M8x30**	50	25	33	15	18	**M8**	30	56
6112250	**VP/50 M8x40**	50	25	33	15	18	**M8**	40	60
6112255	**VP/50 M8x45**	50	25	33	15	18	**M8**	45	61
6112256	**VP/50 M8x50**	50	25	33	15	18	**M8**	50	61
6112260	**VP/50 M8x60**	50	25	33	15	18	**M8**	60	67
6112265	**VP/50 M10x15**	50	25	33	15	18	**M10**	15	58
6112270	**VP/50 M10x20**	50	25	33	15	18	**M10**	20	61
6112275	**VP/50 M10x25**	50	25	33	15	18	**M10**	25	63
6112280	**VP/50 M10x30**	50	25	33	15	18	**M10**	30	65
6112284	**VP/50 M10x40**	50	25	33	15	18	**M10**	40	70
6112285	**VP/50 M10x50**	50	25	33	15	18	**M10**	50	76
6112290	**VP/50 M10x60**	50	25	33	15	18	**M10**	60	84
6112295	**VP/50 M12x30**	50	25	33	15	18	**M12**	30	86
6112300	**VP/50 M12x40**	50	25	33	15	18	**M12**	40	93
6112305	**VP/50 M12x60**	50	25	33	15	18	**M12**	60	108
6112310	**VP/60 M8x20**	60	28	35	15	20	**M8**	20	75
6112315	**VP/60 M8x40**	60	28	35	15	20	**M8**	40	80
6112320	**VP/60 M8x60**	60	28	35	15	20	**M8**	60	87
6112330	**VP/60 M10x20**	60	28	35	15	20	**M10**	20	82
6112335	**VP/60 M10x30**	60	28	35	15	20	**M10**	30	86
6112340	**VP/60 M10x35**	60	28	35	15	20	**M10**	35	94
6112345	**VP/60 M10x40**	60	28	35	15	20	**M10**	40	96
6112350	**VP/60 M10x45**	60	28	35	15	20	**M10**	45	99
6112355	**VP/60 M10x60**	60	28	35	15	20	**M10**	60	107
6112360	**VP/60 M10x70**	60	28	35	15	20	**M10**	70	110
6112365	**VP/60 M12x20**	60	28	35	15	20	**M12**	20	101
6112370	**VP/60 M12x30**	60	28	35	15	20	**M12**	30	107
6112375	**VP/60 M12x35**	60	28	35	15	20	**M12**	35	107
6112380	**VP/60 M12x40**	60	28	35	15	20	**M12**	40	115
6112385	**VP/60 M12x50**	60	28	35	15	20	**M12**	50	122
6112386	**VP/60 M12x60**	60	28	35	15	20	**M12**	60	127
6112390	**VP/60 M12x80**	60	28	35	15	20	**M12**	80	133
6112395	**VP/70 M10x30**	70	32	42	21	21	**M10**	30	115
6112400	**VP/70 M10x40**	70	32	42	21	21	**M10**	40	116
6112405	**VP/70 M12x30**	70	32	42	21	21	**M12**	30	133
6112415	**VP/70 M12x40**	70	32	42	21	21	**M12**	40	138
6112420	**VP/70 M12x50**	70	32	42	21	21	**M12**	50	145
6112425	**VP/70 M12x70**	70	32	42	21	21	**M12**	70	156
6112435	**VP/70 M14x40**	70	32	42	21	21	**M14**	40	170
6112440	**VP/70 M14x50**	70	32	42	21	21	**M14**	50	181
6112445	**VP/90 M12x60**	90	42	55	26	29	**M12**	60	255
6112450	**VP/90 M12x70**	90	42	55	26	29	**M12**	70	260
6112455	**VP/90 M14x60**	90	42	55	26	29	**M14**	60	283
6112460	**VP/90 M14x70**	90	42	55	26	29	**M14**	70	288
6112465	**VP/90 M16x60**	90	42	55	26	29	**M16**	60	322
6112470	**VP/90 M16x70**	90	42	55	26	29	**M16**	70	328

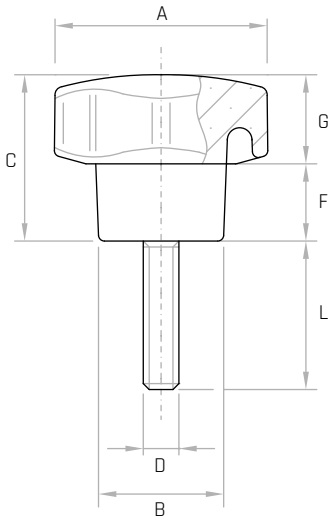

NOTE: Si forniscono, per quantità adeguate, con inserti a misura in acciaio, in ottone, in acciaio inox.

For certain minimum quantities threaded metal studs available in brass, zinc plated steel or stainless steel upon request.

Por cantidad apropiada, disponible también con insertos de distintas medidas.

VBX

Volantino a 6 lobi

Six-lobe knob / Volante de seis lóbulos

REACH COMPLIANT · RoHS COMPLIANT 2011/65/EU · INOX · PF · +130 -20

Descrizione

Bussola in acciaio inox AISI 303 e foro cieco filettato.
Stainless steel insert with tapped blind hole (AISI 303).
Inserto de acero inoxidable y agujero ciego roscado (AISI 303).

Materiale

Duroplasto nero.
Black phenolic plastic.
Duroplástico negro.

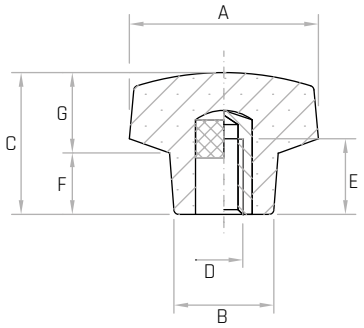

Codice	Modello	A mm	B mm	C mm	D	E mm	F mm	G mm	Peso gr.
6157005	**VBX/20 M5**	20	13	15	**M5**	9	7	8	5
6157010	**VBX/20 M6**	20	13	15	**M6**	9	7	8	5
6157020	**VBX/30 M6**	30	17	24	**M6**	9	11	13	15
6157030	**VBX/40 M6**	40	21	28	**M6**	13	12	16	34
6157040	**VBX/40 M8**	40	21	28	**M8**	15	12	16	33
6157050	**VBX/50 M8**	50	25	33	**M8**	15	13	20	54
6157060	**VBX/50 M10**	50	25	33	**M10**	16	13	20	55
6157080	**VBX/60 M12**	60	28	37	**M12**	18	15	22	85

NOTE: Si forniscono, per quantità adeguate, con inserti a misura.

For certain minimum quantities tapped metal inserts available upon request.

Por cantidad apropiada, disponible también con insertos de distintas medidas.

VBX/FP

Volantino a 6 lobi

Six-lobe knob / Volante de seis lóbulos

REACH COMPLIANT · RoHS COMPLIANT 2011/65/EU · INOX · PF · +130 -20

Descrizione

Bussola in acciaio inox AISI 303 e foro passante filettato.
Stainless steel insert with tapped through hole (AISI 303).
Inserto de acero inoxidable y agujero pasante roscado (AISI 303).

Materiale

Duroplasto nero.
Black phenolic plastic.
Duroplástico negro.

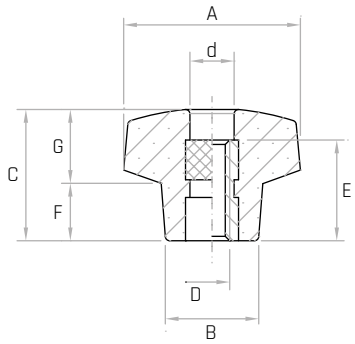

Codice	Modello	A mm	B mm	C mm	D	E mm	F mm	G mm	d mm	Peso gr.
6157105	**VBX/20/FP M6**	20	13	15	**M6**	11	7	8	Ø7,5	10
6157115	**VBX/30/FP M6**	30	17	24	**M6**	15	11	12,5	Ø9	16
6157125	**VBX/40/FP M6**	40	21	28	**M6**	18	13	15	Ø11	33
6157135	**VBX/40/FP M8**	40	21	28	**M8**	18	13	15	Ø11	34
6157145	**VBX/50/FP M8**	50	25	33	**M8**	18	15	18	Ø13	49
6157155	**VBX/50/FP M10**	50	25	33	**M10**	18	15	18	Ø13	52

NOTE: Si forniscono, per quantità adeguate, con inserti a misura.

For certain minimum quantities tapped metal inserts available upon request.

Por cantidad apropiada, disponible también con insertos de distintas medidas.

VPX

Volantino a 6 lobi
Six-lobe knob / Volante de seis lóbulos

REACH COMPLIANT | RoHS COMPLIANT 2011/65/EU | INOX | PF | +130 -20

Descrizione
Perno in acciaio inox filettato AISI 303.
Threaded stainless steel stud (AISI 303).
Perno de acero inoxidable roscado (AISI 303).

Materiale
Duroplasto nero.
Black phenolic plastic.
Duroplástico negro.

Codice	Modello	A mm	B mm	C mm	F mm	G mm	D	L mm	Peso gr.
6158010	**VPX/20 M5x15**	20	13	15	7	8	**M5**	15	9
6158020	**VPX/20 M6x15**	20	13	15	7	8	**M6**	15	10
6158030	**VPX/20 M6x20**	20	13	15	7	8	**M6**	20	13
6158050	**VPX/30 M6x10**	30	17	24	11	13	**M6**	10	18
6158055	**VPX/30 M6x15**	30	17	24	11	13	**M6**	15	20
6158060	**VPX/30 M6x20**	30	17	24	11	13	**M6**	20	21
6158075	**VPX/30 M6x35**	30	17	24	11	13	**M6**	35	22
6158150	**VPX/40 M8x20**	40	21	28	12	16	**M8**	20	42
6158155	**VPX/40 M8x25**	40	21	28	12	16	**M8**	25	44
6158160	**VPX/40 M8x30**	40	21	28	12	16	**M8**	30	46
6158165	**VPX/40 M8x35**	40	21	28	12	16	**M8**	35	48
6158175	**VPX/40 M8x45**	40	21	28	12	16	**M8**	45	51
6158250	**VPX/50 M10x20**	50	25	33	13	20	**M10**	20	73
6158260	**VPX/50 M10x30**	50	25	33	13	20	**M10**	30	78
6158270	**VPX/50 M10x40**	50	25	33	13	20	**M10**	40	83
6158280	**VPX/50 M10x50**	50	25	33	13	20	**M10**	50	87
6158350	**VPX/60 M12x30**	60	28	37	15	22	**M12**	30	118
6158450	**VPX/70 M12x70**	70	32	42	18	24	**M12**	70	184

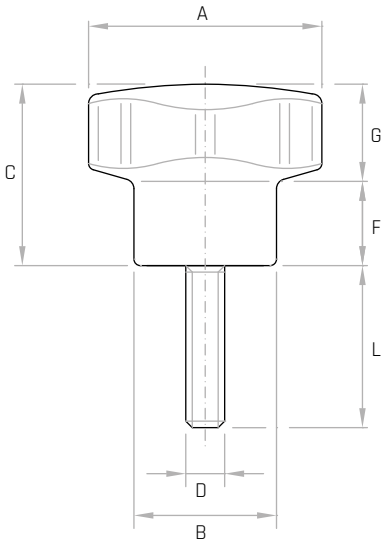

NOTE: Si forniscono, per quantità adeguate, con inserti a misura.
For certain minimum quantities, threaded metal studs available upon request.
Por cantidad apropiada, disponible también con insertos de distintas medidas.

LB

Volantino a 6 lobi
Six-lobe knob / Volante de seis lóbulos

REACH COMPLIANT | RoHS COMPLIANT 2011/65/EU | PA6 | +130 -30

Descrizione
Bussola in ottone e foro cieco filettato.
Brass insert with tapped blind hole.
Inserto de latón y agujero ciego roscado.

Materiale
Tecnopolimero nero, rinforzato con fibre di vetro, finitura opaca.
Black thermoplastic, glass fiber reinforced, mat.
Termoplástico negro, reforzado con fibra de vidrio, acabado mate.

Codice	Modello	A mm	B mm	C mm	F mm	D	E mm	Peso gr.
6370005	**LB/20 M4**	20	11	20	12	**M4**	9	6
6370010	**LB/20 M5**	20	11	20	12	**M5**	9	6
6370015	**LB/20 M6**	20	11	20	12	**M6**	9	6
6370020	**LB/30 M5**	30	14	24	15	**M5**	13	12
6370025	**LB/30 M6**	30	14	24	15	**M6**	13	12
6370030	**LB/30 M8**	30	14	24	15	**M8**	13	13
6370035	**LB/40 M6**	40	16	28	18	**M6**	13	18
6370040	**LB/40 M8**	40	16	28	18	**M8**	13	19
6370045	**LB/40 M10**	40	16	28	18	**M10**	13	20
6370050	**LB/50 M8**	50	18	32	20	**M8**	15	29
6370055	**LB/50 M10**	50	18	32	20	**M10**	16	29
6370060	**LB/60 M8**	60	20	36	22	**M8**	15	40
6370065	**LB/60 M10**	60	20	36	22	**M10**	16	41
6370070	**LB/60 M12**	60	20	36	22	**M12**	18	42
6370075	**LB/70 M10**	70	23	40	24	**M10**	16	62
6370080	**LB/70 M12**	70	23	40	24	**M12**	18	64
6370085	**LB/70 M14**	70	23	40	24	**M14**	20	66
6370090	**LB/70 M16**	70	23	40	24	**M16**	20	68

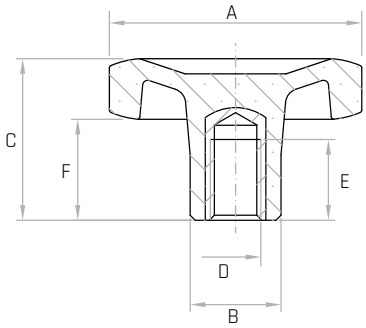

NOTE: Si forniscono, per quantità adeguate, in colori diversi e con inserti a misura in acciaio, in ottone, in acciaio inox.

For certain minimum quantities custom colors and tapped metal inserts available in brass, zinc plated steel or stainless steel upon request.

Por cantidad apropiada, disponible también en colores diferentes y con insertos de distintas medidas.

LB/FP

Volantino a 6 lobi

Six-lobe knob / Volante de seis lóbulos

REACH COMPLIANT | RoHS COMPLIANT 2011/65/EU | PA6 | +130 -30

Descrizione

Bussola in ottone e foro passante filettato.
Brass insert with tapped through hole.
Inserto de latón y agujero pasante roscado.

Materiale

Tecnopolimero nero, rinforzato con fibre di vetro, finitura opaca.
Black thermoplastic, glass fiber reinforced, mat.
Termoplástico negro, reforzado con fibra de vidrio, acabado mate.

Codice	Modello	A mm	B mm	C mm	F mm	D	E mm	d mm	Peso gr.
6371005	**LB/20/FP M4**	20	11	20	12	**M4**	11	Ø7	6
6371010	**LB/20/FP M5**	20	11	20	12	**M5**	11	Ø7	6
6371015	**LB/20/FP M6**	20	11	20	12	**M6**	11	Ø7	6
6371020	**LB/30/FP M5**	30	14	24	15	**M5**	11	Ø8	11
6371025	**LB/30/FP M6**	30	14	24	15	**M6**	11	Ø8	11
6371030	**LB/30/FP M8**	30	14	24	15	**M8**	11	Ø10	11
6371035	**LB/40/FP M6**	40	16	28	18	**M6**	15	Ø7	15
6371040	**LB/40/FP M8**	40	16	28	18	**M8**	15	Ø11	15
6371045	**LB/40/FP M10**	40	16	28	18	**M10**	15	Ø11	15
6371050	**LB/50/FP M8**	50	18	32	20	**M8**	18	Ø11	29
6371055	**LB/50/FP M10**	50	18	32	20	**M10**	18	Ø11	29
6371065	**LB/60/FP M10**	60	20	36	22	**M10**	25	Ø13	46
6371070	**LB/60/FP M12**	60	20	36	22	**M12**	25	Ø13	46
6371080	**LB/70/FP M12**	70	23	40	24	**M12**	25	Ø14	64
6371085	**LB/70/FP M14**	70	23	40	24	**M14**	25	Ø15	65
6371090	**LB/70/FP M16**	70	23	40	24	**M16**	25	Ø17	65

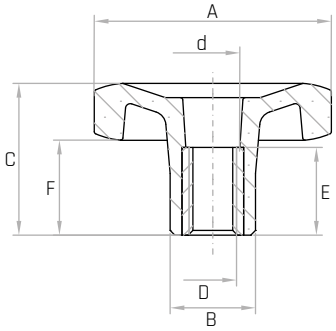

NOTE: Si forniscono, per quantità adeguate, in colori diversi e con inserti a misura in acciaio, in ottone, in acciaio inox.

For certain minimum quantities custom colors and tapped metal inserts available in brass, zinc plated steel or stainless steel upon request.

Por cantidad apropiada, disponible también en colores diferentes y con insertos de distintas medidas.

LP

Volantino a 6 lobi
Six-lobe knob / Volante de seis lóbulos

REACH COMPLIANT | RoHS COMPLIANT 2011/65/EU | PA6 | +130 -30

Descrizione
Perno in acciaio zincato filettato.
Threaded zinc plated steel stud.
Perno de acero galvanizado roscado.

Materiale
Tecnopolimero nero, rinforzato con fibre di vetro, finitura opaca.
Black thermoplastic, glass fiber reinforced, mat.
Termoplástico negro, reforzado con fibra de vidrio, acabado mate.

Codice	Modello	A mm	B mm	C mm	F mm	D	L mm	Peso gr.
6372005	**LP/20 M4x10**	20	11	20	12	**M4**	10	6
6372010	**LP/20 M4x15**	20	11	20	12	**M4**	15	6
6372020	**LP/20 M5x15**	20	11	20	12	**M5**	15	7
6372025	**LP/20 M5x20**	20	11	20	12	**M5**	20	8
6372030	**LP/20 M5x25**	20	11	20	12	**M5**	25	8
6372040	**LP/20 M6x10**	20	11	20	12	**M6**	10	8
6372045	**LP/20 M6x15**	20	11	20	12	**M6**	15	9
6372050	**LP/20 M6x20**	20	11	20	12	**M6**	20	10
6372075	**LP/30 M6x15**	30	14	24	15	**M6**	15	15
6372080	**LP/30 M6x20**	30	14	24	15	**M6**	20	16
6372085	**LP/30 M6x25**	30	14	24	15	**M6**	25	17
6372090	**LP/30 M6x30**	30	14	24	15	**M6**	30	18
6372100	**LP/30 M6x40**	30	14	24	15	**M6**	40	20
6372105	**LP/30 M8x15**	30	14	24	15	**M8**	15	19
6372110	**LP/30 M8x20**	30	14	24	15	**M8**	20	20
6372115	**LP/30 M8x25**	30	14	24	15	**M8**	25	22
6372120	**LP/30 M8x30**	30	14	24	15	**M8**	30	23
6372125	**LP/30 M8x35**	30	14	24	15	**M8**	35	25
6372135	**LP/40 M6x20**	40	16	28	18	**M6**	20	22
6372145	**LP/40 M6x30**	40	16	28	18	**M6**	30	23
6372155	**LP/40 M6x40**	40	16	28	18	**M6**	40	25
6372165	**LP/40 M8x15**	40	16	28	18	**M8**	15	25
6372170	**LP/40 M8x20**	40	16	28	18	**M8**	20	26
6372175	**LP/40 M8x25**	40	16	28	18	**M8**	25	28
6372180	**LP/40 M8x30**	40	16	28	18	**M8**	30	30
6372190	**LP/40 M8x40**	40	16	28	18	**M8**	40	33
6372200	**LP/40 M8x50**	40	16	28	18	**M8**	50	35
6372210	**LP/50 M8x15**	50	18	32	20	**M8**	15	35
6372215	**LP/50 M8x20**	50	18	32	20	**M8**	20	37
6372225	**LP/50 M8x30**	50	18	32	20	**M8**	30	40
6372235	**LP/50 M8x40**	50	18	32	20	**M8**	40	43
6372242	**LP/50 M8x60**	50	18	32	20	**M8**	60	46
6372245	**LP/50 M10x20**	50	18	32	20	**M10**	20	44
6372255	**LP/50 M10x30**	50	18	32	20	**M10**	30	48
6372265	**LP/50 M10x40**	50	18	32	20	**M10**	40	53
6372275	**LP/50 M10x50**	50	18	32	20	**M10**	50	55
6372290	**LP/60 M8x30**	60	20	36	22	**M8**	30	55
6372295	**LP/60 M10x30**	60	20	36	22	**M10**	30	60
6372305	**LP/60 M10x40**	60	20	36	22	**M10**	40	65
6372315	**LP/60 M10x50**	60	20	36	22	**M10**	50	72
6372330	**LP/60 M12x30**	60	20	36	22	**M12**	30	82
6372340	**LP/60 M12x40**	60	20	36	22	**M12**	40	90
6372350	**LP/60 M12x50**	60	20	36	22	**M12**	50	96
6372360	**LP/70 M10x30**	70	23	40	24	**M10**	30	81
6372380	**LP/70 M12x30**	70	23	40	24	**M12**	30	100
6372390	**LP/70 M12x40**	70	23	40	24	**M12**	40	107
6372400	**LP/70 M12x50**	70	23	40	24	**M12**	50	115

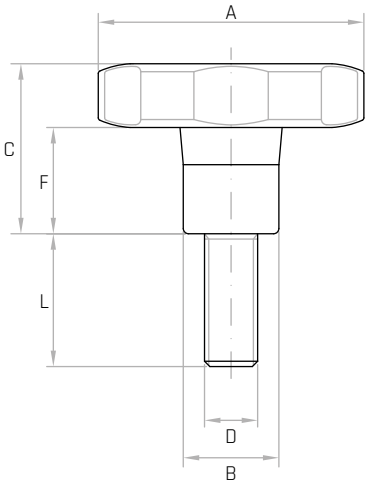

NOTE: Si forniscono, per quantità adeguate, in colori diversi e con inserti a misura in acciaio, in ottone, in acciaio inox.

For certain minimum quantities custom colors and threaded metal studs available in brass, zinc plated steel or stainless steel upon request.

Por cantidad apropiada, disponible también en colores diferentes y con insertos de distintas medidas.

LBX

Volantino a 6 lobi
Six-lobe knob / Volante de seis lóbulos

REACH COMPLIANT | RoHS COMPLIANT 2011/65/EU | INOX | PA6 | +130 -30

Descrizione

Bussola in acciaio inox AISI 303 e foro cieco filettato.
Stainless steel insert with tapped blind hole (AISI 303).
Inserto de acero inoxidable y agujero ciego roscado (AISI 303).

Materiale

Tecnopolimero nero, rinforzato con fibre di vetro, finitura opaca.
Black thermoplastic, glass fiber reinforced, mat.
Termoplástico negro, reforzado con fibra de vidrio, acabado mate.

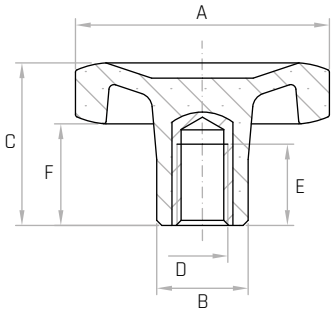

Codice	Modello	A mm	B mm	C mm	D	E mm	F mm	Peso gr.
6370490	**LBX/20 M5**	20	11	20	**M5**	11	12	6
6370495	**LBX/20 M6**	20	11	20	**M6**	11	12	6
6370500	**LBX/30 M6**	30	14	24	**M6**	9	15	12
6370505	**LBX/40 M6**	40	16	28	**M6**	13	18	18
6370510	**LBX/40 M8**	40	16	28	**M8**	13	18	19
6370515	**LBX/50 M8**	50	18	32	**M8**	15	20	29
6370520	**LBX/50 M10**	50	18	32	**M10**	16	20	29
6370530	**LBX/60 M12**	60	20	36	**M12**	18	22	42

NOTE: Si forniscono, per quantità adeguate, in colori diversi.
For certain minimum quantities custom colors available upon request.
Por cantidad apropiada, disponible también en colores diferentes.

LBX/FP

Volantino a 6 lobi
Six-lobe knob / Volante de seis lóbulos

REACH COMPLIANT | RoHS COMPLIANT 2011/65/EU | INOX | PA6 | +130 -30

Descrizione

Bussola in acciaio inox AISI 303 e foro passante filettato.
Stainless steel insert with tapped through hole (AISI 303).
Inserto de acero inoxidable y agujero pasante roscado (AISI 303).

Materiale

Tecnopolimero nero, rinforzato con fibre di vetro, finitura opaca.
Black thermoplastic, glass fiber reinforced, mat.
Termoplástico negro, reforzado con fibra de vidrio, acabado mate.

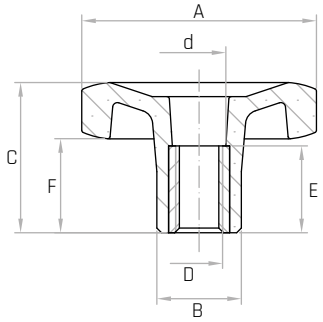

Codice	Modello	A mm	B mm	C mm	F mm	D	E mm	d mm	Peso gr.
6371410	**LBX/20/FP M6**	20	11	20	12	**M6**	11	Ø7	6
6371420	**LBX/30/FP M6**	30	14	24	15	**M6**	11	Ø8	11
6371430	**LBX/40/FP M6**	40	16	28	18	**M6**	15	Ø7	17
6371440	**LBX/40/FP M8**	40	16	28	18	**M8**	15	Ø11	18
6371450	**LBX/50/FP M8**	50	18	32	20	**M8**	18	Ø11	28
6371460	**LBX/50/FP M10**	50	18	32	20	**M10**	18	Ø11	28

NOTE: Si forniscono, per quantità adeguate, in colori diversi.
For certain minimum quantities custom colors available upon request.
Por cantidad apropiada, disponible también en colores diferentes.

LPX

Volantino a 6 lobi
Six-lobe knob / Volante de seis lóbulos

REACH COMPLIANT | RoHS COMPLIANT 2011/65/EU | INOX | PA6 | +130 -30

Descrizione
Perno in acciaio inox filettato AISI 303.
Threaded stainless steel stud (AISI 303).
Perno de acero inoxidable roscado (AISI 303).

Materiale
Tecnopolimero nero, rinforzato con fibre di vetro, finitura opaca.
Black thermoplastic, glass fiber reinforced, mat.
Termoplástico negro, reforzado con fibra de vidrio, acabado mate.

Codice	Modello	A mm	B mm	C mm	F mm	D	L mm	Peso gr.
6372570	**LPX/20 M5x15**	20	11	20	12	**M5**	15	8
6372575	**LPX/20 M6x15**	20	11	20	12	**M6**	15	10
6372580	**LPX/20 M6x20**	20	11	20	12	**M6**	20	11
6372595	**LPX/30 M6x15**	30	14	24	15	**M6**	15	16
6372600	**LPX/30 M6x20**	30	14	24	15	**M6**	20	17
6372610	**LPX/30 M6x30**	30	14	24	15	**M6**	30	18
6372630	**LPX/40 M8x20**	40	16	28	18	**M8**	20	20
6372640	**LPX/40 M8x30**	40	16	28	18	**M8**	30	23
6372645	**LPX/40 M8x45**	40	16	28	18	**M8**	45	35
6372660	**LPX/50 M10x25**	50	18	32	20	**M10**	25	46
6372670	**LPX/50 M10x30**	50	18	32	20	**M10**	30	48
6372680	**LPX/50 M10x40**	50	18	32	20	**M10**	40	54
6372690	**LPX/50 M10x50**	50	18	32	20	**M10**	50	56
6372700	**LPX/60 M12x30**	60	20	36	22	**M12**	30	83
6372710	**LPX/60 M12x40**	60	20	36	22	**M12**	40	91
6372720	**LPX/60 M12x50**	60	20	36	22	**M12**	50	97

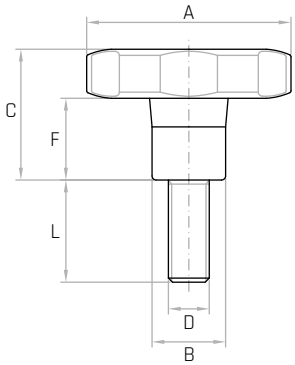

NOTE: Si forniscono, per quantità adeguate, in colori diversi e con inserti a misura.
For certain minimum quantities custom colors and threaded metal studs available upon request.
Por cantidad apropiada, disponible también en colores diferentes y con insertos de distintas medidas.

VBA

Volantino a 8 lobi

Eight-lobe knob / Volante de ocho lóbulos

REACH COMPLIANT | RoHS COMPLIANT 2011/65/EU | PA6 | +130 -30

Descrizione

Bussola in ottone e foro cieco filettato.
Brass insert with tapped blind hole.
Inserto de latón y agujero ciego roscado.

Materiale

Tecnopolimero nero, rinforzato con fibre di vetro, finitura opaca.
Black thermoplastic, glass fiber reinforced, mat.
Termoplástico negro, reforzado con fibra de vidrio, acabado mate.

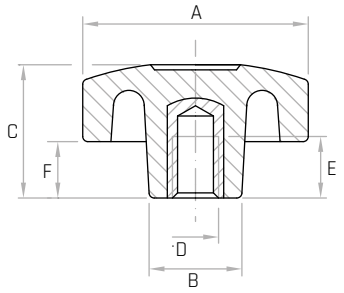

Codice	Modello	A mm	B mm	C mm	D	E mm	F mm	Peso gr.
6303005	**VBA/25 M4**	25	13	17	**M4**	9	8	7
6303010	**VBA/25 M5**	25	13	17	**M5**	9	8	7
6303015	**VBA/25 M6**	25	13	17	**M6**	9	8	7
6303020	**VBA/35 M6**	35	18	20	**M6**	13	8	16
6303025	**VBA/35 M8**	35	18	20	**M8**	13	8	17
6303030	**VBA/35 M10**	35	18	20	**M10**	13	8	18
6303033	**VBA/45 M5**	45	22	26	**M5**	13	12	27
6303035	**VBA/45 M6**	45	22	26	**M6**	13	12	27
6303040	**VBA/45 M8**	45	22	26	**M8**	13	12	28
6303045	**VBA/45 M10**	45	22	26	**M10**	13	12	29
6303050	**VBA/55 M8**	55	25	29	**M8**	15	15	43
6303055	**VBA/55 M10**	55	25	29	**M10**	16	15	44
6303060	**VBA/55 M12**	55	25	29	**M12**	18	15	45

NOTE: Si forniscono, per quantità adeguate, in colori diversi e con inserti a misura in acciaio, in ottone, in acciaio inox.

For certain minimum quantities custom colors and tapped metal inserts available in brass, zinc plated steel or stainless steel upon request.

Por cantidad apropiada, disponible también en colores diferentes y con insertos de distintas medidas.

VBA/FP

Volantino a 8 lobi

Eight-lobe knob / Volante de ocho lóbulos

REACH COMPLIANT | RoHS COMPLIANT 2011/65/EU | PA6 | +130 -30

Descrizione

Bussola in ottone e foro passante filettato.
Brass insert with tapped through hole.
Inserto de latón y agujero pasante roscado.

Materiale

Tecnopolimero nero, rinforzato con fibre di vetro, finitura opaca.
Black thermoplastic, glass fiber reinforced, mat.
Termoplástico negro, reforzado con fibra de vidrio, acabado mate.

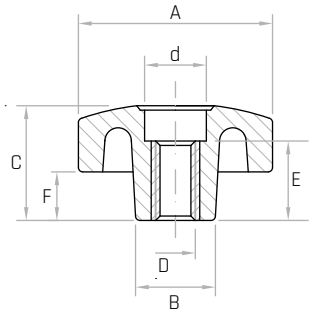

Codice	Modello	A mm	B mm	C mm	D	F mm	d mm	E mm	Peso gr.
6303200	**VBA/25/FP M4**	25	13	17	**M4**	8	Ø7	11	7
6303205	**VBA/25/FP M5**	25	13	17	**M5**	8	Ø7	11	8
6303210	**VBA/25/FP M6**	25	13	17	**M6**	8	Ø7	11	9
6303215	**VBA/35/FP M6**	35	18	20	**M6**	8	Ø11	15	18
6303220	**VBA/35/FP M8**	35	18	20	**M8**	8	Ø11	15	18
6303225	**VBA/35/FP M10**	35	18	20	**M10**	8	Ø11	15	19
6303235	**VBA/45/FP M6**	45	22	26	**M6**	12	Ø11	18	27
6303240	**VBA/45/FP M8**	45	22	26	**M8**	12	Ø11	18	28
6303245	**VBA/45/FP M10**	45	22	26	**M10**	12	Ø11	18	30
6303250	**VBA/55/FP M8**	55	25	29	**M8**	15	Ø13	18	40
6303255	**VBA/55/FP M10**	55	25	29	**M10**	15	Ø13	18	41
6303260	**VBA/55/FP M12**	55	25	29	**M12**	15	Ø13	18	42

NOTE: Si forniscono, per quantità adeguate, in colori diversi e con inserti a misura in acciaio, in ottone, in acciaio inox.

For certain minimum quantities custom colors and tapped metal inserts available in brass, zinc plated steel or stainless steel upon request.

Por cantidad apropiada, disponible también en colores diferentes y con insertos de distintas medidas.

VPA

Volantino a 8 lobi

Eight-lobe knob / Volante de ocho lóbulos

REACH COMPLIANT | RoHS COMPLIANT 2011/65/EU | PA6 | +130 -30

Descrizione

Perno in acciaio zincato filettato.
Threaded zinc plated steel stud.
Perno de acero galvanizado roscado.

Materiale

Tecnopolimero nero, rinforzato con fibre di vetro, finitura opaca.
Black thermoplastic, glass fiber reinforced, mat.
Termoplástico negro, reforzado con fibra de vidrio, acabado mate.

Codice	Modello	A mm	B mm	C mm	F mm	D	L mm	Peso gr.
6302005	**VPA/25 M4x10**	25	13	17	8	**M4**	10	7
6302010	**VPA/25 M4x15**	25	13	17	8	**M4**	15	7
6302015	**VPA/25 M5x10**	25	13	17	8	**M5**	10	7
6302020	**VPA/25 M5x15**	25	13	17	8	**M5**	15	8
6302025	**VPA/25 M5x25**	25	13	17	8	**M5**	25	9
6302030	**VPA/25 M6x10**	25	13	17	8	**M6**	10	8
6302035	**VPA/25 M6x15**	25	13	17	8	**M6**	15	10
6302036	**VPA/25 M6x20**	25	13	17	8	**M6**	20	11
6302040	**VPA/25 M6x25**	25	13	17	8	**M6**	25	12
6302045	**VPA/35 M6x10**	35	18	20	8	**M6**	10	19
6302047	**VPA/35 M6x15**	35	18	20	8	**M6**	15	19
6302050	**VPA/35 M6x20**	35	18	20	8	**M6**	20	20
6302055	**VPA/35 M6x25**	35	18	20	8	**M6**	25	20
6302060	**VPA/35 M6x35**	35	18	20	8	**M6**	35	22
6302065	**VPA/35 M8x15**	35	18	20	8	**M8**	15	22
6302067	**VPA/35 M8x20**	35	18	20	8	**M8**	20	26
6302070	**VPA/35 M8x25**	35	18	20	8	**M8**	25	26
6302075	**VPA/35 M8x35**	35	18	20	8	**M8**	35	29
6302080	**VPA/35 M8x40**	35	18	20	8	**M8**	40	29
6302085	**VPA/35 M10x25**	35	18	20	8	**M10**	25	34
6302090	**VPA/35 M10x30**	35	18	20	8	**M10**	30	35
6302110	**VPA/45 M8x15**	45	22	26	12	**M8**	15	36
6302115	**VPA/45 M8x20**	45	22	26	12	**M8**	20	37
6302120	**VPA/45 M8x25**	45	22	26	12	**M8**	25	38
6302125	**VPA/45 M8x30**	45	22	26	12	**M8**	30	39
6302130	**VPA/45 M8x35**	45	22	26	12	**M8**	35	40
6302135	**VPA/45 M8x40**	45	22	26	12	**M8**	40	41
6302140	**VPA/45 M10x20**	45	22	26	12	**M10**	20	44
6302145	**VPA/45 M10x30**	45	22	26	12	**M10**	30	51
6302150	**VPA/45 M10x35**	45	22	26	12	**M10**	35	53
6302155	**VPA/45 M10x40**	45	22	26	12	**M10**	40	54
6302158	**VPA/55 M8x15**	55	25	29	15	**M8**	15	49
6302160	**VPA/55 M8x20**	55	25	29	15	**M8**	20	50
6302165	**VPA/55 M8x30**	55	25	29	15	**M8**	30	53
6302170	**VPA/55 M8x40**	55	25	29	15	**M8**	40	56
6302173	**VPA/55 M10x15**	55	25	29	15	**M10**	15	55
6302175	**VPA/55 M10x20**	55	25	29	15	**M10**	20	57
6302180	**VPA/55 M10x30**	55	25	29	15	**M10**	30	63
6302185	**VPA/55 M10x40**	55	25	29	15	**M10**	40	68
6302190	**VPA/55 M12x30**	55	25	29	15	**M12**	30	83
6302195	**VPA/55 M12x40**	55	25	29	15	**M12**	40	90

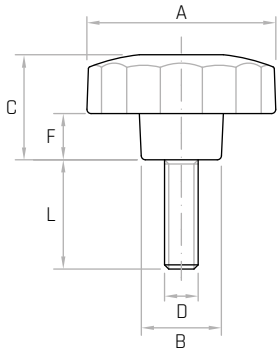

NOTE: Si forniscono, per quantità adeguate, in colori diversi e con inserti a misura in acciaio, in ottone, in acciaio inox.

For certain minimum quantities custom colors and threaded metal studs available in brass, zinc plated steel or stainless steel upon request.

Por cantidad apropiada, disponible también en colores diferentes y con insertos de distintas medidas.

VTB

Volantino a 3 lobi
Three-lobe knob / Volantes de tres lóbulos

REACH COMPLIANT | RoHS COMPLIANT 2011/65/EU | PA6 | +130 -30

Descrizione
Bussola in ottone e foro cieco filettato.
Brass insert with tapped blind hole.
Inserto de latón y agujero ciego roscado.

Materiale
Tecnopolimero nero, rinforzato con fibre di vetro, finitura opaca.
Black thermoplastic, glass fiber reinforced, mat.
Termoplástico negro, reforzado con fibra de vidrio, acabado mate.

Versione senza tappo colorato.
Version without coloured plug.
Versión sin tapón pintado.

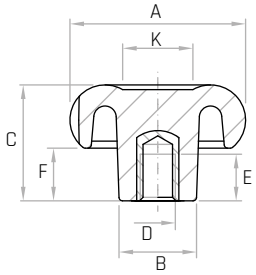

Versione con tappo colorato.
Coloured plug version.
Versión con tapón pintado.

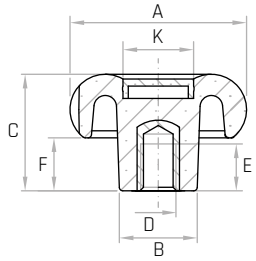

Codice	Modello	A mm	B mm	C mm	F mm	K mm	D	E mm	Peso gr.
6389005	**VTB/20 M4**	20	12	18	10	8	**M4**	9	5
6389010	**VTB/20 M5**	20	12	18	10	8	**M5**	9	5
6389015	**VTB/20 M6**	20	12	18	10	8	**M6**	9	5
6389020	**VTB/30 M5**	30	14	22	11	11	**M5**	9	11
6389025	**VTB/30 M6**	30	14	22	11	11	**M6**	9	11
6389030	**VTB/30 M8**	30	14	22	11	11	**M8**	9	12
6389035	**VTB/40 M6**	40	18	28	13	15	**M6**	13	26
6389040	**VTB/40 M8**	40	18	28	13	15	**M8**	13	26
6389045	**VTB/40 M10**	40	18	28	13	15	**M10**	13	27
6389050	**VTB/50 M8**	50	22	33	15	20	**M8**	15	43
6389055	**VTB/50 M10**	50	22	33	15	20	**M10**	16	44
6389060	**VTB/50 M12**	50	22	33	15	20	**M12**	18	45
6389070	**VTB/60 M10**	60	26	39	18	25	**M10**	16	74
6389075	**VTB/60 M12**	60	26	39	18	25	**M12**	18	75
6389085	**VTB/60 M16**	70	26	39	18	25	**M16**	18	76
6389090	**VTB/70 M12**	70	30	44	21	30	**M12**	18	115
6389095	**VTB/70 M14**	70	30	44	21	30	**M14**	20	116
6389100	**VTB/70 M16**	70	30	44	21	30	**M16**	20	117

Tappi colorati / Coloured plugs / Tapones pintados

NOTE: Si forniscono, per quantità adeguate, in colori diversi e con inserti a misura in ottone, in acciaio ed in acciaio inox. E' disponibile anche la versione (a partire dal Ø30 fino al Ø70 compresi) con tappo in vari colori, fornito smontato. Per quantità adeguate il tappo può essere personalizzato con marchi e/o simboli grafici.

For certain minimum quantities, custom colors and tapped metal inserts available in brass, zinc plated steel or stainless steel upon request. From Ø30 to Ø70 available with plug of different colors, provided disassembled. For suitable quantity, the plug can be provided with marks and/or graphical symbols.

Por cantidad apropiada, disponible también en colores diferentes y con insertos de distintas medidas de latón, acero galvanizado y acero inoxidable. De Ø30 a Ø70 disponible con tapón pintado, proporcionado desmontado. Por cantidad apropiada se puede realizar con marcas y/o con símbolos gráficos.

VTB/FP

Volantino a 3 lobi
Three-lobe knob / Volantes de tres lóbulos

REACH COMPLIANT | RoHS COMPLIANT 2011/65/EU | PA6 | +130 -30

Descrizione
Bussola in ottone e foro passante filettato.
Brass insert with tapped through hole.
Inserto de latón y agujero pasante roscado.

Materiale
Tecnopolimero nero, rinforzato con fibre di vetro, finitura opaca.
Black thermoplastic, glass fiber reinforced, mat.
Termoplástico negro, reforzado con fibra de vidrio, acabado mate.

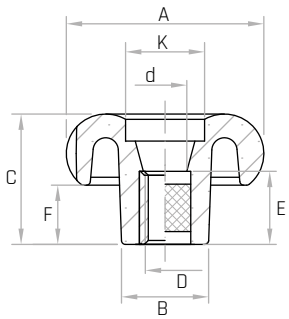

Codice	Modello	A mm	B mm	C mm	F mm	K mm	D	E mm	d mm	Peso gr.
6390005	**VTB/20/FP M4**	20	12	18	10	8	**M4**	11	Ø7	5
6390010	**VTB/20/FP M5**	20	12	18	10	8	**M5**	11	Ø7	5
6390015	**VTB/20/FP M6**	20	12	18	10	8	**M6**	11	Ø7	5
6390020	**VTB/30/FP M5**	30	14	22	11	11	**M5**	11	Ø9	12
6390025	**VTB/30/FP M6**	30	14	22	11	11	**M6**	11	Ø9	12
6390030	**VTB/30/FP M8**	30	14	22	11	11	**M8**	11	Ø9	12
6390035	**VTB/40/FP M6**	40	18	28	13	15	**M6**	15	Ø11	25
6390040	**VTB/40/FP M8**	40	18	28	13	15	**M8**	15	Ø11	25
6390045	**VTB/40/FP M10**	40	18	28	13	15	**M10**	15	Ø11	27
6390050	**VTB/50/FP M8**	50	22	33	15	20	**M8**	18	Ø13	40
6390055	**VTB/50/FP M10**	50	22	33	15	20	**M10**	18	Ø13	40
6390060	**VTB/50/FP M12**	50	22	33	15	20	**M12**	18	Ø13	40
6390070	**VTB/60/FP M10**	60	26	39	18	25	**M10**	25	Ø13	75
6390075	**VTB/60/FP M12**	60	26	39	18	25	**M12**	25	Ø13	75
6390080	**VTB/60/FP M14**	60	26	39	18	25	**M14**	25	Ø13	75
6390090	**VTB/70/FP M12**	70	30	44	21	30	**M12**	25	Ø17	103
6390095	**VTB/70/FP M14**	70	30	44	21	30	**M14**	25	Ø17	103
6390100	**VTB/70/FP M16**	70	30	44	21	30	**M16**	25	Ø17	103

NOTE: Si forniscono, per quantità adeguate, in colori diversi e con inserti a misura in acciaio, in ottone, in acciaio inox.

For certain minimum quantities custom colors and tapped metal inserts available in brass, zinc plated steel or stainless steel upon request.

Por cantidad apropiada, disponible también en colores diferentes y con insertos de distintos medidas.

VTP

Volantino a 3 lobi
Three-lobe knob / Volantes de tres lóbulos

REACH COMPLIANT | RoHS COMPLIANT 2011/65/EU | PA6 | +130 -30

Descrizione
Perno in acciaio zincato filettato.
Threaded zinc plated steel stud.
Perno de acero galvanizado roscado.

Materiale
Tecnopolimero nero, rinforzato con fibre di vetro, finitura opaca.
Black thermoplastic, glass fiber reinforced, mat.
Termoplástico negro, reforzado con fibra de vidrio, acabado mate.

Codice	Modello	A mm	B mm	C mm	F mm	D	L mm	Peso gr.
6391005	**VTP/20 M4x10**	20	12	18	10	**M4**	10	6
6391010	**VTP/20 M4x15**	20	12	18	10	**M4**	15	6
6391025	**VTP/20 M5x10**	20	12	18	10	**M5**	10	7
6391030	**VTP/20 M5x15**	20	12	18	10	**M5**	15	7
6391035	**VTP/20 M5x20**	20	12	18	10	**M5**	20	8
6391040	**VTP/20 M5x25**	20	12	18	10	**M5**	25	9
6391050	**VTP/20 M6x10**	20	12	18	10	**M6**	10	9
6391055	**VTP/20 M6x15**	20	12	18	10	**M6**	15	9
6391060	**VTP/20 M6x20**	20	12	18	10	**M6**	20	10
6391065	**VTP/20 M6x25**	20	12	18	10	**M6**	25	10
6391080	**VTP/30 M5x15**	30	14	22	11	**M5**	15	12
6391085	**VTP/30 M5x20**	30	14	22	11	**M5**	20	13
6391095	**VTP/30 M6x15**	30	14	22	11	**M6**	15	15
6391100	**VTP/30 M6x20**	30	14	22	11	**M6**	20	16
6391105	**VTP/30 M6x25**	30	14	22	11	**M6**	25	17
6391110	**VTP/30 M6x30**	30	14	22	11	**M6**	30	18
6391120	**VTP/30 M6x40**	30	14	22	11	**M6**	40	20
6391130	**VTP/30 M8x15**	30	14	22	11	**M8**	15	19
6391135	**VTP/30 M8x20**	30	14	22	11	**M8**	20	20
6391140	**VTP/30 M8x25**	30	14	22	11	**M8**	25	21
6391145	**VTP/30 M8x30**	30	14	22	11	**M8**	30	23
6391150	**VTP/30 M8x35**	30	14	22	11	**M8**	35	25
6391160	**VTP/30 M8x45**	30	14	22	11	**M8**	45	27
6391180	**VTP/40 M6x20**	40	18	28	13	**M6**	20	30
6391190	**VTP/40 M6x30**	40	18	28	13	**M6**	30	31
6391200	**VTP/40 M6x40**	40	18	28	13	**M6**	40	33
6391215	**VTP/40 M8x15**	40	18	28	13	**M8**	15	33
6391220	**VTP/40 M8x20**	40	18	28	13	**M8**	20	35

NOTE: Si forniscono, per quantità adeguate, in colori diversi e con inserti a misura in ottone, in acciaio ed in acciaio inox. E' disponibile anche la versione (a partire dal Ø30 fino al Ø70 compresi) con tappo in vari colori, fornito smontato. Per quantità adeguate il tappo può essere personalizzato con marchi e/o simboli grafici.

For certain minimum quantities, custom colors and threaded metal studs available in brass, zinc plated steel or stainless steel upon request. From Ø30 to Ø70 available with plug of different colors, provided disassembled. For suitable quantity, the plug can be provided with marks and/or graphical symbols.

Por cantidad apropiada, disponible también en colores diferentes y con insertos de distintas medidas de latón, acero galvanizado y acero inoxidable. De Ø30 a Ø70 disponible con tapón pintado, proporcionado desmontado. Por cantidad apropiada se puede realizar con marcas y/o con símbolos gráficos.

Versione senza tappo colorato.
Version without coloured plug.
Versión sin tapón pintado.

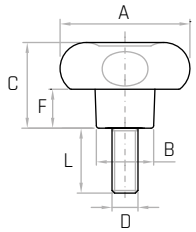

Versione con tappo colorato.
Coloured plug version.
Versión con tapón pintado.

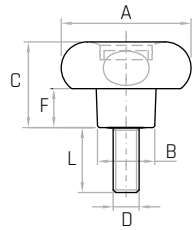

Tappi colorati / Coloured plugs / Tapones pintados

VTP

Volantino a 3 lobi
Three-lobe knob / Volantes de tres lóbulos

REACH COMPLIANT | RoHS COMPLIANT 2011/65/EU | PA6 | +130 -30

Descrizione
Perno in acciaio zincato filettato.
Threaded zinc plated steel stud.
Perno de acero galvanizado roscado.

Materiale
Tecnopolimero nero, rinforzato con fibre di vetro, finitura opaca.
Black thermoplastic, glass fiber reinforced, mat.
Termoplástico negro, reforzado con fibra de vidrio, acabado mate.

Codice	Modello	A mm	B mm	C mm	F mm	D	L mm	Peso gr.
6391225	**VTP/40 M8x25**	40	18	28	13	**M8**	25	37
6391230	**VTP/40 M8x30**	40	18	28	13	**M8**	30	38
6391235	**VTP/40 M8x35**	40	18	28	13	**M8**	35	39
6391240	**VTP/40 M8x40**	40	18	28	13	**M8**	40	41
6391255	**VTP/40 M10x20**	40	18	28	13	**M10**	20	41
6391260	**VTP/40 M10x30**	40	18	28	13	**M10**	30	43
6391280	**VTP/50 M8x15**	50	22	33	15	**M8**	15	50
6391285	**VTP/50 M8x20**	50	22	33	15	**M8**	20	53
6391300	**VTP/50 M8x40**	50	22	33	15	**M8**	40	55
6391310	**VTP/50 M8x60**	50	22	33	15	**M8**	60	57
6391320	**VTP/50 M10x20**	50	22	33	15	**M10**	20	59
6391330	**VTP/50 M10x30**	50	22	33	15	**M10**	30	64
6391340	**VTP/50 M10x40**	50	22	33	15	**M10**	40	67
6391360	**VTP/50 M12x30**	50	22	33	15	**M12**	30	88
6391370	**VTP/50 M12x40**	50	22	33	15	**M12**	40	92
6391390	**VTP/60 M10x20**	60	26	39	18	**M10**	20	92
6391400	**VTP/60 M10x40**	60	26	39	18	**M10**	40	95
6391405	**VTP/60 M10x50**	60	26	39	18	**M10**	50	100
6391420	**VTP/60 M12x30**	60	26	39	18	**M12**	30	112
6391425	**VTP/60 M12x40**	60	26	39	18	**M12**	40	116
6391430	**VTP/60 M12x50**	60	26	39	18	**M12**	50	127
6391435	**VTP/60 M12x60**	60	26	39	18	**M12**	60	132
6391460	**VTP/70 M12x30**	70	30	44	21	**M12**	30	151
6391465	**VTP/70 M12x40**	70	30	44	21	**M12**	40	160
6391470	**VTP/70 M12x50**	70	30	44	21	**M12**	50	165
6391480	**VTP/70 M14x40**	70	30	44	21	**M14**	40	187
6391485	**VTP/70 M14x50**	70	30	44	21	**M14**	50	200

NOTE: Si forniscono, per quantità adeguate, in colori diversi e con inserti a misura in ottone, in acciaio ed in acciaio inox. E' disponibile anche la versione (a partire dal Ø30 fino al Ø70 compresi) con tappo in vari colori, fornito smontato. Per quantità adeguate il tappo può essere personalizzato con marchi e/o simboli grafici.

For certain minimum quantities, custom colors and threaded metal studs available in brass, zinc plated steel or stainless steel upon request. From Ø30 to Ø70 available with plug of different colors, provided disassembled. For suitable quantity, the plug can be provided with marks and/or graphical symbols.

Por cantidad apropiada, disponible también en colores diferentes y con insertos de distintas medidas de latón, acero galvanizado y acero inoxidable. De Ø30 a Ø70 disponible con tapón pintado, proporcionado desmontado. Por cantidad apropiada se puede realizar con marcas y/o con símbolos gráficos.

Versione senza tappo colorato.
Version without coloured plug.
Versión sin tapón pintado.

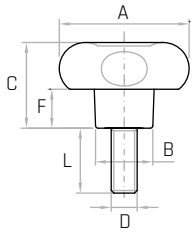

Versione con tappo colorato.
Coloured plug version.
Versión con tapón pintado.

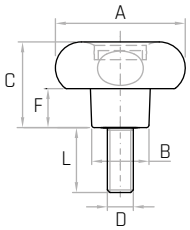

Tappi colorati / Coloured plugs / Tapones pintados

VTBX

Volantino a 3 lobi
Three-lobe knob / Volantes de tres lóbulos

REACH COMPLIANT | RoHS COMPLIANT 2011/65/EU | INOX | PA6 | +130 -30

Descrizione
Bussola in acciaio inox AISI 303 e foro cieco filettato.
Stainless steel insert with tapped blind hole (AISI 303).
Inserto de acero inoxidable y agujero ciego roscado (AISI 303).

Materiale
Tecnopolimero nero, rinforzato con fibre di vetro, finitura opaca.
Black thermoplastic, glass fiber reinforced, mat.
Termoplástico negro, reforzado con fibra de vidrio, acabado mate.

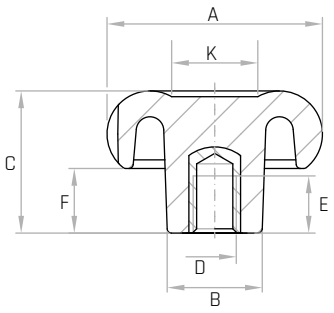

Codice	Modello	A mm	B mm	C mm	D	E mm	F mm	K mm	Peso gr.
6389500	**VTBX/30 M6**	30	14	22	**M6**	9	11	11	11
6389510	**VTBX/40 M8**	40	18	28	**M8**	13	13	15	26
6389520	**VTBX/50 M10**	50	22	33	**M10**	16	15	20	43

NOTE: Si forniscono, per quantità adeguate, in colori diversi e con inserti a misura.

For certain minimum quantities custom colors and tapped metal inserts available upon request.

Por cantidad apropiada, disponible también en colores diferentes y con insertos de distintas medidas.

VTPX

Volantino a 3 lobi
Three-lobe knob / Volantes de tres lóbulos

REACH COMPLIANT | RoHS COMPLIANT 2011/65/EU | INOX | PA6 | +130 -30

Descrizione
Perno in acciaio inox filettato AISI 303.
Threaded stainless steel stud (AISI 303).
Perno de acero inoxidable roscado (AISI 303).

Materiale
Tecnopolimero nero, rinforzato con fibre di vetro, finitura opaca.
Black thermoplastic, glass fiber reinforced, mat.
Termoplástico negro, reforzado con fibra de vidrio, acabado mate.

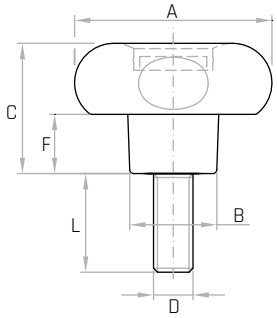

Codice	Modello	A mm	B mm	C mm	F mm	D	L mm	Peso gr.
6391700	**VTPX/30 M6x20**	30	14	22	11	**M6**	20	18
6391710	**VTPX/30 M6x30**	30	14	22	11	**M6**	30	20
6391730	**VTPX/40 M8x20**	40	18	28	13	**M8**	20	20
6391740	**VTPX/40 M8x30**	40	18	28	13	**M8**	30	23
6391760	**VTPX/50 M10x25**	50	22	33	15	**M10**	25	60
6391770	**VTPX/50 M10x30**	50	22	33	15	**M10**	30	64

NOTE: Si forniscono, per quantità adeguate, in colori diversi e con inserti a misura.

For certain minimum quantities custom colors and threaded metal studs available upon request.

Por cantidad apropiada, disponible también en colores diferentes y con insertos de distintas medidas.

VLB

Volantino a 6 lobi

Six-lobe knob / Volante de seis lóbulos

REACH COMPLIANT | RoHS COMPLIANT 2011/65/EU | PA6 | +130 -30

Descrizione

Bussola in ottone e foro cieco filettato.
Brass insert with tapped blind hole.
Inserto de latón y agujero ciego roscado.

Materiale

Tecnopolimero nero, rinforzato con fibre di vetro, finitura lucida.
Black thermoplastic, glass fiber reinforced, polished finishing.
Termoplástico negro, reforzado con fibra de vidrio, superficie pulida.

Codice	Modello	A mm	B mm	C mm	F mm	D	E mm	Peso gr.
7389020	**VLB/30 M5**	30	14	19	8	**M5**	9	11,26
7389025	**VLB/30 M6**	30	14	19	8	**M6**	9	11,84
7389030	**VLB/30 M8**	30	14	19	8	**M8**	12	13,91
7389035	**VLB/40 M6**	40	18	25	12	**M6**	14	17,92
7389040	**VLB/40 M8**	40	18	25	12	**M8**	17	20,35
7389045	**VLB/40 M10**	40	18	25	12	**M10**	17	21,91
7389050	**VLB/50 M6**	50	21	28	13	**M6**	9	27,92
7389055	**VLB/50 M8**	50	21	28	13	**M8**	12	30,35
7389060	**VLB/50 M10**	50	21	28	13	**M10**	17	31,91
7389065	**VLB/50 M12**	50	21	28	13	**M12**	17	35,37
7389070	**VLB/60 M8**	60	24	37	19	**M8**	17	41,35
7389075	**VLB/60 M10**	60	24	37	19	**M10**	17	46,98
7389080	**VLB/60 M12**	60	24	37	19	**M12**	17	51,05
7389085	**VLB/70 M10**	70	24	41	20	**M10**	24	63,98
7389090	**VLB/70 M12**	70	24	41	20	**M12**	24	68,05
7389095	**VLB/70 M14**	70	24	41	20	**M14**	24	78,28
7389100	**VLB/70 M16**	70	24	41	20	**M16**	24	83,8
7389105	**VLB/90 M12**	90	34	56	31	**M12**	34	120,05
7389110	**VLB/90 M14**	90	34	56	31	**M14**	34	130,28
7389115	**VLB/90 M16**	90	34	56	31	**M16**	34	135,8
7389120	**VLB/90 M18**	90	34	56	31	**M18**	34	163,89

NEW

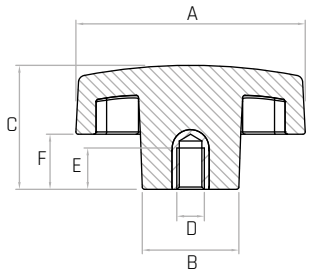

NOTE: Si forniscono, per quantità adeguate, in colori diversi e con inserti a misura.
For certain minimum quantities custom colors and tapped metal inserts available upon request.
Por cantidad apropiada, disponible también en colores diferentes y con insertos de distintas medidas.

VLB/FP

Volantino a 6 lobi

Six-lobe knob / Volante de seis lóbulos

REACH COMPLIANT | RoHS COMPLIANT 2011/65/EU | PA6 | +130 -30

Descrizione

Bussola in ottone e foro passante filettato.
Brass insert with tapped through hole.
Inserto de latón y agujero pasante roscado.

Materiale

Tecnopolimero nero, rinforzato con fibre di vetro, finitura lucida.
Black thermoplastic, glass fiber reinforced, polished finishing.
Termoplástico negro, reforzado con fibra de vidrio, superficie pulida.

Codice	Modello	A mm	B mm	C mm	F mm	D	E mm	d	Peso gr.
7390020	**VLB/30/FP M5**	30	14	19	8	**M 5**	10	9,8	7,85
7390025	**VLB/30/FP M6**	30	14	19	8	**M 6**	10	9,8	8,22
7390030	**VLB/30/FP M8**	30	14	19	8	**M 8**	10	9,8	9,14
7390035	**VLB/40/FP M6**	40	18	25	12	**M 6**	15	13,3	15,74
7390040	**VLB/40/FP M8**	40	18	25	12	**M 8**	15	13,3	16,48
7390045	**VLB/40/FP M10**	40	18	25	12	**M10**	15	13,3	18,15
7390050	**VLB/50/FP M6**	50	21	28	13	**M 6**	15	14,6	26,24
7390055	**VLB/50/FP M8**	50	21	28	13	**M 8**	15	14,6	26,98
7390060	**VLB/50/FP M10**	50	21	28	13	**M10**	15	14,6	28,65
7390065	**VLB/50/FP M12**	50	21	28	13	**M12**	15	14,6	30,25
7390070	**VLB/60/FP M8**	60	24	37	19	**M 8**	20	15,9	41,00
7390075	**VLB/60/FP M10**	60	24	37	19	**M10**	20	15,9	41,88
7390080	**VLB/60/FP M12**	60	24	37	19	**M12**	20	15,9	44,84
7390085	**VLB/70/FP M10**	70	24	41	20	**M10**	20	24,1	48,88
7390090	**VLB/70/FP M12**	70	24	41	20	**M12**	20	24,1	51,84
7390095	**VLB/70/FP M14**	70	24	41	20	**M14**	20	24,1	58,43
7390100	**VLB/70/FP M16**	70	24	41	20	**M16**	20	24,1	60,52
7390105	**VLB/90/FP M12**	90	34	56	31	**M12**	20	31,4	107,84
7390110	**VLB/90/FP M14**	90	34	56	31	**M14**	20	31,4	114,43
7390115	**VLB/90/FP M16**	90	34	56	31	**M16**	20	31,4	116,52
7390120	**VLB/90/FP M18**	90	34	56	31	**M18**	20	31,4	124,00

NEW

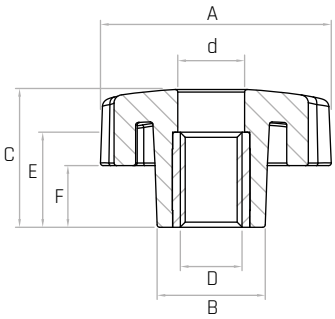

NOTE: Si forniscono, per quantità adeguate, in colori diversi e con inserti a misura.
For certain minimum quantities custom colors and tapped metal inserts available upon request.
Por cantidad apropiada, disponible también en colores diferentes y con insertos de distintas medidas.

VLP

Volantino a 6 lobi

Six-lobe knob / Volante de seis lóbulos

REACH COMPLIANT | RoHS COMPLIANT 2011/65/EU | PA6 | +130 -30

Descrizione

Perno in acciaio zincato filettato.
Threaded zinc plated steel stud.
Perno de acero galvanizado roscado.

Materiale

Tecnopolimero nero, rinforzato con fibre di vetro, finitura lucida.
Black thermoplastic, glass fiber reinforced, polished finishing.
Termoplástico negro, reforzado con fibra de vidrio, superficie pulida.

Codice	Modello	A mm	B mm	C mm	F mm	D	L mm	Peso gr.
7391060	**VLP/30 M5x20**	30	14	19	8	**M5**	20	14,1
7391065	**VLP/30 M5x25**	30	14	19	8	**M5**	25	14,7
7391070	**VLP/30 M5x30**	30	14	19	8	**M5**	30	15,2
7391075	**VLP/30 M6x15**	30	14	19	8	**M6**	15	16
7391080	**VLP/30 M6x20**	30	14	19	8	**M6**	20	16,8
7391085	**VLP/30 M6x25**	30	14	19	8	**M6**	25	17,7
7391090	**VLP/30 M6x30**	30	14	19	8	**M6**	30	18,5
7391095	**VLP/30 M6x35**	30	14	19	8	**M6**	35	19,4
7391100	**VLP/30 M6x40**	30	14	19	8	**M6**	40	20,3
7391105	**VLP/30 M8x15**	30	14	19	8	**M8**	15	22,4
7391110	**VLP/30 M8x20**	30	14	19	8	**M8**	20	23,85
7391115	**VLP/30 M8x25**	30	14	19	8	**M8**	25	26
7391120	**VLP/30 M8x30**	30	14	19	8	**M8**	30	27,5
7391125	**VLP/30 M8x35**	30	14	19	8	**M8**	35	29
7391130	**VLP/30 M8x40**	30	14	19	8	**M8**	40	30,55
7391150	**VLP/40 M6x20**	40	18	25	12	**M6**	20	21,8
7391155	**VLP/40 M6x25**	40	18	25	12	**M6**	25	22,7
7391160	**VLP/40 M6x30**	40	18	25	12	**M6**	30	23,5
7391165	**VLP/40 M6x40**	40	18	25	12	**M6**	40	25,3
7391170	**VLP/40 M8x15**	40	18	25	12	**M8**	15	27,4
7391175	**VLP/40 M8x20**	40	18	25	12	**M8**	20	28,85
7391180	**VLP/40 M8x25**	40	18	25	12	**M8**	25	31
7391185	**VLP/40 M8x30**	40	18	25	12	**M8**	30	32,5
7391190	**VLP/40 M8x35**	40	18	25	12	**M8**	35	34
7391195	**VLP/40 M8x40**	40	18	25	12	**M8**	40	35,55
7391200	**VLP/40 M8x50**	40	18	25	12	**M8**	50	38,4
7391205	**VLP/40 M10x20**	40	18	25	12	**M10**	20	41
7391210	**VLP/40 M10x30**	40	18	25	12	**M10**	30	45,85
7391215	**VLP/40 M10x40**	40	18	25	12	**M10**	40	51,1
7391220	**VLP/40 M10x50**	40	18	25	12	**M10**	50	56,45
7391225	**VLP/40 M10x60**	40	18	25	12	**M10**	60	61
7391260	**VLP/50 M8x15**	50	21	28	13	**M8**	15	37,4
7391265	**VLP/50 M8x20**	50	21	28	13	**M8**	20	38,85
7391270	**VLP/50 M8x25**	50	21	28	13	**M8**	25	41
7391275	**VLP/50 M8x30**	50	21	28	13	**M8**	30	42,5
7391280	**VLP/50 M8x40**	50	21	28	13	**M8**	40	45,55
7391285	**VLP/50 M8x50**	50	21	28	13	**M8**	50	48,4
7391300	**VLP/50 M10x15**	50	21	28	13	**M10**	15	48,4
7391305	**VLP/50 M10x20**	50	21	28	13	**M10**	20	51
7391310	**VLP/50 M10x25**	50	21	28	13	**M10**	25	53,7
7391315	**VLP/50 M10x30**	50	21	28	13	**M10**	30	55,85
7391320	**VLP/50 M10x40**	50	21	28	13	**M10**	40	61,1
7391325	**VLP/50 M12x20**	50	21	28	13	**M12**	20	63,35
7391330	**VLP/50 M12x30**	50	21	28	13	**M12**	30	70,4
7391335	**VLP/50 M12x40**	50	21	28	13	**M12**	40	76,7
7391340	**VLP/50 M12x50**	50	21	28	13	**M12**	50	84,75
7391380	**VLP/60 M8x30**	60	24	37	19	**M8**	30	56,55
7391385	**VLP/60 M8x40**	60	24	37	19	**M8**	40	59,42
7391390	**VLP/60 M8x50**	60	24	37	19	**M8**	50	63,1
7391400	**VLP/60 M10x20**	60	24	37	19	**M10**	20	66,85
7391405	**VLP/60 M10x30**	60	24	37	19	**M10**	30	72,1
7391410	**VLP/60 M10x35**	60	24	37	19	**M10**	35	74,7
7391415	**VLP/60 M10x40**	60	24	37	19	**M10**	40	77,45
7391420	**VLP/60 M10x45**	60	24	37	19	**M10**	45	78,9
7391425	**VLP/60 M10x50**	60	24	37	19	**M10**	50	82
7391430	**VLP/60 M10x60**	60	24	37	19	**M10**	60	87,05
7391450	**VLP/60 M12x20**	60	24	37	19	**M12**	20	81,4
7391455	**VLP/60 M12x30**	60	24	37	19	**M12**	30	87,7
7391460	**VLP/60 M12x35**	60	24	37	19	**M12**	35	91,2
7391465	**VLP/60 M12x40**	60	24	37	19	**M12**	40	95,75
7391470	**VLP/60 M12x50**	60	24	37	19	**M12**	50	103,4
7391475	**VLP/60 M12x60**	60	24	37	19	**M12**	60	110,4
7391500	**VLP/70 M10x30**	70	24	41	20	**M10**	30	89,1
7391505	**VLP/70 M10x40**	70	24	41	20	**M10**	40	94,45
7391520	**VLP/70 M12x30**	70	24	41	20	**M12**	30	104,7
7391525	**VLP/70 M12x40**	70	24	41	20	**M12**	40	112,75
7391530	**VLP/70 M12x50**	70	24	41	20	**M12**	50	120,4
7391535	**VLP/70 M12x60**	70	24	41	20	**M12**	60	127,4
7391540	**VLP/70 M12x70**	70	24	41	20	**M12**	70	134
7391560	**VLP/70 M16x30**	70	24	41	20	**M16**	30	154,7
7391565	**VLP/70 M16x40**	70	24	41	20	**M16**	40	168,9
7391570	**VLP/70 M16x50**	70	24	41	20	**M16**	50	182,8
7391600	**VLP/90 M12x60**	90	34	56	31	**M12**	60	179,4
7391605	**VLP/90 M12x70**	90	34	56	31	**M12**	70	186
7391630	**VLP/90 M16x60**	90	34	56	31	**M16**	60	248,2
7391635	**VLP/90 M16x70**	90	34	56	31	**M16**	70	260

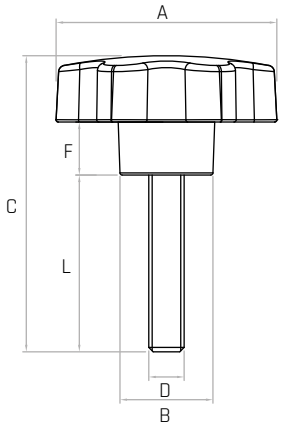

NOTE: Si forniscono, per quantità adeguate, in colori diversi e con inserti a misura.

For certain minimum quantities custom colors and threaded metal studs available upon request.

Por cantidad apropiada, disponible también en colores diferentes y con insertos de distintas medidas.

ZB

Volantino zigrinato

Knurled knob / Volante moleteado

REACH COMPLIANT | RoHS COMPLIANT 2011/65/EU | PA6 | +130 -30

Descrizione

Bussola in ottone e foro cieco filettato.
Brass insert with tapped blind hole.
Inserto de latón y agujero ciego roscado.

Materiale

Tecnopolimero nero, rinforzato con fibre di vetro, finitura opaca.
Black thermoplastic, glass fiber reinforced, mat.
Termoplástico negro, reforzado con fibra de vidrio, acabado mate.

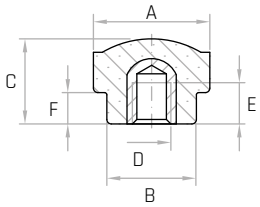

Codice	Modello	A mm	B mm	C mm	E mm	F mm	D	Peso gr.
6332050	**ZB/15 M4**	15	11	14	9	7	**M4**	4
6332055	**ZB/15 M5**	15	11	14	9	7	**M5**	4
6332060	**ZB/15 M6**	15	11	14	9	7	**M6**	4
6332100	**ZB/18 M4**	18	13	14	8,5	7	**M4**	6
6332105	**ZB/18 M5**	18	13	14	8,5	7	**M5**	7
6332110	**ZB/18 M6**	18	13	14	8,5	7	**M6**	6
6332000	**ZB/22 M4**	22	15	14	8	6	**M4**	7
6332005	**ZB/22 M5**	22	15	14	8	6	**M5**	8
6332010	**ZB/22 M6**	22	15	14	8	6	**M6**	8
6332015	**ZB/22 M8**	22	15	14	8	6	**M8**	7
6328000	**ZB/24 M4**	24	15	14	8	6	**M4**	8
6328020	**ZB/24 M5**	24	15	14	8	6	**M5**	9
6328005	**ZB/24 M6**	24	15	14	8	6	**M6**	7
6328010	**ZB/24 M8**	24	15	14	8	6	**M8**	8
6339000	**ZB/26 M4**	26	16	15	8	6	**M4**	11
6339005	**ZB/26 M5**	26	16	15	8	6	**M5**	11
6339010	**ZB/26 M6**	26	16	15	8	6	**M6**	11
6339015	**ZB/26 M8**	26	16	15	8	6	**M8**	10
6332090	**ZB/32 M6**	32	19	18	9	8	**M6**	13
6332095	**ZB/32 M8**	32	19	18	9	8	**M8**	14

NOTE: Si forniscono, per quantità adeguate, in colori diversi e con inserti a misura in acciaio, in ottone, in acciaio inox.

For certain minimum quantities custom colors and tapped metal inserts available in brass, zinc plated steel or stainless steel upon request.

Por cantidad apropiada, disponible también en colores diferentes y con insertos de distintas medidas.

ZBL

Volantino zigrinato

Knurled knob / Volante moleteado

REACH COMPLIANT | RoHS COMPLIANT 2011/65/EU | PA6 | +130 -30

Descrizione

Bussola in ottone, foro cieco liscio e grano laterale filettato.
Brass insert, smooth blind hole and tapped grub screw.
Inserto de latón, agujero ciego liso y punta lateral roscada.

Materiale

Tecnopolimero nero, rinforzato con fibre di vetro, finitura opaca.
Black thermoplastic, glass fiber reinforced, mat.
Termoplástico negro, reforzado con fibra de vidrio, acabado mate.

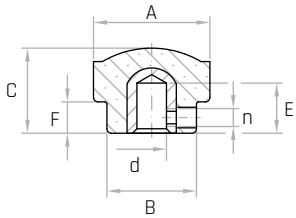

Codice	Modello	A mm	B mm	C mm	E mm	F mm	d mm	n	Peso gr.
6332020	**ZBL/22 Ø6**	22	15	14	9	6	Ø6	**M4**	7
6328015	**ZBL/24 Ø6**	24	15	14	9	6	Ø6	**M4**	7
6339020	**ZBL/26 Ø6**	26	16	15	9	6	Ø6	**M4**	10

NOTE: Grano in acciaio filettato M4. Si forniscono, per quantità adeguate, in colori diversi e con inserti a misura in acciaio, in ottone, in acciaio inox.

Tapped grub screw M4. For suitable quantity, custom colours and tapped metal inserts available in brass, steel and stainless steel upon request

Punta lateral roscada M4. Por cantidad apropiada, disponible también en colores diferentes y con insertos de distintas medidas en latón, acero y acero inoxidable.

ZB/FP

Volantino zigrinato
Knurled knob / Volante moleteado

REACH COMPLIANT | RoHS COMPLIANT 2011/65/EU | PA6 | +130 -30

Descrizione

Bussola in ottone e foro passante filettato.
Brass insert with tapped through hole.
Inserto de latón y agujero pasante roscado.

Materiale

Tecnopolimero nero, rinforzato con fibre di vetro, finitura opaca.
Black thermoplastic, glass fiber reinforced, mat.
Termoplástico negro, reforzado con fibra de vidrio, acabado mate.

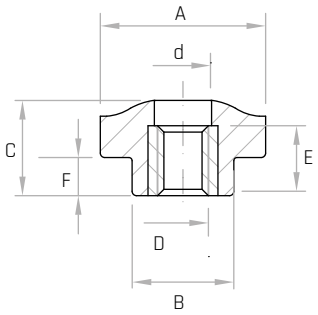

Codice	Modello	A mm	B mm	C mm	D	d mm	E mm	F mm	Peso gr.
6332200	**ZB/15/FP M4**	15	11	14	**M4**	Ø7	11	7	4
6332205	**ZB/15/FP M5**	15	11	14	**M5**	Ø7	11	7	4
6332101	**ZB/18/FP M4**	18	13	13,7	**M4**	Ø7	11,1	7	6
6332106	**ZB/18/FP M5**	18	13	13,7	**M5**	Ø7	11,1	7	7
6332111	**ZB/18/FP M6**	18	13	13,7	**M6**	Ø7	11,1	7	6
6332001	**ZB/22/FP M4**	22	15	14	**M4**	Ø9	11	6	7
6332006	**ZB/22/FP M5**	22	15	14	**M5**	Ø9	11	6	7
6332011	**ZB/22/FP M6**	22	15	14	**M6**	Ø9	11	6	7
6332016	**ZB/22/FP M8**	22	15	14	**M8**	Ø9	11	6	7
6328001	**ZB/24/FP M4**	24	15	14	**M4**	Ø9	11	6	7
6328021	**ZB/24/FP M5**	24	15	14	**M5**	Ø9	11	6	9
6328006	**ZB/24/FP M6**	24	15	14	**M6**	Ø9	11	6	8
6328016	**ZB/24/FP M8**	24	15	14	**M8**	Ø9	11	6	8
6339095	**ZB/26/FP M4**	26	16	15	**M4**	Ø9	11	6	9
6339100	**ZB/26/FP M5**	26	16	15	**M5**	Ø9	11	6	9
6339105	**ZB/26/FP M6**	26	16	15	**M6**	Ø9	11	6	9
6339110	**ZB/26/FP M8**	26	16	15	**M8**	Ø9	11	6	9
6332300	**ZB/32/FP M6**	32	19	18	**M6**	Ø9	11	8	11
6332305	**ZB/32/FP M8**	32	19	18	**M8**	Ø9	11	8	12

NOTE: Si forniscono, per quantità adeguate, in colori diversi e con inserti a misura in acciaio, in ottone, in acciaio inox.

For certain minimum quantities custom colors and tapped metal inserts available in brass, zinc plated steel or stainless steel upon request.

Por cantidad apropiada, disponible también en colores diferentes y con insertos de distintas medidas.

ZP

Volantino zigrinato
Knurled knob / Volante moleteado

REACH COMPLIANT | RoHS COMPLIANT 2011/65/EU | PA6 | +130 -30

Descrizione
Perno in acciaio zincato filettato.
Threaded zinc plated steel stud.
Perno de acero galvanizado roscado.

Materiale
Tecnopolimero nero, rinforzato con fibre di vetro, finitura opaca.
Black thermoplastic, glass fiber reinforced, mat.
Termoplástico negro, reforzado con fibra de vidrio, acabado mate.

Codice	Modello	A mm	B mm	C mm	F mm	D	L mm	Peso gr.
6327050	**ZP/15 M4x10**	15	11	14	7	**M4**	10	4
6327055	**ZP/15 M4x15**	15	11	14	7	**M4**	15	4
6327080	**ZP/15 M5x10**	15	11	14	7	**M5**	10	4
6327300	**ZP/18 M4x10**	18	13	14	7	**M4**	10	5
6327305	**ZP/18 M4x15**	18	13	14	7	**M4**	15	5
6327320	**ZP/18 M5x15**	18	13	14	7	**M5**	15	7
6327340	**ZP/18 M6x15**	18	13	14	7	**M6**	15	8
6331005	**ZP/22 M4x10**	22	15	14	6	**M4**	10	6
6331010	**ZP/22 M4x25**	22	15	14	6	**M4**	25	6
6331015	**ZP/22 M5x10**	22	15	14	6	**M5**	10	7
6331016	**ZP/22 M5x15**	22	15	14	6	**M5**	15	7
6331017	**ZP/22 M6x10**	22	15	14	6	**M6**	10	8
6331020	**ZP/22 M6x15**	22	15	14	6	**M6**	15	8
6331030	**ZP/22 M6x20**	22	15	14	6	**M6**	20	9
6331025	**ZP/22 M6x25**	22	15	14	6	**M6**	25	9
6331033	**ZP/22 M6x30**	22	15	14	6	**M6**	30	11
6331035	**ZP/22 M6x35**	22	15	14	6	**M6**	35	12
6331036	**ZP/22 M6x40**	22	15	14	6	**M6**	40	13
6327020	**ZP/24 M4x10**	24	15	14	6	**M4**	10	5
6327025	**ZP/24 M4x25**	24	15	14	6	**M4**	25	6
6327005	**ZP/24 M5x10**	24	15	14	6	**M5**	10	8
6327030	**ZP/24 M6x10**	24	15	14	6	**M6**	10	6
6327010	**ZP/24 M6x15**	24	15	14	6	**M6**	15	10
6327015	**ZP/24 M6x25**	24	15	14	6	**M6**	25	11
6338010	**ZP/26 M5x10**	26	16	15	6	**M5**	10	9
6338015	**ZP/26 M5x15**	26	16	15	6	**M5**	15	10
6338020	**ZP/26 M5x25**	26	16	15	6	**M5**	25	11
6338025	**ZP/26 M6x10**	26	16	15	6	**M6**	10	10
6338030	**ZP/26 M6x15**	26	16	15	6	**M6**	15	11
6338033	**ZP/26 M6x20**	26	16	15	6	**M6**	20	12
6338035	**ZP/26 M6x25**	26	16	15	6	**M6**	25	13
6338040	**ZP/26 M6x40**	26	16	15	6	**M6**	40	15
6338050	**ZP/26 M8x25**	26	16	15	6	**M8**	25	17
6327150	**ZP/32 M6x15**	32	19	18	8	**M6**	15	13
6327155	**ZP/32 M6x20**	32	19	18	8	**M6**	20	14
6327160	**ZP/32 M6x25**	32	19	18	8	**M6**	25	15
6327165	**ZP/32 M6x30**	32	19	18	8	**M6**	30	16
6337175	**ZP/32 M6x40**	32	19	18	8	**M6**	40	18
6327190	**ZP/32 M8x15**	32	19	18	8	**M8**	15	19
6327195	**ZP/32 M8x25**	32	19	18	8	**M8**	25	22
6327200	**ZP/32 M8x40**	32	19	18	8	**M8**	40	27

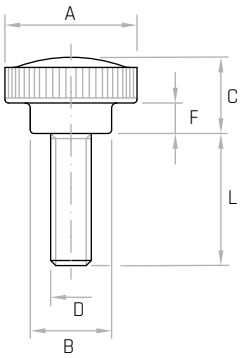

NOTE: Si forniscono, per quantità adeguate, in colori diversi e con inserti a misura.

For certain minimum quantities custom colors and threaded metal studs available upon request.

Por cantidad apropiada, disponible también en colores diferentes y con insertos de distintas medidas.

ZPX

Volantino zigrinato
Knurled knob / Volante moleteado

REACH COMPLIANT | RoHS COMPLIANT 2011/65/EU | INOX | PA6 | +130 -30

Descrizione
Perno in acciaio inox filettato AISI 304.
Threaded stainless steel stud (AISI 304).
Perno de acero inoxidable roscado (AISI 304).

Materiale
Tecnopolimero nero, rinforzato con fibre di vetro, finitura opaca.
Black thermoplastic, glass fiber reinforced, mat.
Termoplástico negro, reforzado con fibra de vidrio, acabado mate.

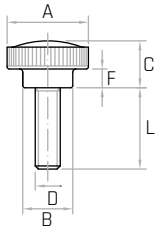

Codice	Modello	A mm	B mm	C mm	F mm	D	L mm	Peso gr.
6331400	**ZPX/22 M5x10**	22	15	14	6	**M5**	10	7
6338300	**ZPX/26 M6x20**	26	16	15	6	**M6**	20	12
6338310	**ZPX/26 M6x30**	26	16	15	6	**M6**	30	14

NOTE: Si forniscono, per quantità adeguate, in colori diversi e con inserti a misura.
For certain minimum quantities, custom colors and threaded metal studs available upon request.
Por cantidad apropiada, disponible también, con insertos de distintos medidas en colores difernetes.

VBZ

Volantino zigrinato
Knurled knob / Volante moleteado

REACH COMPLIANT | RoHS COMPLIANT 2011/65/EU | PF | +130 -20

Descrizione
Bussola in ottone e foro cieco filettato.
Brass insert with tapped blind hole.
Inserto de latón y agujero ciego roscado.

Materiale
Duroplasto nero.
Black phenolic plastic.
Duroplástico negro.

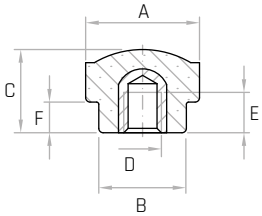

Codice	Modello	A mm	B mm	C mm	E mm	F mm	D	Peso gr.
6128100	**VBZ/22 M5**	22	15	16	8	6	**M5**	8
6128105	**VBZ/22 M6**	22	15	16	8	6	**M6**	8
6128010	**VBZ/26 M6**	26	20	19	9	7	**M6**	13
6128015	**VBZ/26 M8**	26	20	19	9	7	**M8**	13

NOTE: Si forniscono, per quantità adeguate, con inserti a misura in acciaio, in ottone, in acciaio inox.
For certain minimum quantities tapped metal inserts available in brass, zinc plated steel or stainless steel upon request.
Por cantidad apropiada, disponible también con insertos de distintas medidas.

VBZL

Volantino zigrinato
Knurled knob / Volante moleteado

REACH COMPLIANT | RoHS COMPLIANT 2011/65/EU | PF | +130 -20

Descrizione
Bussola in ottone, foro cieco liscio e grano laterale filettato.
Brass insert, smooth blind hole and tapped grub screw.
Inserto de latón, agujero liso ciego y punta lateral roscada.

Materiale
Duroplasto nero.
Black phenolic plastic.
Duroplástico negro.

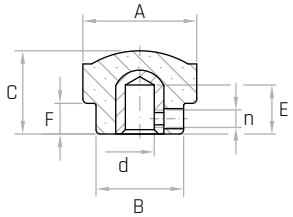

Codice	Modello	A mm	B mm	C mm	E mm	F mm	n	d mm	Peso gr.
6128005	**VBZL/26 Ø6**	26	20	19	10	7	M4	**Ø6**	14

NOTE: Grano in acciaio filettato M4.
Tapped grub screw M4.
Punta lateral roscada M4.

VBZ/FP

Volantino zigrinato
Knurled knob / Volante moleteado

REACH COMPLIANT · RoHS COMPLIANT 2011/65/EU · PF · +130 -20

Descrizione
Bussola in ottone e foro passante filettato.
Brass insert with tapped through hole.
Inserto de latón y agujero pasante roscado.

Materiale
Duroplasto nero.
Black phenolic plastic.
Duroplástico negro.

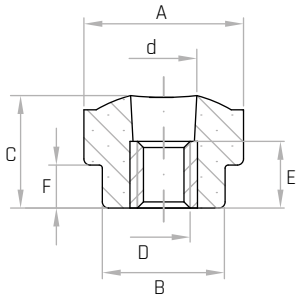

Codice	Modello	A mm	B mm	C mm	D	d mm	E mm	F mm	Peso gr.
6128150	**VBZ/22/FP M5**	22	15	16	**M5**	Ø6	8	6	7
6128155	**VBZ/22/FP M6**	22	15	16	**M6**	Ø7	8	6	7
6128011	**VBZ/26/FP M6**	26	20	19	**M6**	Ø7	8	7	11
6128016	**VBZ/26/FP M8**	26	20	19	**M8**	Ø9	8	7	11

NOTE: Si forniscono, per quantità adeguate, con inserti a misura in acciaio, in ottone, in acciaio inox.

For certain minimum quantities tapped metal inserts available in brass, zinc plated steel or stainless steel upon request.

Por cantidad apropiada, disponible también con insertos de distintas medidas.

VPZ

Volantino zigrinato
Knurled knob / Volante moleteado

REACH COMPLIANT · RoHS COMPLIANT 2011/65/EU · PF · +130 -20

Descrizione
Perno in acciaio zincato filettato.
Threaded zinc plated steel stud.
Perno de acero galvanizado roscado.

Materiale
Duroplasto nero.
Black phenolic plastic.
Duroplástico negro.

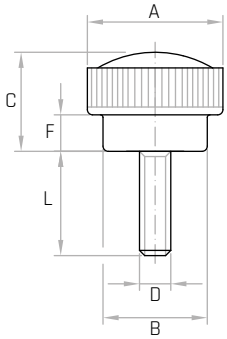

Codice	Modello	A mm	C mm	B mm	D	L mm	F mm	Peso gr.
6127005	**VPZ/22 M5x10**	22	16	15	**M5**	10	6	7
6127010	**VPZ/22 M5x15**	22	16	15	**M5**	15	6	8
6127015	**VPZ/22 M5x25**	22	16	15	**M5**	25	6	10
6127020	**VPZ/22 M6x10**	22	16	15	**M6**	10	6	9
6127025	**VPZ/22 M6x15**	22	16	15	**M6**	15	6	10
6127030	**VPZ/22 M6x20**	22	16	15	**M6**	20	6	11
6127035	**VPZ/22 M6x30**	22	16	15	**M6**	30	6	14
6127040	**VPZ/26 M5x10**	26	19	20	**M5**	10	7	13
6127045	**VPZ/26 M6x15**	26	19	20	**M6**	15	7	16
6127050	**VPZ/26 M6x25**	26	19	20	**M6**	25	7	17
6127055	**VPZ/26 M8x25**	26	19	20	**M8**	25	7	21

NOTE: Si forniscono, per quantità adeguate, con inserti a misura in ottone, in acciaio zincato e acciaio inox.

For certain minimum quantities, threaded metal studs available in brass, zinc plated steel or stainless steel upon request.

Por cantidad apropiada, disponible también con insertos de distintas medidas.

ALVB+X

Volantino a 7 lobi
Seven-lobe knob / Volante de siete lóbulos

REACH COMPLIANT · RoHS COMPLIANT 2011/65/EU · ALL

Descrizione
Foro cieco liscio.
Smooth blind hole.
Agujero ciego liso.

Materiale
Alluminio. Superficie lucidata.
Aluminium. Polished surface.
Aluminio. Superficie pulida.

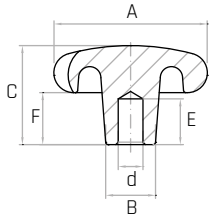

Codice	Modello	A mm	B mm	C mm	F mm	d mm	E mm	Peso gr.
7706105	**ALVB/40+X**	40	18	25	11	**Ø6**	18	40
7706110	**ALVB/50+X**	50	18	32	15	**Ø8**	21	60
7706115	**ALVB/63+X**	63	20	40	20	**Ø10**	25	90
7706120	**ALVB/80+X**	80	25	50	25	**Ø14**	32	235

ALVB+Y

Volantino a 7 lobi
Seven-lobe knob / Volante de siete lóbulos

REACH COMPLIANT · RoHS COMPLIANT 2011/65/EU · ALL

Descrizione
Foro cieco filettato.
Tapped blind hole.
Agujero ciego roscado.

Materiale
Alluminio. Superficie lucidata.
Aluminium. Polished surface.
Aluminio. Superficie pulida.

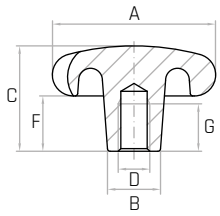

Codice	Modello	A mm	B mm	C mm	F mm	D	G mm	Peso gr.
7706205	**ALVB/40+Y**	40	18	25	11	**M8**	18	40
7706210	**ALVB/50+Y**	50	18	32	15	**M10**	20	60
7706215	**ALVB/63+Y**	63	20	40	20	**M12**	25	90
7706220	**ALVB/80+Y**	80	25	50	25	**M16**	32	235

ALVB+Z

Volantino a 7 lobi
Seven-lobe knob / Volante de siete lóbulos

REACH COMPLIANT · RoHS COMPLIANT 2011/65/EU · ALL

Descrizione
Foro passante filettato.
Tapped through hole.
Agujero pasante roscado.

Materiale
Alluminio. Superficie lucidata.
Aluminium. Polished surface.
Aluminio. Superficie pulida.

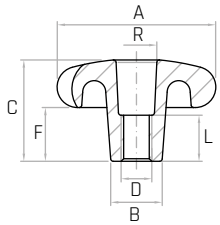

Codice	Modello	A mm	B mm	C mm	F mm	D	L mm	R mm	Peso gr.
7706305	**ALVB/40+Z**	40	18	25	11	**M8**	12	Ø8,4	40
7706310	**ALVB/50+Z**	50	18	32	15	**M10**	15	Ø10,5	60
7706315	**ALVB/63+Z**	63	20	40	20	**M12**	18	Ø13	90
7706320	**ALVB/80+Z**	80	25	50	32	**M16**	18	Ø17	235

ALV4B+X

Volantino a 4 punte
Four-lobe knob / Volante de cuatro lóbulos

REACH COMPLIANT · RoHS COMPLIANT 2011/65/EU · ALL

Descrizione
Foro cieco liscio.
Smooth blind hole.
Agujero ciego liso.

Materiale
Alluminio. Superficie lucidata.
Aluminium. Polished surface.
Aluminio. Superficie pulida.

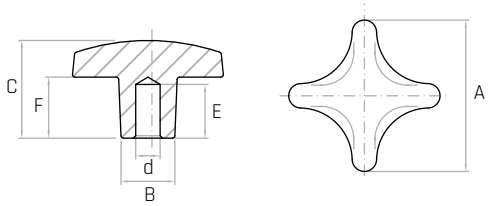

Codice	Modello	A mm	B mm	C mm	F mm	d mm	E mm	Peso gr.
7707105	**ALV4B/40+X**	40	14	25	14	**Ø6**	18	40
7707110	**ALV4B/50+X**	50	18	32	17	**Ø8**	21	60
7707115	**ALV4B/63+X**	63	20	40	25	**Ø10**	25	80
7707120	**ALV4B/80+X**	80	25	50	28	**Ø14**	32	180

ALV4B+Y

Volantino a 4 punte
Four-lobe knob / Volante de cuatro lóbulos

REACH COMPLIANT · RoHS COMPLIANT 2011/65/EU · ALL

Descrizione
Foro cieco filettato.
Tapped blind hole.
Agujero ciego roscado.

Materiale
Alluminio. Superficie lucidata.
Aluminium. Polished surface.
Aluminio. Superficie pulida.

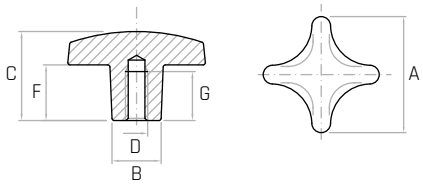

Codice	Modello	A mm	B mm	C mm	F mm	D	G mm	Peso gr.
7707205	**ALV4B/40+Y**	40	14	25	14	**M8**	20	40
7707210	**ALV4B/50+Y**	50	18	32	17	**M10**	21	60
7707215	**ALV4B/63+Y**	63	20	40	25	**M12**	28	80
7707220	**ALV4B/80+Y**	80	25	50	28	**M16**	33	180

ALV4B+Z

Volantino a 4 punte
Four-lobe knob / Volante de cuatro lóbulos

REACH COMPLIANT · RoHS COMPLIANT 2011/65/EU · ALL

Descrizione
Foro passante filettato.
Tapped through hole.
Agujero pasante roscado.

Materiale
Alluminio. Superficie lucidata.
Aluminium. Polished surface.
Aluminio. Superficie pulida.

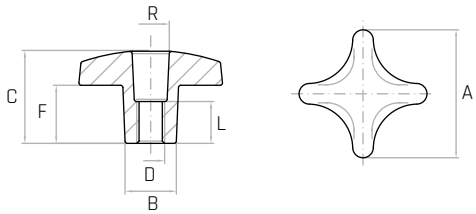

Codice	Modello	A mm	B mm	C mm	F mm	D	L mm	R mm	Peso gr.
7707305	**ALV4B/40+Z**	40	14	25	14	**M8**	12	Ø8,4	40
7707310	**ALV4B/50+Z**	50	18	32	17	**M10**	15	Ø10,5	60
7707315	**ALV4B/63+Z**	63	20	40	25	**M12**	18	Ø13	80
7707320	**ALV4B/80+Z**	80	25	50	28	**M16**	18	Ø17	180

GB

Galletto
Wing nut / Tuerca de mariposa

REACH COMPLIANT | RoHS COMPLIANT 2011/65/EU | PA6 | +130 -30

Descrizione
Bussola in ottone e foro cieco filettato.
Brass insert with tapped blind hole.
Inserto de latón y agujero ciego roscado.

Materiale
Tecnopolimero nero, rinforzato con fibre di vetro, finitura opaca.
Black thermoplastic, glass fiber reinforced, mat.
Termoplástico negro, reforzado con fibra de vidrio, acabado mate.

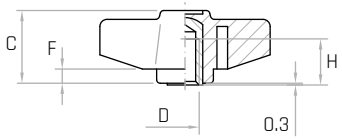

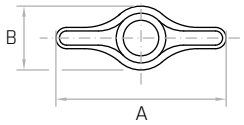

Codice	Modello	A mm	B mm	C mm	D	H mm	F mm	Peso gr.
6309495	**GB/34 M5**	34	14	18	**M5**	8	4	5
6309500	**GB/34 M6**	34	14	18	**M6**	9	4	5
6309505	**GB/34 M8**	34	14	18	**M8**	9	4	6
6309507	**GB/40 M6**	40	15	19	**M6**	9	4	7
6309508	**GB/40 M8**	40	15	19	**M8**	9	4	7
6309510	**GB/48 M6**	48	17	20	**M6**	13	4	7
6309515	**GB/48 M8**	48	17	20	**M8**	13	4	9

NOTE: Si forniscono, per quantità adeguate, in colori diversi e con inserti a misura in acciaio, in ottone, in acciaio inox.

For certain minimum quantities custom colors and tapped metal inserts available in brass, zinc plated steel or stainless steel upon request.

Por cantidad apropiada, disponible también en colores diferentes y con insertos de distintas medidas.

GB/FP

Galletto
Wing nut / Tuerca de mariposa

REACH COMPLIANT | RoHS COMPLIANT 2011/65/EU | PA6 | +130 -30

Descrizione
Bussola in ottone e foro passante filettato.
Brass insert with tapped through hole.
Inserto de latón y agujero pasante roscado.

Materiale
Tecnopolimero nero, rinforzato con fibre di vetro, finitura opaca.
Black thermoplastic, glass fiber reinforced, mat.
Termoplástico negro, reforzado con fibra de vidrio, acabado mate.

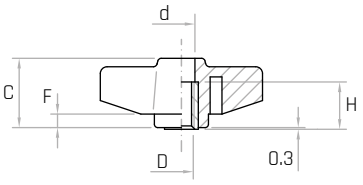

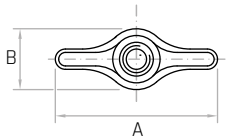

Codice	Modello	A mm	B mm	C mm	D	d mm	H mm	F mm	Peso gr.
6309019	**GB/34/FP M5**	34	14	18	**M5**	Ø7	15	4	7
6309020	**GB/34/FP M6**	34	14	18	**M6**	Ø7	15	4	7
6309030	**GB/40/FP M6**	40	15	19	**M6**	Ø9	15	4	10
6309035	**GB/40/FP M8**	40	15	19	**M8**	Ø9	15	4	10
6309010	**GB/48/FP M6**	48	17	20	**M6**	Ø9	15	4	10
6309015	**GB/48/FP M8**	48	17	20	**M8**	Ø9	15	4	11

NOTE: Si forniscono, per quantità adeguate, in colori diversi e con inserti a misura in acciaio, in ottone, in acciaio inox.

For certain minimum quantities custom colors and tapped metal inserts available in brass, zinc plated steel or stainless steel upon request.

Por cantidad apropiada, disponible también en colores diferentes y con insertos de distintas medidas.

GP

Galletto
Wing nut / Tuerca de mariposa

REACH COMPLIANT | RoHS COMPLIANT 2011/65/EU | PA6 | +130 -30

Descrizione
Perno in acciaio zincato filettato.
Threaded zinc plated steel stud.
Perno de acero galvanizado roscado.

Materiale
Tecnopolimero nero, rinforzato con fibre di vetro, finitura opaca.
Black thermoplastic, glass fiber reinforced, mat.
Termoplástico negro, reforzado con fibra de vidrio, acabado mate.

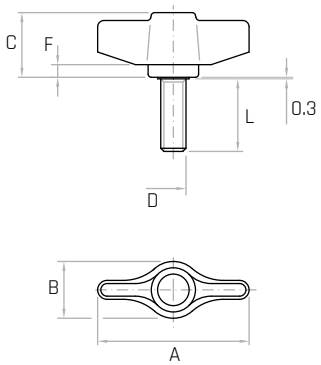

Codice	Modello	A mm	B mm	C mm	D	L mm	F mm	Peso gr.
6310033	**GP/34 M4x10**	34	14	18	**M4**	10	4	5
6310035	**GP/34 M4x15**	34	14	18	**M4**	15	4	5
6310040	**GP/34 M5x10**	34	14	18	**M5**	10	4	7
6310042	**GP/34 M5x15**	34	14	18	**M5**	15	4	7
6310050	**GP/34 M6x10**	34	14	18	**M6**	10	4	9
6310055	**GP/34 M6x15**	34	14	18	**M6**	15	4	9
6310060	**GP/34 M6x20**	34	14	18	**M6**	20	4	10
6310065	**GP/34 M6x25**	34	14	18	**M6**	25	4	11
6310070	**GP/34 M8x10**	34	14	18	**M8**	10	4	12
6310075	**GP/34 M8x15**	34	14	18	**M8**	15	4	13
6310080	**GP/34 M8x20**	34	14	18	**M8**	20	4	14
6310085	**GP/34 M8x25**	34	14	18	**M8**	25	4	15
6310150	**GP/40 M6x15**	40	15	19	**M6**	15	4	10
6310155	**GP/40 M6x20**	40	15	19	**M6**	20	4	11
6310170	**GP/40 M8x15**	40	15	19	**M8**	15	4	14
6310175	**GP/40 M8x20**	40	15	19	**M8**	20	4	15
6310180	**GP/40 M8x25**	40	15	19	**M8**	25	4	16
6310003	**GP/48 M6x10**	48	17	20	**M6**	10	4	11
6310005	**GP/48 M6x15**	48	17	20	**M6**	15	4	12
6310007	**GP/48 M6x20**	48	17	20	**M6**	20	4	12
6310008	**GP/48 M6x25**	48	17	20	**M6**	25	4	13
6310010	**GP/48 M8x10**	48	17	20	**M8**	10	4	14
6310015	**GP/48 M8x15**	48	17	20	**M8**	15	4	15
6310020	**GP/48 M8x20**	48	17	20	**M8**	20	4	16
6310022	**GP/48 M8x25**	48	17	20	**M8**	25	4	18
6310023	**GP/48 M8x30**	48	17	20	**M8**	30	4	19
6310025	**GP/48 M8x35**	48	17	20	**M8**	35	4	20
6310028	**GP/48 M8x40**	48	17	20	**M8**	40	4	22

NOTE: Si forniscono, per quantità adeguate, in colori diversi e con inserti a misura in acciaio, in ottone, in acciaio inox.

For certain minimum quantities, custom colors and threaded metal studs available in brass, zinc plated steel or stainless steel upon request.

Por cantidad apropiada, disponible también en colores diferentes y con insertos de distintos medidas.

GPX

Galletto
Wing nut / Tuerca de mariposa

REACH COMPLIANT | RoHS COMPLIANT 2011/65/EU | INOX | PA6 | +130 -30

Descrizione
Perno in acciaio inox filettato AISI 303.
Threaded stainless steel stud (AISI 303).
Perno de acero inoxidable roscado (AISI 303).

Materiale
Tecnopolimero nero, rinforzato con fibre di vetro, finitura opaca.
Black thermoplastic, glass fiber reinforced, mat.
Termoplástico negro, reforzado con fibra de vidrio, acabado mate.

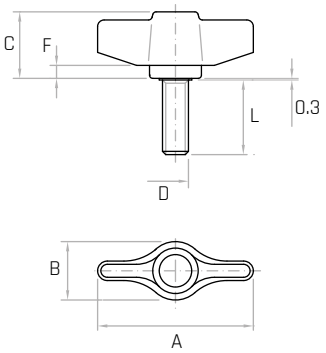

Codice	Modello	A mm	B mm	C mm	D	L mm	F mm	Peso gr.
6310300	**GPX/34 M6x20**	34	14	18	**M6**	20	4	10
6310310	**GPX/34 M6x30**	34	14	18	**M6**	30	4	12

NOTE: Si forniscono, per quantità adeguate, in colori diversi e con inserti a misura.

For certain minimum quantities custom colors and threaded metal studs available upon request.

Por cantidad apropiada, disponible también en colores diferentes y con insertos de distintas medidas.

GBA/FP

Galletto
Wing nut / Tuerca de mariposa

REACH COMPLIANT | RoHS COMPLIANT 2011/65/EU | PA6 | +130 -30

Descrizione
Bussola in ottone e foro passante filettato.
Brass insert with tapped through hole.
Inserto de latón y agujero pasante roscado.

Materiale
Tecnopolimero nero, rinforzato con fibre di vetro, finitura opaca.
Black thermoplastic, glass fiber reinforced, mat.
Termoplástico negro, reforzado con fibra de vidrio, acabado mate.

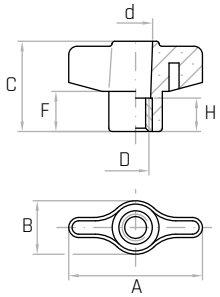

Codice	Modello	A mm	B mm	C mm	D	d mm	H mm	F mm	Peso gr.
6309700	**GBA/40/FP M8**	40	16	27	**M8**	Ø9	10	12	10

NOTE: Si forniscono, per quantità adeguate, in colori diversi e con inserti a misura in acciaio, in ottone, in acciaio inox.

For certain minimum quantities, custom colors and tapped metal inserts available in brass, zinc plated steel or stainless steel upon request.

Por cantidad apropiada, disponible también en colores diferentes y con insertos de distintas medidas.

GF/FP

Galletto

Wing nut / Tuerca de mariposa

REACH COMPLIANT | RoHS COMPLIANT 2011/65/EU | PA6 | +130 -30

Descrizione

Bussola in ottone e foro passante filettato.
Brass insert with tapped through hole.
Inserto de latón y agujero pasante roscado.

Materiale

Tecnopolimero nero, rinforzato con fibre di vetro, finitura opaca.
Black thermoplastic, glass fiber reinforced, mat.
Termoplástico negro, reforzado con fibra de vidrio, acabado mate.

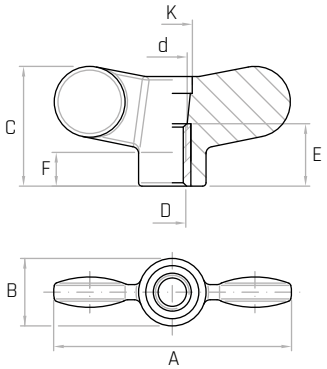

Codice	Modello	A mm	B mm	C mm	D	d mm	E mm	F mm	K mm	Peso gr.
6398010	**GF/55/FP M6**	55	16	28	**M6**	Ø8	18	8	11	14
6398020	**GF/55/FP M8**	55	16	28	**M8**	Ø10	18	8	11	15
6399015	**GF/70/FP M8**	70	20	36	**M8**	Ø10	18	10	11	23
6399025	**GF/70/FP M10**	70	20	36	**M10**	Ø11	18	10	11	24

NOTE: Si forniscono per quantità adeguate, in colori diversi e con inserti a misura in acciaio, acciaio inox e ottone. Sono disponibili tappi in vari colori, forniti smontati.

For certain minimum quantities, available in different colours and with inserts of different measures in steel, stainless steel and brass. Plugs available in different colours, provided disassembled.

Por cantidad apropiada, disponible también en colores diferentes y con insertos de distiantas medidas. Tapones de colores diferentes disponibles, proporcionados desmontados.

GF/T

Galletto

Wing nut / Tuerca de mariposa

REACH COMPLIANT | RoHS COMPLIANT 2011/65/EU | PA6 | +130 -30

Descrizione

Bussola in ottone e foro cieco filettato.
Brass insert with tapped blind hole.
Inserto de latón y agujero ciego roscado.

Materiale

Tecnopolimero nero, rinforzato con fibre di vetro, finitura opaca.
Black thermoplastic, glass fiber reinforced, mat.
Termoplástico negro, reforzado con fibra de vidrio, acabado mate.

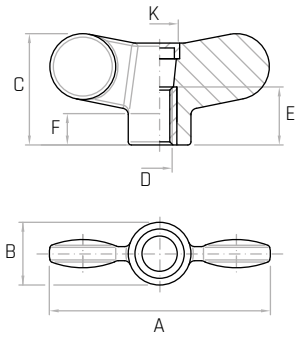

Codice	Modello	A mm	B mm	C mm	D	E mm	F mm	K mm	Peso gr.
6398400	**GF/55/T M6**	55	16	28	**M6**	18	8	11	14,5
6398410	**GF/55/T M8**	55	16	28	**M8**	18	8	11	15,5
6399415	**GF/70/T M8**	70	20	36	**M8**	18	10	11	23,5
6399425	**GF/70/T M10**	70	20	36	**M10**	18	10	11	24,5

Tappi colorati / Coloured plugs / Tapones pintados

NOTE: Si forniscono, per quantità adeguate, in colori diversi e con inserti a misura. Fornitura standard con tappo colore nero. Sono disponibili anche tappi in altri colori, forniti smontati. Per quantità adeguate il tappo può essere personalizzato con marchi e/o simboli grafici.

For certain minimum quantities custom colors and tapped metal inserts available upon request. Provided with black plug. Available also with plugs of different colours, provided disassembled. For suitable quantity, the plug can be customised with marks and/or with graphical symbols.

Por cantidad apropiada, disponible también en colores diferentes y con insertos de distintas medidas. Suministrado con tapón negro. Por cantidad apropiada, el tapón es disponible también en otros colores y puede ser personalizado con marcas y/o con símbolos gráficos.

GF/P

Galletto
Wing nut / Tuerca de mariposa

REACH COMPLIANT | RoHS COMPLIANT 2011/65/EU | PA6 | +130 -30

Descrizione
Perno in acciaio zincato filettato.
Threaded zinc plated steel stud.
Perno de acero galvanizado roscado.

Materiale
Tecnopolimero nero, rinforzato con fibre di vetro, finitura opaca.
Black thermoplastic, glass fiber reinforced, mat.
Termoplástico negro, reforzado con fibra de vidrio, acabado mate.

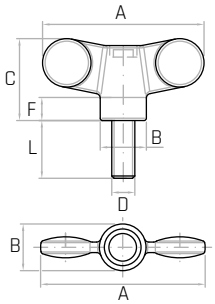

Tappi colorati / Coloured plugs / Tapones pintados

Codice	Modello	A mm	B mm	C mm	D	L mm	F mm	Peso gr.
6365010	**GF/55/P M8x20**	55	16	28	**M8**	20	8	24
6365020	**GF/55/P M8x30**	55	16	28	**M8**	30	8	25
6365030	**GF/55/P M8x40**	55	16	28	**M8**	40	8	26
6365050	**GF/55/P M10x20**	55	16	28	**M10**	20	8	30
6365060	**GF/55/P M10x30**	55	16	28	**M10**	30	8	35
6365070	**GF/55/P M10x40**	55	16	28	**M10**	40	8	40
6366015	**GF/70/P M8x20**	70	20	36	**M8**	20	10	30
6366025	**GF/70/P M8x30**	70	20	36	**M8**	30	10	34
6366055	**GF/70/P M10x20**	70	20	36	**M10**	20	10	39
6366065	**GF/70/P M10x30**	70	20	36	**M10**	30	10	43
6366075	**GF/70/P M10x40**	70	20	36	**M10**	40	10	47

NOTE: Si forniscono, per quantità adeguate, in colori diversi e con inserti a misura in ottone, acciaio e acciaio inox. Fornitura standard con tappo colore nero. Sono disponibili anche tappi in altri colori, forniti smontati. Per quantità adeguate il tappo può essere personalizzato con marchi e/o simboli grafici.

For certain minimum quantities, custom colors and threaded metal studs available in brass, zinc plated steel or stainless steel upon request. Provided with black plug. Available also with plugs of different colors, provided disassembled. For suitable quantity, the plug can be customised with marks and/or with graphical symbols.

Por cantidad apropiada, disponible también en colores diferentes y con insertos de distintas medidas. Suministrado con tapón negro. Por cantidad apropiada, el tapón es disponible también en otros colores y puede ser personalizado con marcas y/o con símbolos gráficos.

GFX/P

Galletto
Wing nut / Tuerca de mariposa

REACH COMPLIANT | RoHS COMPLIANT 2011/65/EU | INOX | PA6 | +130 -30

Descrizione
Perno in acciaio inox filettato AISI 303.
Threaded stainless steel stud (AISI 303).
Perno de acero inoxidable roscado (AISI 303).

Materiale
Tecnopolimero nero, rinforzato con fibre di vetro, finitura opaca.
Black thermoplastic, glass fiber reinforced, mat.
Termoplástico negro, reforzado con fibra de vidrio, acabado mate.

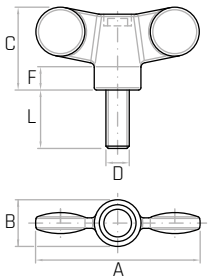

Tappi colorati / Coloured plugs / Tapones pintados

Codice	Modello	A mm	B mm	C mm	D	L mm	F mm	Peso gr.
6365220	**GFX/55/P M8x20**	55	16	28	**M8**	20	8	24
6365230	**GFX/55/P M8x30**	55	16	28	**M8**	30	8	25
6366215	**GFX/70/P M10x30**	70	20	36	**M10**	30	10	43

NOTE: Si forniscono, per quantità adeguate, in colori diversi e con inserti a misura. Fornitura standard con tappo colore nero. Sono disponibili anche tappi in altri colori, forniti smontati. Per quantità adeguate il tappo può essere personalizzato con marchi e/o simboli grafici.

For certain minimum quantities, custom colors and threaded metal studs available upon request. Provided with black plug. Available also with plugs of different colors, provided disassembled. For suitable quantity, the plug can be customised with marks and/or with graphical symbols.

Por cantidad apropiada, disponible también en colores diferentes y con insertos de distintas medidas. Suministrado con tapón negro. Por cantidad apropiada, el tapón es disponible también en otros colores y puede ser personalizado con marcas y/o con símbolos gráficos.

GS

Galletto
Wing nut / Tuerca de mariposa

REACH COMPLIANT | RoHS COMPLIANT 2011/65/EU | PA6 | +130 -30

Descrizione
Perno in acciaio zincato filettato.
Threaded zinc plated steel stud.
Perno de acero galvanizado roscado.

Materiale
Tecnopolimero nero, rinforzato con fibre di vetro, finitura opaca.
Black thermoplastic, glass fiber reinforced, mat.
Termoplástico negro, reforzado con fibra de vidrio, acabado mate.

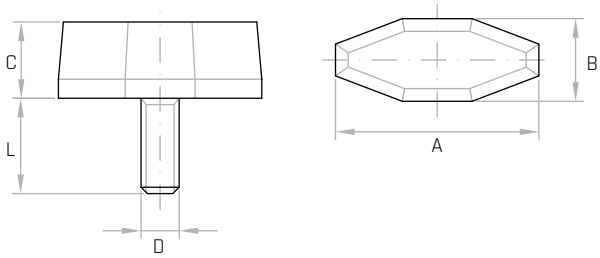

Codice	Modello	A mm	B mm	C mm	D	L mm	Peso gr.
6378010	**GS/22 M4x10**	22	9	10	**M4**	10	3
6378020	**GS/22 M5x10**	22	9	10	**M5**	10	4
6378025	**GS/22 M5x15**	22	9	10	**M5**	15	4
6378050	**GS/26 M5x10**	26	11	11	**M5**	10	5
6378055	**GS/26 M5x15**	26	11	11	**M5**	15	5
6378070	**GS/26 M6x10**	26	11	11	**M6**	10	6
6378075	**GS/26 M6x15**	26	11	11	**M6**	15	6
6378080	**GS/26 M6x20**	26	11	11	**M6**	20	7
6378085	**GS/26 M6x25**	26	11	11	**M6**	25	7
6378150	**GS/32 M6x10**	32	12	12	**M6**	10	7
6378155	**GS/32 M6x15**	32	12	12	**M6**	15	8
6378160	**GS/32 M6x20**	32	12	12	**M6**	20	8
6378165	**GS/32 M6x25**	32	12	12	**M6**	25	9

NOTE: Si forniscono, per quantità adeguate, in colori diversi e con inserti a misura in acciaio, in ottone, in acciaio inox.

For certain minimum quantities, custom colors and threaded metal studs available in brass, zinc plated steel or stainless steel upon request.

Por cantidad apropiada, disponible también en colores diferentes y con insertos de distintas medidas.

G2/B

Galletto
Wing nut / Tuerca de mariposa

REACH COMPLIANT | RoHS COMPLIANT 2011/65/EU | PA6 | +130 -30

Descrizione
Bussola in ottone e foro cieco filettato.
Brass insert with tapped blind hole.
Inserto de latón y agujero ciego roscado.

Materiale
Tecnopolimero nero, rinforzato con fibre di vetro, finitura opaca.
Black thermoplastic, glass fiber reinforced, mat.
Termoplástico negro, reforzado con fibra de vidrio, acabado mate.

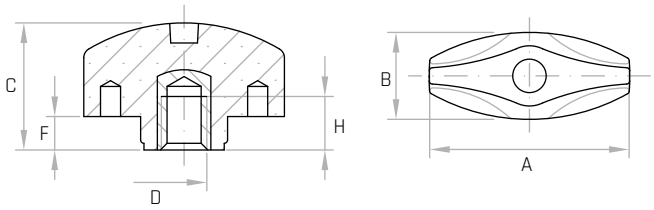

Codice	Modello	A mm	B mm	C mm	D	H mm	F mm	Peso gr.
7386005	**G2/30/B M4**	30	13	19	**M4**	8	5	5,8
7386010	**G2/30/B M5**	30	13	19	**M5**	8	5	5,4
7386015	**G2/30/B M6**	30	13	19	**M6**	8	5	5,6
7386020	**G2/30/B M8**	30	13	19	**M8**	8	5	6,0

NOTE: Si forniscono, per quantità adeguate, in colori diversi e con inserti a misura in acciaio, in ottone, in acciaio inox.

For certain minimum quantities, custom colors and tapped metal inserts available in brass, zinc plated steel or stainless steel upon request.

Por cantidad apropiada, disponible también en colores diferentes y con insertos de distintas medidas.

G2/P

Galletto

Wing nut / Tuerca de mariposa

REACH COMPLIANT | RoHS COMPLIANT 2011/65/EU | PA6 | +130 -30

Descrizione

Perno in acciaio zincato filettato.
Threaded zinc plated steel stud.
Perno de acero galvanizado roscado.

Materiale

Tecnopolimero nero, rinforzato con fibre di vetro, finitura opaca.
Black thermoplastic, glass fiber reinforced, mat.
Termoplástico negro, reforzado con fibra de vidrio, acabado mate.

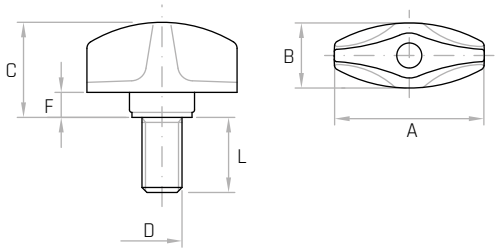

Codice	Modello	A mm	B mm	C mm	D	L mm	F mm	Peso gr.
7387010	**G2/30/P M4x15**	30	13	19	**M4**	15	5	5,4
7387015	**G2/30/P M4x20**	30	13	19	**M4**	20	5	5,4
7387030	**G2/30/P M5x15**	30	13	19	**M5**	15	5	6,4
7387040	**G2/30/P M5x25**	30	13	19	**M5**	25	5	7,6
7387050	**G2/30/P M5x30**	30	13	19	**M5**	30	5	9,4
7387070	**G2/30/P M6x15**	30	13	19	**M6**	15	5	8,0
7387080	**G2/30/P M6x25**	30	13	19	**M6**	25	5	9,8
7387085	**G2/30/P M6x30**	30	13	19	**M6**	30	5	10,0
7387095	**G2/30/P M6x40**	30	13	19	**M6**	40	5	12,2
7387115	**G2/30/P M8x15**	30	13	19	**M8**	15	5	11,4
7387120	**G2/30/P M8x20**	30	13	19	**M8**	20	5	13,6
7387130	**G2/30/P M8x30**	30	13	19	**M8**	30	5	16,6
7387140	**G2/30/P M8x40**	30	13	19	**M8**	40	5	19,8

NOTE: Si forniscono, per quantità adeguate, in colori diversi e con inserti a misura in acciaio, in ottone, in acciaio inox.

For certain minimum quantities, custom colors and threaded metal studs available in brass, zinc plated steel or stainless steel upon request.

Por cantidad apropiada, disponible también en colores diferentes y con insertos de distintas medidas.

GB/30

Galletto

Wing nut / Tuerca de mariposa

REACH COMPLIANT | RoHS COMPLIANT 2011/65/EU | PA6 | +130 -30

Descrizione

Bussola in ottone e foro cieco filettato.
Brass insert with tapped blind hole.
Inserto de latón y agujero ciego roscado.

Materiale

Tecnopolimero nero, rinforzato con fibre di vetro, finitura opaca.
Black thermoplastic, glass fiber reinforced, mat.
Termoplástico negro, reforzado con fibra de vidrio, acabado mate.

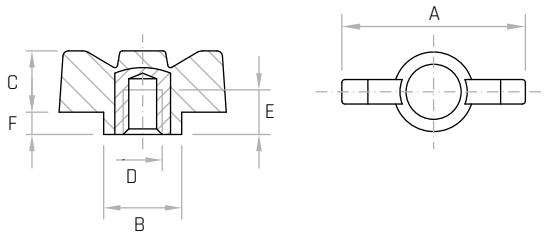

Codice	Modello	A mm	B mm	C mm	E mm	F mm	D	Peso gr.
7318005	**GB/30 M4**	30	13	11	9	4	**M4**	5
7318010	**GB/30 M5**	30	13	11	9	4	**M5**	5
7318015	**GB/30 M6**	30	13	11	9	4	**M6**	5
7318020	**GB/30 M8**	30	13	11	9	4	**M8**	6

NOTE: Si forniscono, per quantità adeguate, in colori diversi e con inserti a misura in acciaio, in ottone, in acciaio inox.

For certain minimum quantities custom colors and tapped metal inserts available in brass, zinc plated steel or stainless steel upon request.

Por cantidad apropiada, disponible también en colores diferentes y con insertos de distintas medidas.

GP/30

Galletto
Wing nut / Tuerca de mariposa

REACH COMPLIANT | RoHS COMPLIANT 2011/65/EU | PA6 | +130 -30

Descrizione
Perno in acciaio zincato filettato.
Threaded zinc plated steel stud.
Perno de acero galvanizado roscado.

Materiale
Tecnopolimero nero, rinforzato con fibre di vetro, finitura opaca.
Black thermoplastic, glass fiber reinforced, mat.
Termoplástico negro, reforzado con fibra de vidrio, acabado mate.

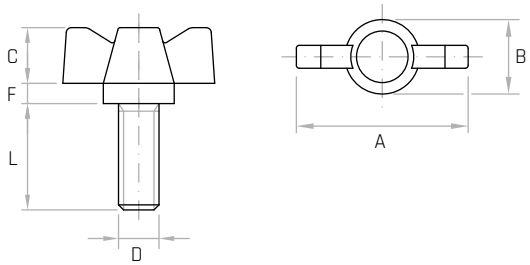

Codice	Modello	A mm	B mm	C mm	F mm	D	L mm	Peso gr.
7116006	**GP/30 M4x15**	30	13	11	4	**M4**	15	5
7116007	**GP/30 M5x15**	30	13	11	4	**M5**	15	6
7116003	**GP/30 M6x15**	30	13	11	4	**M6**	15	8
7116004	**GP/30 M6x25**	30	13	11	4	**M6**	25	9
7116001	**GP/30 M8x15**	30	13	11	4	**M8**	15	11
7116002	**GP/30 M8x25**	30	13	11	4	**M8**	25	12

NOTE: Si forniscono, per quantità adeguate, in colori diversi e con inserti a misura in acciaio, in ottone, in acciaio inox.

For certain minimum quantities, custom colors and threaded metal studs available in brass, zinc plated steel or stainless steel upon request.

Por cantidad apropiada, disponible también en colores diferentes y con insertos de distintas medidas.

3P/CH

Volantino a 3 punte
Three-lobe knob / Volante de tres lóbulos

REACH COMPLIANT | RoHS COMPLIANT 2011/65/EU | PP | +110 -20

Descrizione
Serratura incorporata.
Integrated key-lock.
Bloqueo integrado.

Materiale
Tecnopolimero nero, finitura opaca.
Black thermoplastic, mat.
Termoplástico negro, acabado mate.

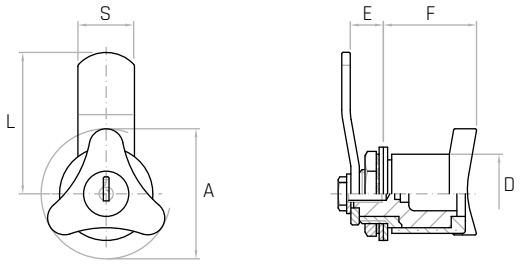

Codice	Modello	A mm	D mm	F mm	E mm	L mm	S mm	Peso gr.
6156000	**3P/45/D**	45	29	30	8	52	20	120
6156020	**3P/45/S**	45	29	30	8	52	20	120
6156040	**3P/45/CHD**	45	29	30	8	52	20	148
6156060	**3P/45/CHS**	45	29	30	8	52	20	148
6156080	**3P/45/CHDU**	45	29	30	8	52	20	148
6156100	**3P/45/CHSU**	45	29	30	8	52	20	148

- **CH** Serratura incorporata. Movimento a 90°. Chiave con cifratura diversa per ogni serratura
  Integrated key-lock. 90° movement. Key with different coding for each key-lock.
  Bloqueo integrado. Movimiento a 90°. Llave con cifrado diferente para cada bloqueo.
- **CHU** Serratura incorporata. Movimento a 90°. Chiave con cifratura uguale per ogni serratura.
  Integrated key-lock. 90° movement. Key with the same coding for each key-lock.
  Bloqueo integrado. Movimiento a 90°. Llave con cifrado igual para cada bloqueo.
- **D-S** Senza serratura. Movimento a 90°.
  No key-lock. 90° movement.
  D-S sin bloqueo. Movimiento a 90°.

NOTE: Precisare sempre se chiusura destra oppure sinistra. Ø di foratura 20 mm.

Specify right or left lock. 20 mm dilling Ø.

Indicar si cierre hacia la derecha o hacia la izquierda. Ø perforación 20mm.

LTB/FP

Volantino a 3 punte
Three-lobe knob / Volante de tres lóbulos

REACH COMPLIANT | RoHS COMPLIANT 2011/65/EU | PA6 | +130 -30

Descrizione

Bussola in ottone e foro passante filettato.
Brass insert with tapped through hole.
Inserto de latón y agujero pasante roscado.

Materiale

Tecnopolimero nero, rinforzato con fibre di vetro, finitura opaca.
Black thermoplastic, glass fiber reinforced, mat.
Termoplástico negro, reforzado con fibra de vidrio, acabado mate.

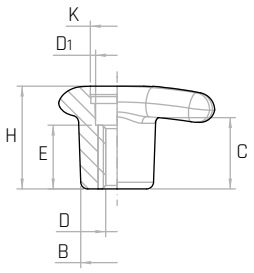

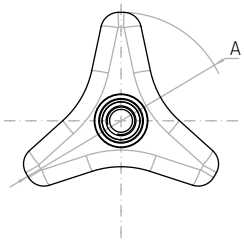

Codice	Modello	A mm	B mm	C mm	D	E mm	H mm	D1 mm	K mm	Peso gr.
6320010	**LTB/63/FP M8**	63	21	21	**M8**	18,5	30	12,5	Ø15	30
6320020	**LTB/63/FP M10**	63	21	21	**M10**	18,5	30	12,5	Ø15	34
6320030	**LTB/80/FP M10**	80	26	23	**M10**	25	35	13	Ø20	59
6320040	**LTB/80/FP M12**	80	26	23	**M12**	25	35	13	Ø20	61
6320050	**LTB/100/FP M12**	100	30	25	**M12**	25	38	17	Ø25	87
6320060	**LTB/100/FP M14**	100	30	25	**M14**	25	38	17	Ø25	89
6320070	**LTB/100/FP M16**	100	30	25	**M16**	25	38	17	Ø25	91

NOTE: Si forniscono, per quantità adeguate, in colori diversi e con inserti a misura in acciaio, in ottone, in acciaio inox. Disponibile anche la versione con tappo colorato.

For certain minimum quantities, custom colors and tapped metal inserts available in brass, zinc plated steel or stainless steel upon request. Available also with plugs in different colours.

Por cantidad apropiada, disponible también en colores diferentes y con insertos de distintas medidas. Disponible también con tapones de colores diferentes.

Tappi colorati / Coloured plugs / Tapones pintados

LTBX/FP

Volantino a 3 punte
Three-lobe knob / Volante de tres lóbulos

REACH COMPLIANT | RoHS COMPLIANT 2011/65/EU | INOX | PA6 | +130 -30

Descrizione

Bussola in acciaio inox AISI 303 e foro passante filettato.
Stainless steel insert with tapped through hole (AISI 303).
Inserto de acero inoxidable y agujero pasante roscado (AISI 303).

Materiale

Tecnopolimero nero, rinforzato con fibre di vetro, finitura opaca.
Black thermoplastic, glass fiber reinforced, mat.
Termoplástico negro, reforzado con fibra de vidrio, acabado mate.

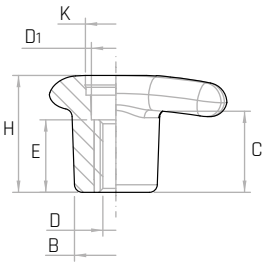

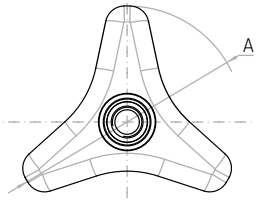

Codice	Modello	A mm	B mm	C mm	D	E mm	H mm	D1 mm	K mm	Peso gr.
6320410	**LTBX/63/FP M8**	63	21	21	**M8**	18,5	30	12,5	Ø15	30
6320420	**LTBX/80/FP M10**	80	26	23	**M10**	25	35	13	Ø20	58
6320440	**LTBX/100/FP M12**	100	30	25	**M12**	25	38	17	Ø25	86

NOTE: Si forniscono, per quantità adeguate, in colori diversi e con inserti a misura in acciaio, in ottone, in acciaio inox. Disponibile anche la versione con tappo colorato.

For certain minimum quantities, custom colors and tapped metal inserts available in brass, zinc plated steel or stainless steel upon request. Available also with plugs in different colours.

Por cantidad apropiada, disponible también en colores diferentes y con insertos de distintas medidas. Disponible también con tapones de colores diferentes.

Tappi colorati / Coloured plugs / Tapones pintados

LTL

Volantino a 3 punte
Three-lobe knob / Volante de tres lóbulos

REACH COMPLIANT | RoHS COMPLIANT 2011/65/EU | PA6 | +130 -30

Descrizione
Bussola in acciaio zincato e foro cieco liscio.
Zinc plated insert with smooth blind hole.
Inserto de acero galvanizado y agujero ciego liso.

Materiale
Tecnopolimero nero, rinforzato con fibre di vetro, finitura opaca.
Black thermoplastic, glass fiber reinforced, mat.
Termoplástico negro, reforzado con fibra de vidrio, acabado mate.

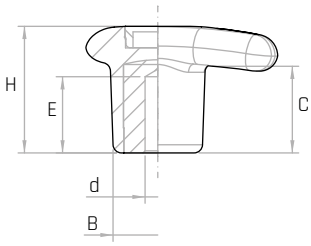

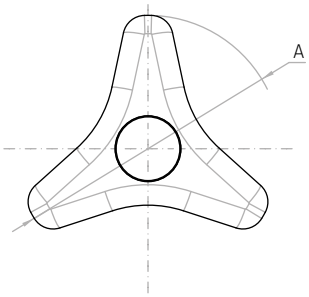

Codice	Modello	A mm	B mm	C mm	d mm	E mm	H mm	Peso gr.
6320105	**LTL/63 Ø6**	63	21	21	**Ø6**	18	30	23
6320115	**LTL/80 Ø8**	80	26	23	**Ø8**	20	35	46
6320125	**LTL/100 Ø10**	100	30	25	**Ø10**	21	38	123

NOTE: Si forniscono, per quantità adeguate, in colori diversi e con inserti a misura in acciaio, in ottone, in acciaio inox. Disponibile anche la versione con tappo colorato.

For certain minimum quantities, custom colors and metal inserts available in brass, zinc plated steel or stainless steel upon request. Available also with plugs in different colours.

Por cantidad apropiada, disponible también en colores diferentes y con insertos de distintas medidas. Disponible también con tapones de colores diferentes.

Tappi colorati / Coloured plugs / Tapones pintados

LTP

Volantino a 3 punte
Three-lobe knob / Volante de tres lóbulos

REACH COMPLIANT | RoHS COMPLIANT 2011/65/EU | PA6 | +130 -30

Descrizione
Perno in acciaio zincato filettato.
Threaded zinc plated steel stud.
Perno de acero galvanizado roscado.

Materiale
Tecnopolimero nero, rinforzato con fibre di vetro, finitura opaca.
Black thermoplastic, glass fiber reinforced, mat.
Termoplástico negro, reforzado con fibra de vidrio, acabado mate.

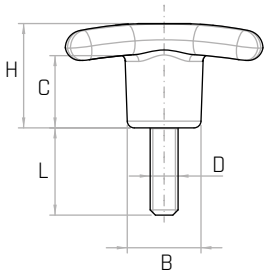

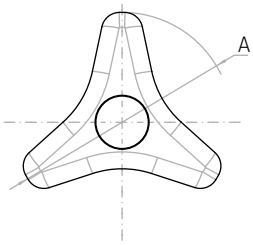

Codice	Modello	A mm	B mm	C mm	D	L mm	H mm	Peso gr.
6320210	**LTP/63 M8x25**	63	21	21	**M8**	25	30	41
6320230	**LTP/80 M10x30**	80	26	23	**M10**	30	35	51
6320250	**LTP/100 M12x40**	100	30	25	**M12**	40	38	80

NOTE: Si forniscono, per quantità adeguate, in colori diversi e con inserti a misura in acciaio, in ottone, in acciaio inox. Disponibile anche la versione con tappo colorato.

For certain minimum quantities, custom colors and threaded metal studs available in brass, zinc plated steel or stainless steel upon request. Available also with plugs in different colours.

Por cantidad apropiada, disponible también en colores diferentes y con insertos de distintas medidas. Disponible también con tapones de colores diferentes.

Tappi colorati / Coloured plugs / Tapones pintados

3P/B

Volantino a 3 punte

Three-lobe knob / Volante de tres lóbulos

REACH COMPLIANT · RoHS COMPLIANT 2011/65/EU · PF · +130 -20

Descrizione

Bussola in ottone e foro cieco filettato.
Brass insert with tapped blind hole.
Inserto de latón y agujero ciego roscado.

Materiale

Duroplasto nero.
Black phenolic plastic.
Duroplástico negro.

Codice	Modello	A mm	B mm	H1 mm	H mm	C mm	S mm	D	E mm	Peso gr.
6111005	**3P/34/B M5**	34	18	22	20	12	8	**M5**	9	11
6111010	**3P/34/B M6**	34	18	22	20	12	8	**M6**	9	11
6111015	**3P/34/B M8**	34	18	22	20	12	8	**M8**	9	12
6111020	**3P/45/B M6**	45	25	30	27	18	8,5	**M6**	13	26
6111025	**3P/45/B M8**	45	25	30	27	18	8,5	**M8**	15	27
6111030	**3P/45/B M10**	45	25	30	27	18	8,5	**M10**	16	28
6111035	**3P/65/B M8**	65	30	39	36	25	10	**M8**	15	51
6111040	**3P/65/B M10**	65	30	39	36	25	10	**M10**	16	51
6111045	**3P/65/B M12**	65	30	39	36	25	10	**M12**	18	56
6111050	**3P/85/B M8**	85	35	48	43	30	12	**M8**	15	89
6111055	**3P/85/B M10**	85	35	48	43	30	12	**M10**	16	89
6111060	**3P/85/B M12**	85	35	48	43	30	12	**M12**	18	94
6111065	**3P/85/B M16**	85	35	48	43	30	12	**M16**	20	100

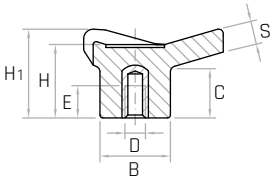

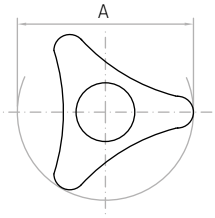

NOTE: Si forniscono, per quantità adeguate, con inserti a misura in acciaio, in ottone, in acciaio inox.

For certain minimum quantities, tapped metal inserts available in brass, zinc plated steel or stainless steel upon request.

Por cantidad apropiada, disponible también con insertos de distintas medidas.

3P/P

Volantino a 3 punte

Three-lobe knob / Volante de tres lóbulos

REACH COMPLIANT · RoHS COMPLIANT 2011/65/EU · PF · +130 -20

Descrizione

Perno in acciaio zincato filettato.
Threaded zinc plated steel stud.
Perno de acero galvanizado roscado.

Materiale

Duroplasto nero.
Black phenolic plastic.
Duroplástico negro.

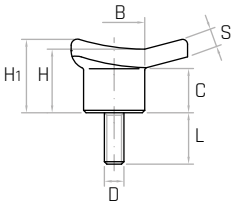

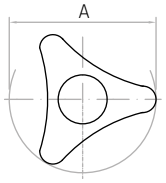

Codice	Modello	A mm	B mm	H1 mm	H mm	C mm	S mm	D	L mm	Peso gr.
6110005	**3P/34/P M6x15**	34	18	22	20	12	8	**M6**	15	14
6110010	**3P/34/P M6x20**	34	18	22	20	12	8	**M6**	20	15
6110015	**3P/34/P M6x25**	34	18	22	20	12	8	**M6**	25	16
6110020	**3P/34/P M6x30**	34	18	22	20	12	8	**M6**	30	17
6110025	**3P/34/P M8x15**	34	18	22	20	12	8	**M8**	15	18
6110030	**3P/34/P M8x20**	34	18	22	20	12	8	**M8**	20	19
6110035	**3P/34/P M8x25**	34	18	22	20	12	8	**M8**	25	20
6110040	**3P/45/P M8x20**	45	25	30	27	18	8,5	**M8**	20	35
6110045	**3P/45/P M8x30**	45	25	30	27	18	8,5	**M8**	30	37
6110050	**3P/45/P M8x40**	45	25	30	27	18	8,5	**M8**	40	41
6110055	**3P/45/P M10x30**	45	25	30	27	18	8,5	**M10**	30	46
6110060	**3P/65/P M8x40**	65	30	39	36	25	10	**M8**	40	65
6110065	**3P/65/P M10x30**	65	30	39	36	25	10	**M10**	30	71
6110070	**3P/85/P M10x15**	85	35	48	43	30	12	**M10**	15	111
6110080	**3P/85/P M12x35**	85	35	48	43	30	12	**M12**	35	130

NOTE: Si forniscono, per quantità adeguate, con inserti a misura in acciaio, in ottone, in acciaio inox.

For certain minimum quantities threaded metal studs available in brass, zinc plated steel or stainless steel upon request.

Por cantidad apropiada, disponible también con insertos de distintas medidas.

3P/110/B

Volantino a 3 punte

Three-lobe knob / Volante de tres lóbulos

REACH COMPLIANT · RoHS COMPLIANT 2011/65/EU · PF · +130 -20

Descrizione

Bussola in ottone e foro cieco filettato.
Brass insert with tapped blind hole.
Inserto de latón y agujero ciego roscado.

Materiale

Duroplasto nero.
Black phenolic plastic.
Duroplástico negro.

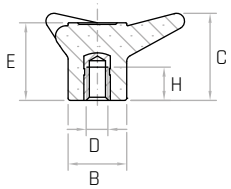

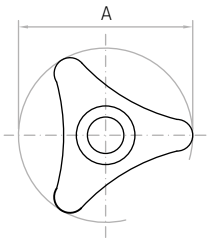

Codice	Modello	A mm	D	C mm	H mm	E mm	B mm	Peso gr.
6111070	**3P/110/B M8**	110	**M8**	55	21	49	37	153
6111075	**3P/110/B M10**	110	**M10**	55	21	49	37	147
6111080	**3P/110/B M12**	110	**M12**	55	21	49	37	151
6111085	**3P/110/B M14**	110	**M14**	55	21	49	37	156
6111090	**3P/110/B M16**	110	**M16**	55	21	49	37	157

NOTE: Si forniscono, per quantità adeguate, con inserti a misura in acciaio, in ottone, in acciaio inox.

For certain minimum quantities tapped metal inserts available in brass, zinc plated steel or stainless steel upon request.

Por cantidad apropiada, disponible también con insertos de distintas medidas.

3P/110/P

Volantino a 3 punte

Three-lobe knob / Volante de tres lóbulos

REACH COMPLIANT · RoHS COMPLIANT 2011/65/EU · PF · +130 -20

Descrizione

Perno in acciaio zincato filettato.
Threaded zinc plated steel stud.
Perno de acero galvanizado roscado.

Materiale

Duroplasto nero.
Black phenolic plastic.
Duroplástico negro.

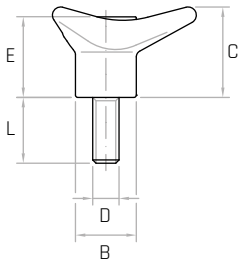

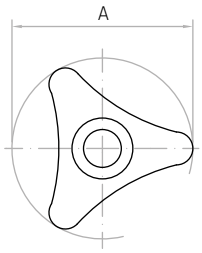

Codice	Modello	A mm	C mm	E mm	B mm	D	L mm	Peso gr.
6110090	**3P/110/P M12x50**	110	55	49	37	**M12**	50	197

NOTE: Si forniscono, per quantità adeguate, con inserti a misura in acciaio, in ottone, in acciaio inox.

For certain minimum quantities threaded metal studs available in brass, zinc plated steel or stainless steel upon request.

Por cantidad apropiada, disponible también con insertos de distintas medidas.

3P/110/A

Volantino a 3 punte
Three-lobe knob / Volante de tres lóbulos

REACH COMPLIANT | RoHS COMPLIANT 2011/65/EU | PF | +130 -20

Descrizione
Bussola in acciaio zincato affiorante superiormente.
Zinc plated steel outcropping insert.
Inserto de acero galvanizado saliente superiormente.

Materiale
Duroplasto nero.
Black phenolic plastic.
Duroplástico negro.

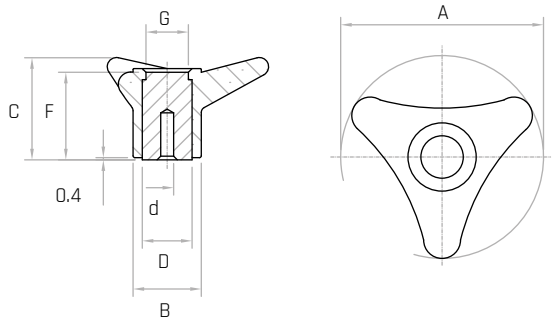

Codice	Modello	A mm	B mm	C mm	F mm	D mm	d mm	G mm	Peso gr.
6111100	**3P/110/A**	110	37	55	48	26	**Ø8**	23	287

NOTE: Il mozzo affiorante è stato creato per lavorazioni speciali tipo fori passanti quadri oppure tondi, fori passanti filettati. Foro cieco di invito che può essere allargato alla misura desiderata. Si forniscono, per quantità adeguate, i volantini con mozzo forato a misura.

For certain minimum quantities special bores, available upon request.

Por cantidad apropiada, disponible también con buje personalizado.

V3/B

Volantino a 3 punte
Three-lobe knob / Volante de tres lóbulos

REACH COMPLIANT | RoHS COMPLIANT 2011/65/EU | PA6 | +130 -30

Descrizione
Bussola in ottone e foro cieco filettato.
Brass insert with tapped blind hole.
Inserto de latón y agujero ciego roscado.

Materiale
Tecnopolimero nero, rinforzato con fibre di vetro, finitura opaca.
Black thermoplastic, glass fiber reinforced, mat.
Termoplástico negro, reforzado con fibra de vidrio, acabado mate.

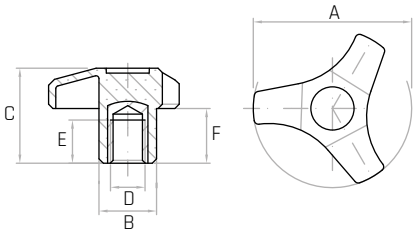

Codice	Modello	A mm	B mm	C mm	F mm	D	E mm	Peso gr.
7385005	**V3/45/B M6**	45	18	27	16	**M6**	14	13,8
7385010	**V3/45/B M8**	45	18	27	16	**M8**	14	15,6
7385015	**V3/45/B M10**	45	18	27	16	**M10**	14	17,2
7385030	**V3/55/B M8**	55	20	33	19	**M8**	14	22,8
7385035	**V3/55/B M10**	55	20	33	19	**M10**	14	23,4
7385040	**V3/55/B M12**	55	20	33	19	**M12**	14	25,6

NOTE: Si forniscono, per quantità adeguate, in colori diversi e con inserti a misura in acciaio, in ottone, in acciaio inox.

For certain minimum quantities custom colors and tapped metal inserts available in brass, zinc plated steel or stainless steel upon request.

Por cantidad apropiada, disponible también en colores diferentes y con insertos de distintas medidas.

V3/B/FP

Volantino a 3 punte
Three-lobe knob / Volante de tres lóbulos

REACH COMPLIANT | RoHS COMPLIANT 2011/65/EU | PA6 | +130 -30

Descrizione
Bussola in ottone e foro passante filettato.
Brass insert with tapped through hole.
Inserto de latón y agujero pasante roscado.

Materiale
Tecnopolimero nero, rinforzato con fibre di vetro, finitura opaca.
Black thermoplastic, glass fiber reinforced, mat.
Termoplástico negro, reforzado con fibra de vidrio, acabado mate.

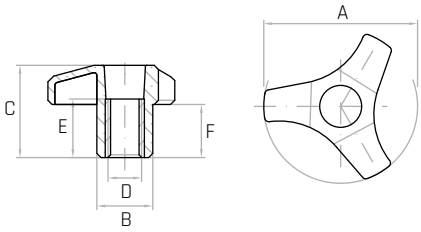

Codice	Modello	A mm	B mm	C mm	F mm	D	E mm	Peso gr.
7384005	**V3/45/B-FP M6**	45	18	27	16	**M6**	15	12,4
7384010	**V3/45/B-FP M8**	45	18	27	16	**M8**	15	13,2
7384015	**V3/45/B-FP M10**	45	18	27	16	**M10**	15	13,2
7384030	**V3/55/B-FP M8**	55	20	33	19	**M8**	15	18,2
7384035	**V3/55/B-FP M10**	55	20	33	19	**M10**	15	19,2
7384040	**V3/55/B-FP M12**	55	20	33	19	**M12**	15	19,8

NOTE: Si forniscono, per quantità adeguate, in colori diversi e con inserti a misura in acciaio, in ottone, in acciaio inox.

For certain minimum quantities custom colors and tapped metal inserts available in brass, zinc plated steel or stainless steel upon request.

Por cantidad apropiada, disponible también en colores diferentes y con insertos de distintas medidas.

V3/P

Volantino a 3 punte
Three-lobe knob / Volante de tres lóbulos

REACH COMPLIANT | RoHS COMPLIANT 2011/65/EU | PA6 | +130 -30

Descrizione
Perno in acciaio zincato filettato.
Threaded zinc plated steel stud.
Perno de acero galvanizado roscado.

Materiale
Tecnopolimero nero, rinforzato con fibre di vetro, finitura opaca.
Black thermoplastic, glass fiber reinforced, mat.
Termoplástico negro, reforzado con fibra de vidrio, acabado mate.

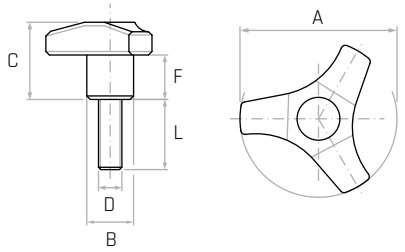

Codice	Modello	A mm	B mm	C mm	F mm	D	L mm	Peso gr.
7383015	**V3/45/P M6x15**	45	18	27	16	**M6**	15	15,4
7383020	**V3/45/P M6x20**	45	18	27	16	**M6**	20	16,4
7383025	**V3/45/P M6x25**	45	18	27	16	**M6**	25	17,0
7383030	**V3/45/P M6x30**	45	18	27	16	**M6**	30	17,4
7383035	**V3/45/P M6x40**	45	18	27	16	**M6**	40	20,0
7383040	**V3/45/P M8x15**	45	18	27	16	**M8**	15	19,0
7383045	**V3/45/P M8x20**	45	18	27	16	**M8**	20	20,2
7383055	**V3/45/P M8x30**	45	18	27	16	**M8**	30	23,6
7383060	**V3/45/P M8x40**	45	18	27	16	**M8**	40	27,0
7383070	**V3/45/P M10x20**	45	18	27	16	**M10**	20	30,0
7383080	**V3/45/P M10x30**	45	18	27	16	**M10**	30	35,0
7383160	**V3/55/P M6x20**	55	20	33	19	**M6**	20	22,8
7383165	**V3/55/P M6x25**	55	20	33	19	**M6**	25	23,6
7383175	**V3/55/P M6x40**	55	20	33	19	**M6**	40	26,8
7383180	**V3/55/P M8x15**	55	20	33	19	**M8**	15	26,0
7383185	**V3/55/P M8x20**	55	20	33	19	**M8**	20	27,2
7383195	**V3/55/P M8x30**	55	20	33	19	**M8**	30	30,0
7383200	**V3/55/P M8x40**	55	20	33	19	**M8**	40	33,4
7383205	**V3/55/P M10x15**	55	20	33	19	**M10**	15	32,0
7383210	**V3/55/P M10x20**	55	20	33	19	**M10**	20	36,4
7383220	**V3/55/P M10x30**	55	20	33	19	**M10**	30	42,0

NOTE: Si forniscono, per quantità adeguate, in colori diversi e con inserti a misura in acciaio, in ottone, in acciaio inox.

For certain minimum quantities custom colors and threaded metal studs available in brass, zinc plated steel or stainless steel upon request.

Por cantidad apropiada, disponible también en colores diferentes y con insertos de distintas medidas.

V/40/Q

Volantino a lobi
Lobe knob / Volantes de lóbulos

REACH COMPLIANT | RoHS COMPLIANT 2011/65/EU | PA6 | +130 -30

Descrizione
Foro quadro passante.
Square through hole.
Agujero cuadrado pasante.

Materiale
Tecnopolimero nero, rinforzato con fibre di vetro, finitura opaca.
Black thermoplastic, glass fiber reinforced, mat.
Termoplástico negro, reforzado con fibra de vidrio, acabado mate.

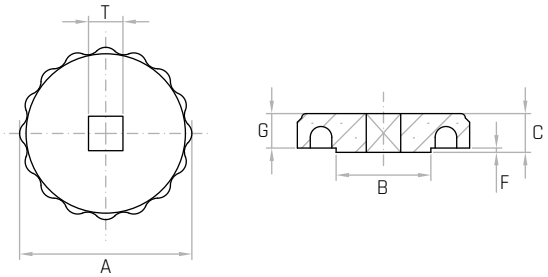

Codice	Modello	A mm	B mm	C mm	T mm	F mm	G mm	Peso gr.
6304200	**V/40/Q 6x6**	40	20	9	**6x6**	1	8	10
6304205	**V/40/Q 8x8**	40	20	9	**8x8**	1	8	10

NOTE: Si forniscono, per quantità adeguate, in colori diversi.
For certain minimum quantities, custom colors, available upon request.
Por cantidad apropiada, disponible también en colores diferentes.

V/40/PS

Volantino a lobi
Lobe knob / Volantes de lóbulos

REACH COMPLIANT | RoHS COMPLIANT 2011/65/EU | PA6 | +130 -30

Descrizione
Bussola in ottone e foro passante filettato.
Brass insert with tapped through hole.
Inserto de latón y agujero pasante roscado.

Materiale
Tecnopolimero nero, rinforzato con fibre di vetro, finitura opaca.
Black thermoplastic, glass fiber reinforced, mat.
Termoplástico negro, reforzado con fibra de vidrio, acabado mate.

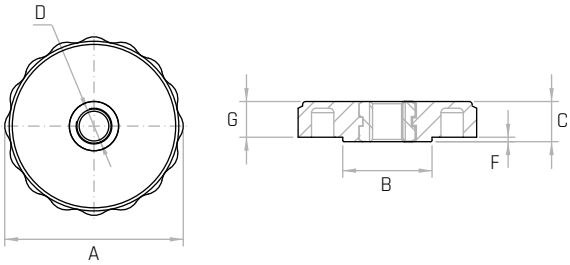

Codice	Modello	A mm	B mm	C mm	D	F mm	G mm	Peso gr.
6304295	**V/40/PS M6**	40	20	9	**M6**	1	8	12
6304300	**V/40/PS M8**	40	20	9	**M8**	1	8	12
6304305	**V/40/PS M10**	40	20	9	**M10**	1	8	13

NOTE: Si forniscono, per quantità adeguate, in colori diversi.
For certain minimum quantities, custom colors, available upon request.
Por cantidad apropiada, disponible también en colores diferentes.

VQB

Volantino a 4 punte
Four-lobe knob / Volante de cuatro lóbulos

REACH COMPLIANT | RoHS COMPLIANT 2011/65/EU | PF | +130 -20

Descrizione
Bussola in acciaio zincato e foro cieco filettato.
Zinc plated steel insert with tapped blind hole.
Inserto de acero galvanizado y agujero ciego roscado.

Materiale
Duroplasto nero.
Black phenolic plastic.
Duroplástico negro.

Codice	Modello	A mm	B mm	C mm	F mm	D	E mm	Peso gr.
7120005	**VQB/25 M5**	25	12	15	7	**M5**	11	5,2
7120010	**VQB/32 M5**	32	15	21	10	**M5**	11	8,2
7120015	**VQB/32 M6**	32	15	21	10	**M6**	15	9,0
7120020	**VQB/40 M6**	40	19	26	13	**M6**	15	16,2
7120025	**VQB/40 M8**	40	19	26	13	**M8**	17	16,6
7120030	**VQB/50 M8**	50	23	33	20	**M8**	17	27,6
7120035	**VQB/50 M10**	50	23	33	20	**M10**	23	32,2
7120040	**VQB/63 M8**	63	27	40	25	**M8**	17	50,0
7120045	**VQB/63 M10**	63	27	40	25	**M10**	23	54,8
7120050	**VQB/63 M12**	63	27	40	25	**M12**	27	60,2
7120055	**VQB/80 M12**	80	36	51	30	**M12**	27	117,0
7120065	**VQB/80 M16**	80	36	51	30	**M16**	30	115,8

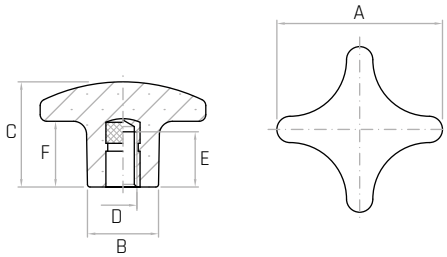

VQP

Volantino a 4 punte
Four-lobe knob / Volante de cuatro lóbulos

REACH COMPLIANT | RoHS COMPLIANT 2011/65/EU | PF | +130 -20

Descrizione
Perno in acciaio zincato filettato.
Threaded zinc plated steel stud.
Perno de acero galvanizado roscado.

Materiale
Duroplasto nero.
Black phenolic plastic.
Duroplástico negro.

Codice	Modello	A mm	B mm	C mm	F mm	D	L mm	Peso gr.
7121005	**VQP/25 M5x10**	25	12	15	7	**M5**	10	6,6
7121010	**VQP/25 M5x15**	25	12	15	7	**M5**	15	6,8
7121015	**VQP/25 M5x20**	25	12	15	7	**M5**	20	7,6
7121030	**VQP/25 M6x15**	25	12	15	7	**M6**	15	8,8
7121050	**VQP/32 M6x15**	32	15	21	10	**M6**	15	11,8
7121055	**VQP/32 M6x20**	32	15	21	10	**M6**	20	12,5
7121060	**VQP/32 M6x30**	32	15	21	10	**M6**	30	14,4
7121075	**VQP/32 M8x20**	32	15	21	10	**M8**	20	17,0
7121090	**VQP/40 M8x15**	40	19	26	13	**M8**	15	23,0
7121095	**VQP/40 M8x20**	40	19	26	13	**M8**	20	23,6
7121100	**VQP/40 M8x30**	40	19	26	13	**M8**	30	27,0
7121135	**VQP/50 M8x20**	50	23	33	20	**M8**	20	35,2
7121140	**VQP/50 M8x30**	50	23	33	20	**M8**	30	38,0
7121150	**VQP/50 M10x20**	50	23	33	20	**M10**	20	41,8
7121155	**VQP/50 M10x30**	50	23	33	20	**M10**	30	47,8
7121160	**VQP/50 M10x40**	50	23	33	20	**M10**	40	50,8
7121170	**VQP/63 M10x20**	63	27	40	25	**M10**	20	65,4
7121190	**VQP/63 M12x25**	63	27	40	25	**M12**	25	76,4

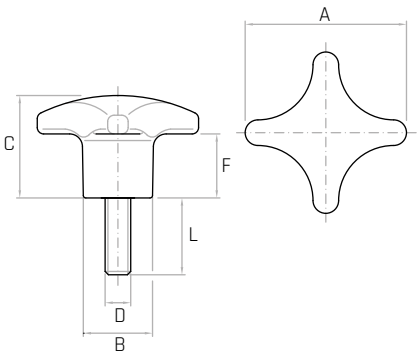

VEG/B

Volantino goffrato
Embossed knob / Volante gofrado

REACH COMPLIANT | RoHS COMPLIANT 2011/65/EU | PA6 | +130 -30

Descrizione
Bussola in ottone e foro cieco filettato.
Brass insert with tapped blind hole.
Inserto de latón y agujero ciego roscado.

Materiale
Tecnopolimero nero.
Black thermoplastic.
Termoplástico negro.

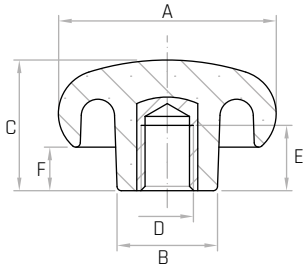

Codice	Modello	A mm	B mm	C mm	D	E mm	F mm	Peso gr.
6343005	**VEG/50 M10**	50	23	30	**M10**	16	10	40
6343010	**VEG/50 M12**	50	23	30	**M12**	18	10	43

NOTE: Si forniscono, per quantità adeguate, in colori diversi e con inserti a misura in acciaio, in ottone, in acciaio inox.

For certain minimum quantities custom colors and tapped metal inserts available in brass, zinc plated steel or stainless steel upon request.

Por cantidad apropiada, disponible también en colores diferentes y con insertos de distintas medidas.

VEG/P

Volantino goffrato
Embossed knob / Volante gofrado

REACH COMPLIANT | RoHS COMPLIANT 2011/65/EU | PA6 | +130 -30

Descrizione
Perno in acciaio zincato filettato.
Threaded zinc plated steel stud.
Perno de acero galvanizado roscado.

Materiale
Tecnopolimero nero.
Black thermoplastic.
Termoplástico negro.

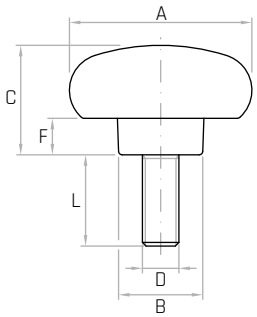

Codice	Modello	A mm	B mm	C mm	D	F mm	L mm	Peso gr.
6343100	**VEG/50 M8x15**	50	23	30	**M8**	10	15	50
6343105	**VEG/50 M10x20**	50	23	30	**M10**	10	20	54

NOTE: Si forniscono, per quantità adeguate, in colori diversi e con inserti a misura in acciaio, in ottone, in acciaio inox.

For certain minimum quantities custom colors and threaded metal studs available in brass, zinc plated steel or stainless steel upon request.

Por cantidad apropiada, disponible también en colores diferentes y con insertos de distintas medidas.

VB/P

Volantino zigrinato
Knurled knob / Volante moleteado

REACH COMPLIANT | RoHS COMPLIANT 2011/65/EU | PA6 | +130 -30

Descrizione
Bussola in ottone e foro cieco filettato.
Brass insert with tapped blind hole.
Inserto de latón y agujero ciego roscado.

Materiale
Tecnopolimero nero.
Black thermoplastic.
Termoplástico negro.

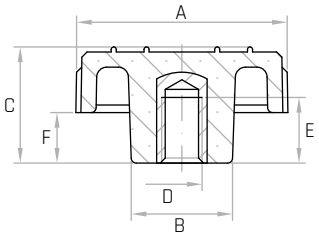

Codice	Modello	A mm	B mm	C mm	E mm	D	F mm	Peso gr.
6304045	**VB/40/P M6**	40	20	22	13	**M6**	9	17
6304050	**VB/40/P M8**	40	20	22	13	**M8**	9	18
6304055	**VB/40/P M10**	40	20	22	13	**M10**	9	20

NOTE: Si forniscono, per quantità adeguate, in colori diversi e con inserti a misura in acciaio, in ottone, in acciaio inox.

For certain minimum quantities custom colors and tapped metal inserts available in brass, zinc plated steel or stainless steel upon request.

Por cantidad apropiada, disponible también en colores diferentes y con insertos de distintas medidas.

VB/PFP

Volantino zigrinato
Knurled knob / Volante moleteado

REACH COMPLIANT | RoHS COMPLIANT 2011/65/EU | PA6 | +130 -30

Descrizione
Bussola in ottone e foro passante filettato.
Brass insert with tapped through hole.
Inserto de latón y agujero pasante roscado.

Materiale
Tecnopolimero nero.
Black thermoplastic.
Termoplástico negro.

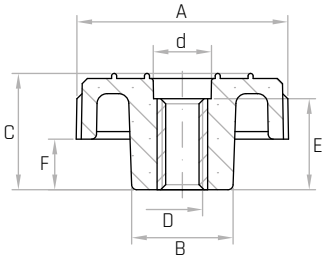

Codice	Modello	A mm	B mm	C mm	E mm	d mm	D	F mm	Peso gr.
6304070	**VB/40/PFP M6**	40	20	22	18	Ø12	**M6**	9	19
6304075	**VB/40/PFP M8**	40	20	22	18	Ø12	**M8**	9	19
6304080	**VB/40/PFP M10**	40	20	22	18	Ø12	**M10**	9	20

NOTE: Si forniscono, per quantità adeguate, in colori diversi e con inserti a misura in acciaio, in ottone, in acciaio inox.

For certain minimum quantities custom colors and tapped metal inserts available in brass, zinc plated steel or stainless steel upon request.

Por cantidad apropiada, disponible también en colores diferentes y con insertos de distintas medidas.

VP/P

Volantino zigrinato
Knurled knob / Volante moleteado

REACH COMPLIANT | RoHS COMPLIANT 2011/65/EU | PA6 | +130 -30

Descrizione
Perno in acciaio zincato filettato.
Threaded zinc plated steel stud.
Perno de acero galvanizado roscado.

Materiale
Tecnopolimero nero.
Black thermoplastic.
Termoplástico negro.

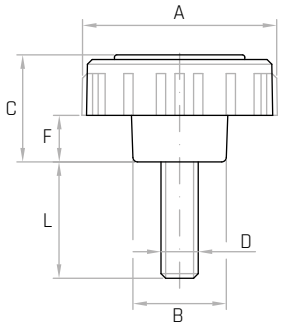

Codice	Modello	A mm	B mm	D	L mm	C mm	F mm	Peso gr.
6304003	**VP/40/P M6x25**	40	20	**M6**	25	22	9	22
6304005	**VP/40/P M8x25**	40	20	**M8**	25	22	9	27

NOTE: Si forniscono, per quantità adeguate, in colori diversi e con inserti a misura in acciaio, in ottone, in acciaio inox.

For certain minimum quantities, custom colors and threaded metal studs available in brass, zinc plated steel or stainless steel upon request.

Por cantidad apropiada, disponible también en colores diferentes y con insertos de distintas medidas.

VM

Volantino a 6 lobi
Six-lobe knob / Volante de seis lóbulos

REACH COMPLIANT | RoHS COMPLIANT 2011/65/EU | PF | +130 -20

Descrizione
Bussola in ottone sporgente e foro cieco filettato.
Outcropping brass insert with tapped blind hole.
Inserto saliente de latón y agujero ciego roscado.

Materiale
Duroplasto nero.
Black phenolic plastic.
Duroplástico negro.

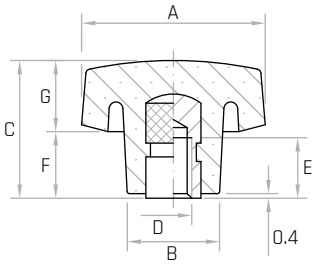

Codice	Modello	A mm	B mm	C mm	D	E mm	F mm	G mm	Colore	Peso gr.
6115005	**VM/20 M6**	20	13	16	**M6**	9	8	8	●	5
6115010	**VM/20 M6**	20	13	16	**M6**	9	8	8	●	5
6115015	**VM/40 M8**	40	21	28	**M8**	15	13	15	●	30
6115020	**VM/40 M8**	40	21	28	**M8**	15	13	15	●	30
6115025	**VM/40 M10**	40	21	28	**M10**	16	13	15	●	31
6115030	**VM/40 M10**	40	21	28	**M10**	16	13	15	●	31
6115035	**VM/50 M10**	50	25	32	**M10**	16	15	17	●	49
6115040	**VM/50 M10**	50	25	32	**M10**	16	15	17	●	49
6115045	**VM/50 M12**	50	25	32	**M12**	18	15	17	●	50
6115050	**VM/50 M12**	50	25	32	**M12**	18	15	17	●	50

NOTE: Si forniscono, per quantità adeguate, con inserti a misura in acciaio, in ottone, in acciaio inox.

For certain minimum quantities, tapped metal inserts available in brass, zinc plated steel or stainless steel upon request.

Por cantidad apropiada, disponible también con insertos de distintas medidas.

VEP

Volantino a 6 lobi
Six-lobe knob / Volante de seis lóbulos

REACH COMPLIANT | RoHS COMPLIANT 2011/65/EU | PA6 | +130 -30

Descrizione
Perno in acciaio zincato filettato.
Threaded zinc plated steel stud.
Perno de acero galvanizado roscado.

Materiale
Tecnopolimero nero, finitura opaca.
Black thermoplastic, mat.
Termoplástico negro, acabado mate.

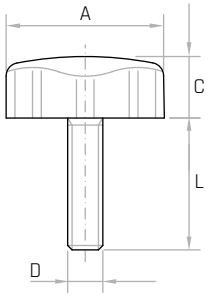

Codice	Modello	A mm	C mm	D	L mm	Peso gr.
6301005	**VEP/13 M4x8**	13	7	**M4**	8	1
6301010	**VEP/18 M4x10**	18	7	**M4**	10	2

NOTE: Si forniscono, per quantità adeguate, in colori diversi e con inserti a misura in acciaio, in ottone, in acciaio inox.

For certain minimum quantities custom colors and threaded metal studs available in brass, zinc plated steel or stainless steel upon request.

Por cantidad apropiada, disponible también en colores diferentes y con insertos de distintas medidas.

VSB

Volantino a 6 lobi
Six-lobe knob / Volante de seis lóbulos

REACH COMPLIANT | RoHS COMPLIANT 2011/65/EU | PA6 | +130 -30

Descrizione
Bussola in ottone e foro cieco filettato.
Brass insert with tapped blind hole.
Inserto de latón y agujero ciego roscado.

Materiale
Tecnopolimero nero, rinforzato con fibre di vetro, finitura opaca.
Black thermoplastic, glass fiber reinforced, mat.
Termoplástico negro, reforzado con fibra de vidrio, acabado mate.

Codice	Modello	A mm	B mm	C mm	D	E mm	F mm	n	Peso gr.
6329045	**VSB/21 M4**	21	13	15	**M4**	8	8	-	8
6329050	**VSB/21 M5**	21	13	15	**M5**	8	8	-	8
6329055	**VSB/21 M6**	21	13	15	**M6**	8	8	-	8
6329000	**VSB/25 M4**	25	15	14	**M4**	8	6	-	9
6329015	**VSB/25 M5**	25	15	14	**M5**	8	6	-	9
6329005	**VSB/25 M6**	25	15	14	**M6**	8	6	-	9
6329010	**VSB/25 M8**	25	15	14	**M8**	8	6	-	9
6329020	**VSB/25 Ø6**	25	15	14	**Ø6**	9	6	M4	9

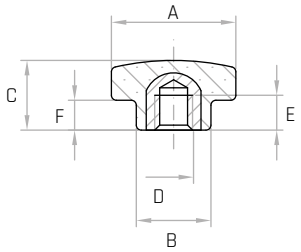

Mod. VSB/25 Ø6

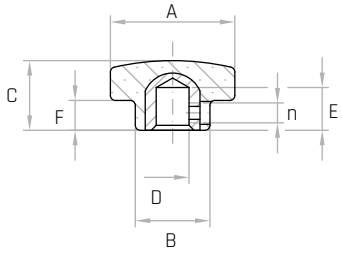

NOTE: Si forniscono, per quantità adeguate, in colori diversi e con inserti a misura in acciaio, in ottone, in acciaio inox.

For certain minimum quantities, custom colors and tapped metal inserts available in brass, zinc plated steel or stainless steel upon request.

Por cantidad apropiada, disponible también en colores diferentes y con insertos de distintas medidas.

VSB/FP

Volantino a 6 lobi
Six-lobe knob / Volante de seis lóbulos

REACH COMPLIANT | RoHS COMPLIANT 2011/65/EU | PA6 | +130 -30

Descrizione
Bussola in ottone e foro passante filettato.
Brass insert with tapped through hole.
Inserto de latón y agujero pasante roscado.

Materiale
Tecnopolimero nero, rinforzato con fibre di vetro, finitura opaca.
Black thermoplastic, glass fiber reinforced, mat.
Termoplástico negro, reforzado con fibra de vidrio, acabado mate.

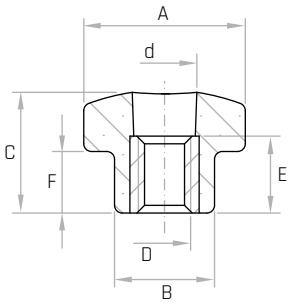

Codice	Modello	A mm	B mm	C mm	D	d mm	E mm	F mm	Peso gr.
6329095	**VSB/21/FP M4**	21	13	15	**M4**	Ø7	11	8	7
6329100	**VSB/21/FP M5**	21	13	15	**M5**	Ø7	11	8	7
6329105	**VSB/21/FP M6**	21	13	15	**M6**	Ø7	11	8	7
6329001	**VSB/25/FP M4**	25	15	14	**M4**	Ø9	11	6	8
6329016	**VSB/25/FP M5**	25	15	14	**M5**	Ø9	11	6	8
6329006	**VSB/25/FP M6**	25	15	14	**M6**	Ø9	11	6	8
6329011	**VSB/25/FP M8**	25	15	14	**M8**	Ø9	11	6	8

NOTE: Si forniscono, per quantità adeguate, in colori diversi e con inserti a misura in acciaio, in ottone, in acciaio inox.

For certain minimum quantities custom colors and tapped metal inserts available in brass, zinc plated steel or stainless steel upon request.

Por cantidad apropiada, disponible también en colores diferentes y con insertos de distintas medidas.

VSP

Volantino a 6 lobi
Six-lobe knob / Volante de seis lóbulos

REACH COMPLIANT | RoHS COMPLIANT 2011/65/EU | PA6 | +130 -30

Descrizione
Perno in acciaio zincato filettato.
Threaded zinc plated steel stud.
Perno de acero galvanizado roscado.

Materiale
Tecnopolimero nero, rinforzato con fibre di vetro, finitura opaca.
Black thermoplastic, glass fiber reinforced, mat.
Termoplástico negro, reforzado con fibra de vidrio, acabado mate.

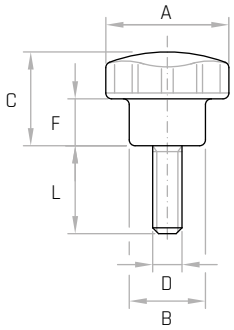

Codice	Modello	A mm	B mm	C mm	F mm	D	L mm	Peso gr.
6342010	**VSP/21 M4x10**	21	13	16	8	**M4**	10	5
6342030	**VSP/21 M4x25**	21	13	16	8	**M4**	25	5
6342050	**VSP/21 M5x10**	21	13	16	8	**M5**	10	6
6342060	**VSP/21 M5x15**	21	13	16	8	**M5**	15	6
6330005	**VSP/25 M4x10**	25	15	14	6	**M4**	10	8
6330010	**VSP/25 M5x10**	25	15	14	6	**M5**	10	8
6330025	**VSP/25 M5x15**	25	15	14	6	**M5**	15	8
6330015	**VSP/25 M6x15**	25	15	14	6	**M6**	15	10
6330020	**VSP/25 M6x25**	25	15	14	6	**M6**	25	11

NOTE: Si forniscono, per quantità adeguate, in colori diversi e con inserti a misura in acciaio, in ottone, in acciaio inox.

For certain minimum quantities custom colors and threaded metal studs available in brass, zinc plated steel or stainless steel upon request.

Por cantidad apropiada, disponible también en colores diferentes y con insertos de distintas medidas.

VPC

Volantino zigrinato
Knurled knob / Volante moleteado

REACH COMPLIANT | RoHS COMPLIANT 2011/65/EU | PA6 | +130 -30

Descrizione
Perno in acciaio zincato filettato. Testa a croce.
Threaded zinc plated steel stud.
Perno de acero galvanizado roscado.

Materiale
Tecnopolimero nero, rinforzato con fibre di vetro, finitura opaca.
Black thermoplastic, glass fiber reinforced, mat.
Termoplástico negro, reforzado con fibra de vidrio, acabado mate.

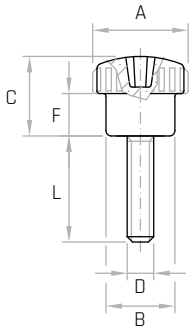

Codice	Modello	A mm	B mm	C mm	D	F mm	L mm	Peso gr.
6334010	**VPC/17 M5x15**	17	13	15	**M5**	8	15	9
6334015	**VPC/17 M5x20**	17	13	15	**M5**	8	20	9

NOTE: Si forniscono, per quantità adeguate, in colori diversi e con inserti a misura in acciaio, in ottone, in acciaio inox.

For certain minimum quantitie, custom colors and threaded metal studs available in brass, zinc plated steel or stainless steel upon request.

Por cantidad apropiada, disponible también en colores diferentes y con insertos de distintas medidas.

VB/17/P

Volantino zigrinato
Knurled knob / Volante moleteado

REACH COMPLIANT | RoHS COMPLIANT 2011/65/EU | PA6 | +130 -30

Descrizione
Bussola in ottone e foro cieco filettato.
Brass insert with tapped blind hole.
Inserto de latón y agujero ciego roscado.

Materiale
Tecnopolimero nero, rinforzato con fibre di vetro, finitura opaca.
Black thermoplastic, glass fiber reinforced, mat.
Termoplástico negro, reforzado con fibra de vidrio, acabado mate.

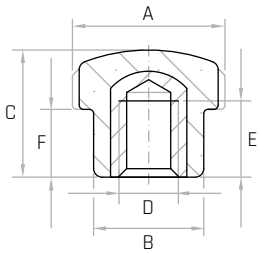

Codice	Modello	A mm	B mm	C mm	D	E mm	F mm	Peso gr.
6336000	**VB/17/P M4**	17	13	15	**M4**	8	8	6
6336005	**VB/17/P M5**	17	13	15	**M5**	8	8	6
6336010	**VB/17/P M6**	17	13	15	**M6**	8	8	6

NOTE: Si forniscono, per quantità adeguate, in colori diversi e con inserti a misura in acciaio, in ottone, in acciaio inox.

For certain minimum quantities custom colors and tapped metal inserts available in brass, zinc plated steel or stainless steel upon request.

Por cantidad apropiada, disponible también en colores diferentes y con insertos de distintas medidas.

VP/17/P

Volantino zigrinato
Knurled knob / Volante moleteado

REACH COMPLIANT | RoHS COMPLIANT 2011/65/EU | PA6 | +130 -30

Descrizione
Perno in acciaio zincato filettato.
Threaded zinc plated steel stud.
Perno de acero galvanizado roscado.

Materiale
Tecnopolimero nero, rinforzato con fibre di vetro, finitura opaca.
Black thermoplastic, glass fiber reinforced, mat.
Termoplástico negro, reforzado con fibra de vidrio, acabado mate.

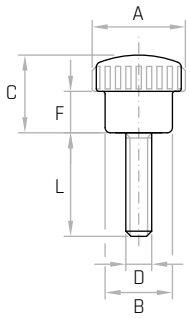

Codice	Modello	A mm	B mm	C mm	D	F mm	L mm	Peso gr.
6341010	**VP/17/P M4x10**	17	13	15	**M4**	8	10	4
6341030	**VP/17/P M4x25**	17	13	15	**M4**	8	25	5
6341050	**VP/17/P M5x10**	17	13	15	**M5**	8	10	5
6341060	**VP/17/P M5x15**	17	13	15	**M5**	8	15	6

NOTE: Si forniscono, per quantità adeguate, in colori diversi e con inserti a misura in acciaio, in ottone, in acciaio inox.

For certain minimum quantities custom colors and threaded metal studs available in brass, zinc plated steel or stainless steel upon request.

Por cantidad apropiada, disponible también en colores diferentes y con insertos de distintas medidas.

LMA

Volantino a 6 lobi
Six-lobe knob / Volante de seis lóbulos

REACH COMPLIANT | RoHS COMPLIANT 2011/65/EU | PA6 | +130 -30

Descrizione
Mozzo in acciaio zincato affiorante superiormente.
Zinc plated steel outcropping hub.
Buje de acero galvanizado saliente superiormente.

Materiale
Tecnopolimero nero, rinforzato con fibre di vetro, finitura opaca.
Black thermoplastic, glass fiber reinforced, mat.
Termoplástico negro, reforzado con fibra de vidrio, acabado mate.

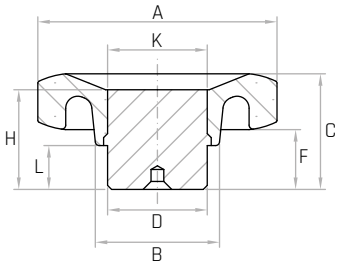

Codice	Modello	A mm	B mm	C mm	F mm	D mm	L mm	H mm	K mm	Peso gr.
6377005	**LMA/50**	**50**	25	25	13	20	10	22	20	72
6377015	**LMA/60**	**60**	30	29	14	25	11	25	25	121
6377025	**LMA/70**	**70**	36	32	16	30	12	27	30	188
6377035	**LMA/90**	**90**	45	44	24	35	14	36,7	32	380

NOTE: Il mozzo affiorante è stato creato per lavorazioni speciali tipo fori passanti quadri oppure tondi, fori passanti filettati. Foro cieco di invito che può essere allargato alla misura desiderata. Si forniscono, per quantità adeguate, i volantini con mozzo forato a misura ed in colori diversi.

Special bores and colors available upon request.

Por cantidad apropiada, disponible también en colores diferentes y con buje perforado a medida.

VU

Volantino a 5 lobi
Five-lobe knob / Volante de cinco lóbulos

REACH COMPLIANT | RoHS COMPLIANT 2011/65/EU | PF | +130 -20

Descrizione
Mozzo sporgente in acciaio zincato.
Zinc plated steel hub.
Buje saliente de acero galvanizado.

Materiale
Duroplasto nero.
Black phenolic plastic.
Duroplástico negro.

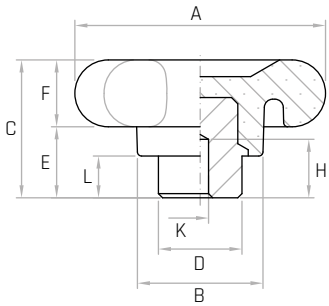

Codice	Modello	A mm	B mm	C mm	D mm	E mm	F mm	H mm	K mm	L mm	Peso gr.
6124000	**VU/60**	60	30	32	20	16	16	15	**Ø4**	10	88
6124005	**VU/75**	75	34	39	24	19	20	22	**Ø4**	11	150
6124010	**VU/90**	90	44	42	32	22	20	25	**Ø6**	12	253

NOTE: Foro cieco di invito che può essere allargato alla misura desiderata. Si forniscono, per quantità adeguate, i volantini con mozzo forato a misura.
Special bores available upon request.
Por cantidad apropiada, disponible también con buje perforado a medida.

VUA

Volantino a 5 lobi
Five-lobe knob / Volante de cinco lóbulos

REACH COMPLIANT | RoHS COMPLIANT 2011/65/EU | PF | +130 -20

Descrizione
Mozzo in acciaio zincato affiorante superiormente.
Zinc plated steel outcropping hub.
Buje de acero galvanizado saliente superiormente.

Materiale
Duroplasto nero.
Black phenolic plastic.
Duroplástico negro.

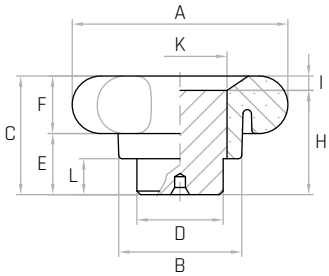

Codice	Modello	A mm	B mm	C mm	D mm	E mm	F mm	H mm	I mm	K mm	L mm	Peso gr.
6126000	**VUA/60**	60	34	32	24	16	16	26	6	26	10	130
6126005	**VUA/75**	75	40	40	30	20	20	32,5	7,5	32	12	260
6126010	**VUA/90**	90	47	44	35	24	20	36,7	8,3	40	14	391

NOTE: Il mozzo affiorante è stato creato per lavorazioni speciali tipo fori passanti quadri oppure tondi, fori passanti filettati. Si forniscono, per quantità adeguate, con mozzo forato a misura.
Special bores available upon request.
Por cantidad apropiada, disponible también con buje perforado a medida.

VUB

Volantino a 5 lobi
Five-lobe knob / Volante de cinco lóbulos

REACH COMPLIANT | RoHS COMPLIANT 2011/65/EU | PF | +130 -20

Descrizione
Bussola in ottone e foro cieco filettato.
Brass insert with tapped blind hole.
Inserto de latón y agujero ciego roscado.

Materiale
Duroplasto nero.
Black phenolic plastic.
Duroplástico negro.

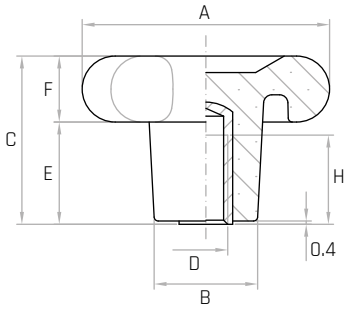

Codice	Modello	A mm	B mm	C mm	D	E mm	F mm	H mm	Peso gr.
6120000	**VUB/60 M8**	60	25	40	**M8**	24	16	18	59
6120002	**VUB/60 M10**	60	25	40	**M10**	24	16	18	60
6120005	**VUB/75 M10**	75	30	48	**M10**	28	20	21	112
6120010	**VUB/75 M12**	75	30	48	**M12**	28	20	21	118
6120015	**VUB/90 M12**	90	35	52	**M12**	32	20	21	160
6120020	**VUB/90 M14**	90	35	52	**M14**	32	20	21	159

NOTE: Si forniscono, per quantità adeguate, con inserti a misura in acciaio, in ottone, in acciaio inox.

For certain minimum quantities, tapped metal inserts available in brass, zinc plated steel or stainless steel upon request.

Por cantidad apropiada, disponible también con insertos de distintas medidas.

VUB/FP

Volantino a 5 lobi
Five-lobe knob / Volante de cinco lóbulos

REACH COMPLIANT | RoHS COMPLIANT 2011/65/EU | PF | +130 -20

Descrizione
Bussola in ottone e foro passante filettato.
Brass insert with tapped through hole.
Inserto de latón y agujero pasante roscado.

Materiale
Duroplasto nero.
Black phenolic plastic.
Duroplástico negro.

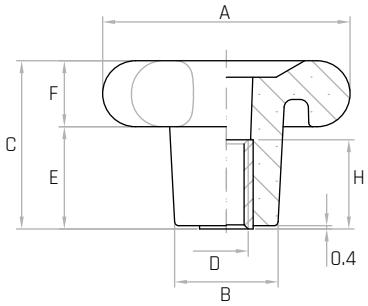

Codice	Modello	A mm	B mm	C mm	D	E mm	F mm	H mm	Peso gr.
6122005	**VUB/75/FP M10**	75	30	48	**M10**	28	20	21	109
6122010	**VUB/75/FP M12**	75	30	48	**M12**	28	20	21	110
6122015	**VUB/90/FP M12**	90	35	52	**M12**	32	20	21	158
6122020	**VUB/90/FP M14**	90	35	52	**M14**	32	20	21	153

NOTE: Si forniscono, per quantità adeguate, con inserti a misura in acciaio, in ottone, in acciaio inox.

For certain minimum quantities, tapped metal inserts available in brass, zinc plated steel or stainless steel upon request.

Por cantidad apropiada, disponible también con insertos de distintas medidas.

VUP

Volantino a 5 lobi
Five-lobe knob / Volante de cinco lóbulos

REACH COMPLIANT | RoHS COMPLIANT 2011/65/EU | PF | +130 -20

Descrizione
Perno in acciaio zincato filettato.
Threaded zinc plated steel stud.
Perno de acero galvanizado roscado.

Materiale
Duroplasto nero.
Black phenolic plastic.
Duroplástico negro.

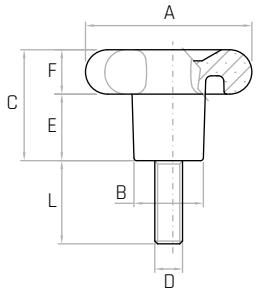

Codice	Modello	A mm	B mm	C mm	E mm	F mm	D	L mm	Peso gr.
6121000	**VUP/60 M8x30**	60	25	40	24	16	**M8**	30	68
6121002	**VUP/60 M10x30**	60	25	40	24	16	**M10**	30	78
6121003	**VUP/75 M10x30**	75	30	48	28	20	**M10**	30	138
6121005	**VUP/75 M10x60**	75	30	48	28	20	**M10**	60	151
6121010	**VUP/75 M10x70**	75	30	48	28	20	**M10**	70	155
6121012	**VUP/75 M12x30**	75	30	48	28	20	**M12**	30	147
6121015	**VUP/75 M12x60**	75	30	48	28	20	**M12**	60	160
6121025	**VUP/90 M12x60**	90	35	52	32	20	**M12**	60	224
6121030	**VUP/90 M12x70**	90	35	52	32	20	**M12**	70	230
6121040	**VUP/90 M14x70**	90	35	52	32	20	**M14**	70	284

NOTE: Si forniscono, per quantità adeguate, con inserti a misura in acciaio, in ottone, in acciaio inox.
For certain minimum quantities, threaded metal studs available in brass, zinc plated steel or stainless steel upon request.
Por cantidad apropiada, disponible también con insertos de distintas medidas.

VUC

Volantino a 5 lobi
Five-lobe knob / Volante de cinco lóbulos

REACH COMPLIANT | RoHS COMPLIANT 2011/65/EU | PF | +130 -20

Descrizione
Bussola in acciaio zincato e foro cieco liscio.
Zinc plated steel insert with smooth blind hole.
Inserto de acero galvanizado y agujero ciego liso.

Materiale
Duroplasto nero.
Black phenolic plastic.
Duroplástico negro.

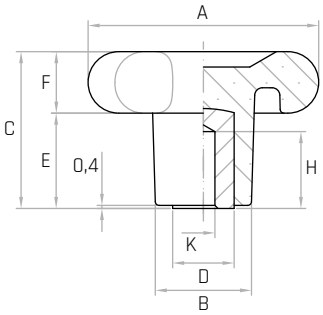

Codice	Modello	A mm	B mm	C mm	D mm	E mm	F mm	H mm	K mm	Peso gr.
6123000	**VUC/60**	60	25	40	16	24	16	20	**Ø6**	81
6123005	**VUC/75**	75	30	48	18	28	20	28	**Ø8**	141
6123010	**VUC/90**	90	35	52	22	32	20	31	**Ø10**	210

NOTE: Si forniscono, per quantità adeguate, con inserti a misura in acciaio, in ottone, in acciaio inox.
For certain minimum quantities, special metal inserts available in brass, zinc plated steel or stainless steel upon request.
Por cantidad apropiada, disponible también con insertos de distintas medidas.

VB/75

Volantino a 5 lobi
Five-lobe knob / Volante de cinco lóbulos

REACH COMPLIANT · RoHS COMPLIANT 2011/65/EU · PF · +130 -20

Descrizione
Bussola in ottone e foro cieco filettato.
Brass insert with tapped blind hole.
Inserto de latón y agujero ciego roscado.

Materiale
Duroplasto nero.
Black phenolic plastic.
Duroplástico negro.

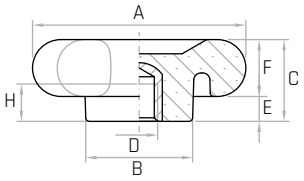

Codice	Modello	A mm	C mm	B mm	D	H mm	E mm	F mm	Peso gr.
6117005	**VB/75 M10**	75	28	34	**M10**	13	8	20	88
6117010	**VB/75 M12**	75	28	34	**M12**	13	8	20	89

NOTE: Si forniscono, per quantità adeguate, con inserti a misura in acciaio, in ottone, in acciaio inox.
For certain minimum quantities, tapped metal inserts available in brass, zinc plated steel or stainless steel upon request.
Por cantidad apropiada, disponible también con insertos de distintas medidas.

VB/75/FP

Volantino a 5 lobi
Five-lobe knob / Volante de cinco lóbulos

REACH COMPLIANT · RoHS COMPLIANT 2011/65/EU · PF · +130 -20

Descrizione
Bussola in ottone e foro passante filettato.
Brass insert with tapped through hole.
Inserto de latón y agujero pasante roscado.

Materiale
Duroplasto nero.
Black phenolic plastic.
Duroplástico negro.

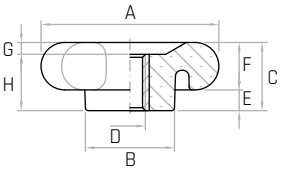

Codice	Modello	A mm	C mm	B mm	D	H mm	G mm	E mm	F mm	Peso gr.
6119005	**VB/75/FP M10**	75	28	34	**M10**	21	7	8	20	90

NOTE: Si forniscono, per quantità adeguate, con inserti a misura in acciaio, in ottone, in acciaio inox.
For certain minimum quantities, tapped metal inserts available in brass, zinc plated steel or stainless steel upon request.
Por cantidad apropiada, disponible también con insertos de distintas medidas.

VP/75

Volantino a 5 lobi
Five-lobe knob / Volante de cinco lóbulos

REACH COMPLIANT · RoHS COMPLIANT 2011/65/EU · PF · +130 -20

Descrizione
Perno in acciaio zincato filettato.
Threaded zinc plated steel stud.
Perno de acero galvanizado roscado.

Materiale
Duroplasto nero.
Black phenolic plastic.
Duroplástico negro.

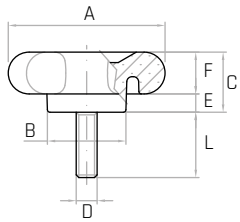

Codice	Modello	A mm	C mm	B mm	D	L mm	E mm	F mm	Peso gr.
6118005	**VP/75 M10x60**	75	28	34	**M10**	60	8	20	126
6118010	**VP/75 M12x60**	75	28	34	**M12**	60	8	20	139

NOTE: Si forniscono, per quantità adeguate, con inserti a misura in acciaio, in ottone, in acciaio inox.
For certain minimum quantities, threaded metal studs available in brass, zinc plated steel or stainless steel upon request.
Por cantidad apropiada, disponible también con insertos de distintas medidas.

ZBI

Volantino zigrinato
Knurled knob / Volante moleteado

REACH COMPLIANT | RoHS COMPLIANT 2011/65/EU | PA6 | +130 -30

Descrizione
Bussola in ottone e foro liscio e grano laterale in acciaio filettato M4.
Brass insert, smooth hole with threaded steel grub screw M4.
Inserto de latón, agujero liso y agujero lateral de acero roscado M4.

Materiale
Tecnopolimero nero, rinforzato con fibre di vetro, finitura opaca.
Black thermoplastic, glass fiber reinforced, mat.
Termoplástico negro, reforzado con fibra de vidrio, acabado mate.

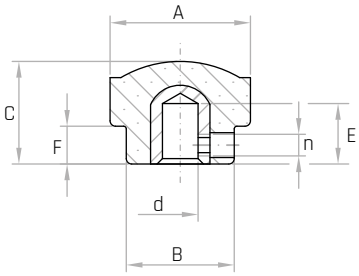

Codice	Modello	A mm	B mm	C mm	E mm	F mm	d mm	n	Peso gr.
6328200	**ZBI/24**	24	15	14	9	6	**Ø6**	M4	9

NOTE: A richiesta, per quantitativi adeguati, si possono eseguire altri simboli grafici e fornire in colori diversi.
For certain minimum quantities custom colors and custom labels available upon request
Por cantidad apropiada, disponible también en colores diferentes y con otros simbolos gráficos.

VBI

Volantino a 6 lobi
Six-lobe knob / Volante de seis lóbulos

REACH COMPLIANT | RoHS COMPLIANT 2011/65/EU | PF | +130 -20

Descrizione
Bussola in ottone e foro liscio. Base in tecnopolimero. Grano laterale M4 in acciaio filettato, testa a brugola.
Brass insert with smooth hole. Black thermoplastic base. Threaded steel grub screw M4, Allen head.
Inserto de latón y agujero liso. Base de termoplástico negro. Punta lateral M4 de acero roscado, cabeza Allen.

Materiale
Duroplasto nero.
Black phenolic plastic.
Duroplástico negro.

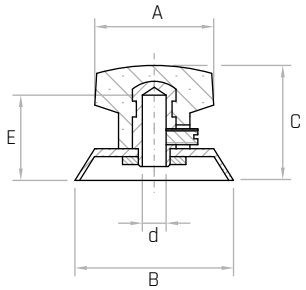

Codice	Modello	B mm	A mm	d mm	C mm	E mm	Peso gr.
6129005	**VBI/30 Ø6**	30	20	**Ø6**	18	15	11
6129010	**VBI/40 Ø6**	40	30	**Ø6**	27	21	27
6129015	**VBI/48 Ø6**	48	40	**Ø6**	30	22	49
6129020	**VBI/48 Ø8**	48	40	**Ø8**	30	24	45
6129025	**VBI/56 Ø6**	56	50	**Ø6**	35	22	66
6129030	**VBI/56 Ø8**	56	50	**Ø8**	35	24	60
6129035	**VBI/90 Ø6**	90	70	**Ø6**	50	30	118
6129040	**VBI/90 Ø8**	90	70	**Ø8**	50	30	122
6129045	**VBI/90 Ø12**	90	70	**Ø12**	50	30	131

VUM

Volantino a 5 lobi
Five-lobe knob / Volante de cinco lóbulos

REACH COMPLIANT | RoHS COMPLIANT 2011/65/EU | PF | +130 -20

Descrizione
Mozzo sporgente in acciaio zincato.
Manopola girevole su perno in acciaio.
Zinc plated steel hub. Revolving handle on steel stud.
Buje saliente de acero galvanizado.
Empuñadura giratoria, perno de acero.

Materiale
Duroplasto nero.
Black phenolic plastic.
Duroplástico negro.

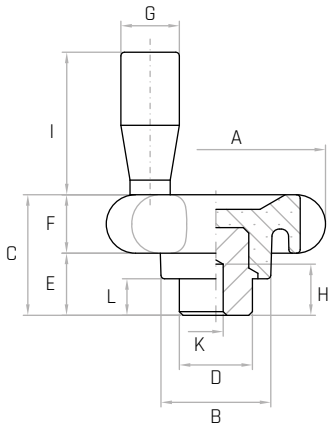

Codice	Modello	A mm	B mm	C mm	D mm	E mm	F mm	G mm	H mm	I mm	K mm	L mm	Peso gr.
6125005	**VUM/75**	75	34	39	24	19	20	17	22	43	**Ø4**	11	172
6125010	**VUM/90**	90	44	42	32	22	20	17	25	43	**Ø6**	12	177

NOTE: Si forniscono, per quantità adeguate, con inserti a misura in acciaio, in ottone, in acciaio inox.
For certain minimum quantities, tapped metal inserts available in brass, zinc plated steel or stainless steel upon request.
Por cantidad apropiada, disponible también con insertos de distintas medidas.

MRI

Manopola / Handle / Empuñadura

REACH COMPLIANT | RoHS COMPLIANT 2011/65/EU | PF | +130 -20

Descrizione
Foro liscio e grano laterale M4 in acciaio filettato, testa a brugola.
Blind hole and threaded steel grub screw M4, Allen head.
Agujero liso y punta lateral M4 de acero roscado, cabeza Allen.

Materiale
Duroplasto nero.
Black phenolic plastic.
Duroplástico negro.

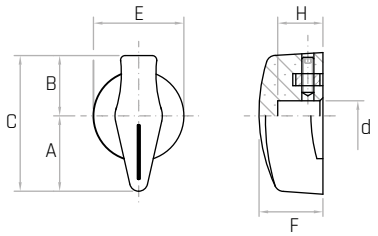

Codice	Modello	C mm	E mm	d mm	A mm	B mm	F mm	H mm	Peso gr.
6130005	**MRI/35 Ø6**	35	25	**Ø6**	20	15	18	15	9
6130010	**MRI/45 Ø8**	45	30	**Ø8**	25	20	21,5	17	14
6130020	**MRI/55 Ø6**	55	35	**Ø6**	30	25	25	19	22
6130025	**MRI/55 Ø8**	55	35	**Ø8**	30	25	25	19	22
6130015	**MRI/55 Ø10**	55	35	**Ø10**	30	25	25	19	23

NOTE: Si forniscono, per quantità adeguate, con inserti a misura.
For suitable quantity available also with inserts of different measures.
Por cantidad apropiada, disponible también con insertos de distintas medidas.

MZN

Manopola zigrinata
Knurled handle / Empuñadura moleteada

REACH COMPLIANT | RoHS COMPLIANT 2011/65/EU | PA6 | +130 -30

Descrizione
Foro liscio e grano in acciaio filettato, testa a brugola. Dischetto in alluminio.
Smooth hole with threaded steel lateral grub screw, Allen head. Aluminum cover disk.
Agujero liso y punta lateral de acero roscado, cabeza Allen. Disco de aluminio.

Materiale
Tecnopolimero nero, rinforzato con fibre di vetro, finitura opaca.
Black thermoplastic, glass fiber reinforced, mat.
Termoplástico negro, reforzado con fibra de vidrio, acabado mate.

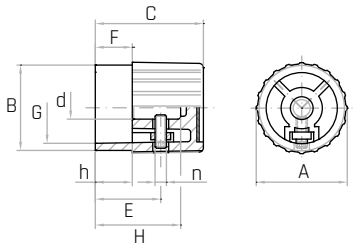

Codice	Modello	A mm	C mm	B mm	F mm	G mm	d mm	H mm	h mm	E mm	n	Peso gr.
6350010	**MZN/27**	27	30	25	12	22	**Ø6**	25	12	18	M4	19
6350020	**MZN/32**	32	38	30	13	25	**Ø8**	30	13	23	M4	22
6350030	**MZN/35**	35	45	33	15	28	**Ø10**	37	15	27	M5	30
6350040	**MZN/40**	40	52	38	17	33	**Ø12**	44,5	15,5	27	M5	36,2

NOTE: Si forniscono, per quantità adeguate, in colori diversi. Sulla manopola zigrinata neutra modello MZN si possono ottenere graduazioni diverse incise al laser, per quantità adeguate da concordare.
For certain minimum quantities, available in different colours. The plain version of control knob model MZN is available with different graduation types.
Por cantidad apropiada, disponible también en colores y graduaciones diferentes.

MZI

Manopola zigrinata
Knurled handle / Empuñadura moleteada

REACH COMPLIANT | RoHS COMPLIANT 2011/65/EU | PA6 | +130 -30

Descrizione
Manopola con indice. Foro liscio e grano in acciaio filettato, testa a brugola. Dischetto in alluminio.
Control knob. Smooth hole and threaded steel lateral screw, Allen head. Aluminium cover disk.
Empuñadura con índice. Agujero liso y punta lateral de acero roscado, cabeza Allen. Disco de aluminio.

Materiale
Tecnopolimero nero, rinforzato con fibre di vetro, finitura opaca.
Black thermoplastic, glass fiber reinforced, mat.
Termoplástico negro, reforzado con fibra de vidrio, acabado mate.

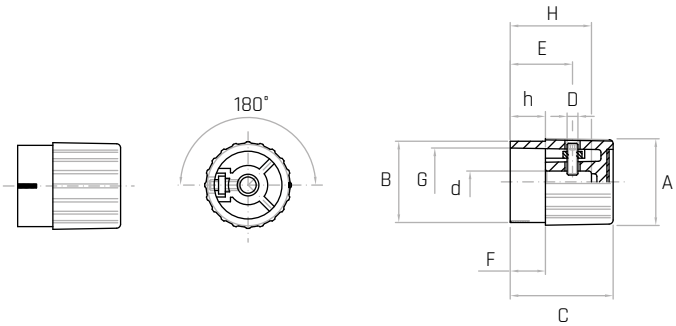

Codice	Modello	A mm	C mm	B mm	F mm	G mm	d mm	H mm	h mm	E mm	D	Peso gr.
6350170	**MZI/27**	27	30	25	12	22	**Ø6**	25	12	18	M4	12
6350180	**MZI/32**	32	38	30	13	25	**Ø8**	30	13	23	M4	22
6350190	**MZI/35**	35	45	33	15	28	**Ø10**	37	15	27	M5	30

NOTE: Si forniscono, per quantità adeguate, in colori diversi.
For suitable quantity available also in different colours.
Por cantidad apropiada, disponible también en colores diferentes.

GAMM

Manopole

Handles
Empunaduras

MC

Manopola cilindrica
Cylindrical handle
Empuñadura cilíndrica

REACH COMPLIANT | RoHS COMPLIANT 2011/65/EU | PF | +130 -20

Descrizione
Foro cieco filettato.
Tapped blind hole.
Agujero ciego roscado.

Materiale
Duroplasto nero.
Black phenolic plastic.
Duroplástico negro.

Codice	Modello	A mm	L mm	D	E mm	Peso gr.
6136002	**MC/13x27 M5**	13	27	**M5**	14	4
6136003	**MC/13x27 M6**	13	27	**M6**	14	4
6136005	**MC/17x40 M6**	17	38	**M6**	20	9
6136010	**MC/17x40 M8**	17	38	**M8**	25	8
6136012	**MC/21x50 M6**	21	50	**M6**	25	20
6136013	**MC/21x50 M8**	21	50	**M8**	25	19
6136014	**MC/21x50 M10**	21	50	**M10**	25	18
6136016	**MC/23x55 M6**	23	55	**M6**	25	25
6136015	**MC/23x55 M8**	23	55	**M8**	25	24
6136020	**MC/23x55 M10**	23	55	**M10**	25	24
6136025	**MC/25x65 M8**	25	65	**M8**	30	36
6136030	**MC/25x65 M10**	25	65	**M10**	30	35
6136032	**MC/25x65 M12**	25	65	**M12**	30	34
6136034	**MC/28x85 M8**	28	85	**M8**	40	61
6136035	**MC/28x85 M10**	28	85	**M10**	40	59
6136040	**MC/28x85 M12**	28	85	**M12**	40	56
6136042	**MC/28x85 M14**	28	85	**M14**	40	52
6136050	**MC/29x115 M8**	29	115	**M8**	40	92
6136055	**MC/29x115 M10**	29	115	**M10**	40	88
6136060	**MC/29x115 M12**	29	115	**M12**	40	84

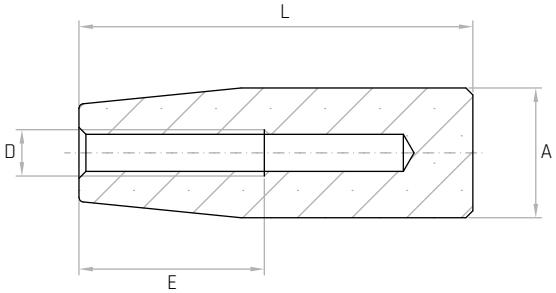

MCA

Manopola cilindrica autobloccante
Self-locking cylindrical handle
Empuñadura cilíndrica autoblocante

REACH COMPLIANT | RoHS COMPLIANT 2011/65/EU | PF | +130 -20

Descrizione
Bussola autobloccante in nylon.
Self-locking nylon insert.
Inserto de nylon autoblocante.

Materiale
Duroplasto nero.
Black phenolic plastic.
Duroplástico negro.

Codice	Modello	A mm	L mm	d mm	E mm	Peso gr.
6137005	**MCA/17x40 Ø5**	17	38	**Ø5**	21	9
6137010	**MCA/17x40 Ø6**	17	38	**Ø6**	21	9
6137012	**MCA/21x50 Ø8**	21	50	**Ø8**	28	20
6137013	**MCA/21x50 Ø10**	21	50	**Ø10**	28	18
6137015	**MCA/23x55 Ø8**	23	55	**Ø8**	28	27
6137020	**MCA/23x55 Ø10**	23	55	**Ø10**	28	25
6137025	**MCA/25x65 Ø10**	25	65	**Ø10**	30	36
6137030	**MCA/25x65 Ø12**	25	65	**Ø12**	30	35
6137035	**MCA/28x85 Ø12**	28	85	**Ø12**	45	58
6137040	**MCA/28x85 Ø14**	28	85	**Ø14**	45	55
6137045	**MCA/29x115 Ø12**	29	115	**Ø12**	45	89
6137050	**MCA/29x115 Ø14**	29	115	**Ø14**	45	84

NOTE: Montaggio a pressione adatta per albero liscio tondo trafilato, tolleranza h9.
Press-fit assembly suitable for drawn round smooth shaft tolerance h9.
Montaje a presión adecuado por eje liso redondo retirado tolerancia h9.

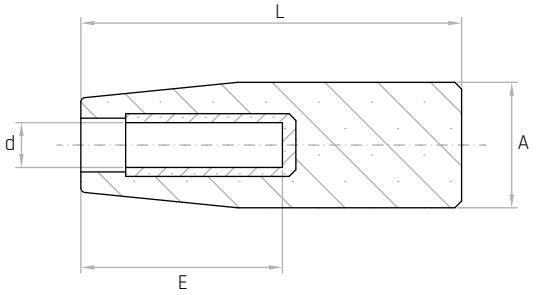

MCF

Manopola cilindrica con perno fisso
Cylindrical handle with fixed stud
Empuñadura cilíndrica con perno fijo

REACH COMPLIANT | RoHS COMPLIANT 2011/65/EU | PF | +130 -20

Descrizione
Perno fisso in acciaio zincato filettato.
Threaded zinc plated steel fixed stud.
Perno de acero galvanizado roscado fijo.

Materiale
Duroplasto nero.
Black phenolic plastic.
Duroplástico negro.

Codice	Modello	A mm	L mm	D	E mm	Peso gr.
6139002	**MCF/13X27 M5**	13	27	**M5**	10	9
6139003	**MCF/13X27 M6**	13	27	**M6**	10	10
6139005	**MCF/17x40 M6**	17	38	**M6**	15	14
6139006	**MCF/21x50 M6**	21	50	**M6**	15	25
6139007	**MCF/21x50 M8**	21	50	**M8**	15	32
6139010	**MCF/23x55 M8**	23	55	**M8**	15	39
6139015	**MCF/25x65 M10**	25	65	**M10**	15	54
6139020	**MCF/28x85 M10**	28	85	**M10**	15	79
6139025	**MCF/28x85 M12**	28	85	**M12**	15	86
6139030	**MCF/29x115 M8**	29	115	**M8**	15	98
6139035	**MCF/29x115 M10**	29	115	**M10**	15	107
6139040	**MCF/29x115 M12**	29	115	**M12**	15	114

NOTE: Si forniscono, per quantità adeguate, con inserti a misura.
For suitable quantity available also with inserts of different measures.
Por cantidad apropiada, disponible también con insertos de distintas medidas.

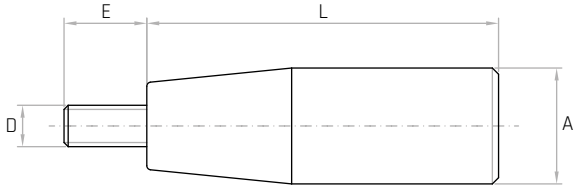

MCG

Manopola cilindrica girevole
Cylindrical revolving handle
Empuñadura cilíndrica giratoria

REACH COMPLIANT | RoHS COMPLIANT 2011/65/EU | PF | +130 -20

Descrizione
Perno girevole in acciaio zincato filettato con bloccaggio a chiave.
Threaded zinc plated steel revolving stud with key locking system.
Perno giratorio de acero galvanizado roscado con bloqueo con llave.

Materiale
Duroplasto nero.
Black phenolic plastic.
Duroplástico negro.

Codice	Modello	A mm	L mm	E mm	B mm	D	Peso gr.
6138005	**MCG/17x40 M6**	17	43	8	12	**M6**	21
6138010	**MCG/17x40 M8**	17	43	8	12	**M8**	22
6138012	**MCG/21x50 M8**	21	56	10	16	**M8**	54
6138013	**MCG/21x50 M10**	21	56	10	16	**M10**	56
6138015	**MCG/23x55 M8**	23	61	10	16	**M8**	55
6138017	**MCG/23x55 M10**	23	61	10	16	**M10**	58
6138018	**MCG/25x65 M8**	25	71	13	18	**M8**	85
6138020	**MCG/25x65 M10**	25	71	13	18	**M10**	88
6138025	**MCG/28x85vM10**	28	92	13	20	**M10**	122
6138030	**MCG/28x85 M12**	28	92	13	20	**M12**	129
6138035	**MCG/29x115 M10**	29	119	13	20	**M10**	151
6138040	**MCG/29x115 M12**	29	119	13	20	**M12**	152

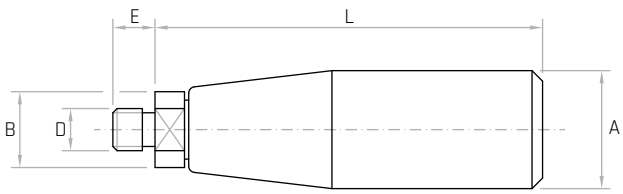

MGE

Manopola cilindrica girevole
Cylindrical revolving handle
Empuñadura cilíndrica giratoria

REACH COMPLIANT | RoHS COMPLIANT 2011/65/EU | PF | +130 -20

Descrizione

Perno girevole in acciaio zincato filettato con cava esagonale di bloccaggio.
Threaded zinc plated steel revolving stud with hexagonal locking socket.
Perno giratorio de acero galvanizado roscado con huego hexagonal de cierre.

Materiale

Duroplasto nero.
Black phenolic plastic.
Duroplástico negro.

Codice	Modello	A mm	L mm	D	E mm	G mm	Peso gr.
6138003	**MGE/13x27 M6**	13	27	**M6**	10	3	11
6138006	**MGE/17x40 M6**	17	38	**M6**	13	3	18
6138011	**MGE/21x50 M6**	21	50	**M6**	13	3	39
6138014	**MGE/21x50 M8**	21	50	**M8**	14	4	41
6138019	**MGE/23x55 M6**	23	55	**M6**	13	3	46
6138016	**MGE/23x55 M8**	23	55	**M8**	14	4	47
6138022	**MGE/25x65 M8**	25	65	**M8**	15	4	73
6138021	**MGE/25x65 M10**	25	65	**M10**	14	5	88
6138027	**MGE/28x85 M8**	28	85	**M8**	15	4	106
6138026	**MGE/28x85 M10**	28	85	**M10**	17	5	110
6138036	**MGE/29x115 M10**	29	115	**M10**	17	5	138

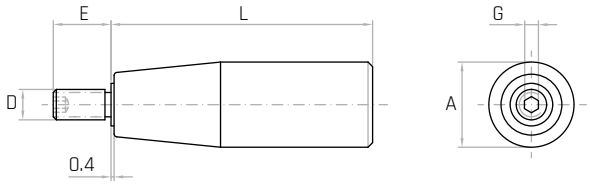

MGEX

Manopola cilindrica girevole
Cylindrical revolving handle
Empuñadura cilíndrica giratoria

REACH COMPLIANT | RoHS COMPLIANT 2011/65/EU | INOX | PF | +130 -20

Descrizione

Perno girevole in acciaio inox filettato AISI 303 con cava esagonale di bloccaggio.
Threaded stainless steel revolving stud with hexagonal locking socket (AISI 303).
Perno giratorio de acero inoxidable roscado con huego hexagonal de cierre (AISI 303).

Materiale

Duroplasto nero.
Black phenolic plastic.
Duroplástico negro.

Codice	Modello	A mm	L mm	D	E mm	G mm	Peso gr.
6144005	**MGEX/17x40 M6**	17	38	**M6**	13	3	18
6144010	**MGEX/21x50 M6**	21	50	**M6**	13	3	35
6144015	**MGEX/23x55 M8**	23	55	**M8**	14	4	49
6144020	**MGEX/25x65 M8**	25	65	**M8**	15	4	73
6144025	**MGEX/28x85 M8**	28	85	**M8**	15	4	106
6144030	**MGEX/28x85 M10**	28	85	**M10**	17	5	110

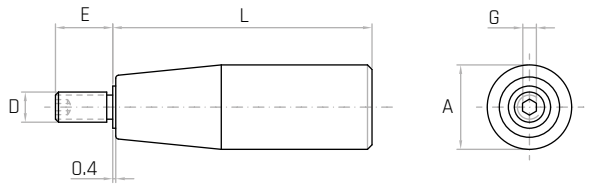

MGR

Manopola girevole ribaltabile
Fold-away revolving handle
Empuñadura giratoria abatible

REACH COMPLIANT · RoHS COMPLIANT 2011/65/EU · PF · +130 -20

Descrizione
Perno e snodo in acciaio cromato.
Chromed steel stud and junction.
Perno y articulación de acero cromado.

Materiale
Duroplasto nero.
Black phenolic plastic.
Duroplástico negro.

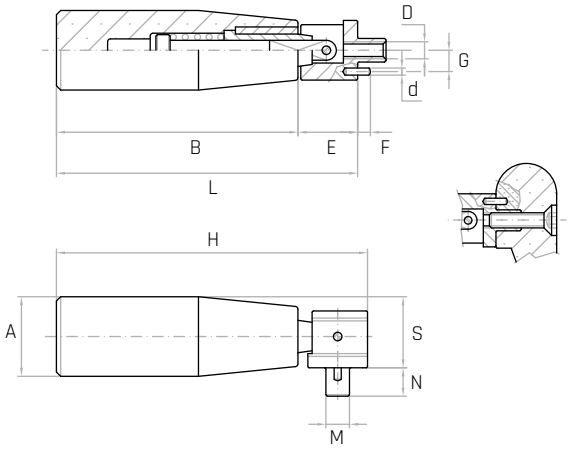

Codice	Modello	A mm	B mm	E mm	F mm	G mm	d mm	D	N mm	M mm	S mm	H mm	L mm	Peso gr.
6151003	**MGR/21x50 M5**	21	50	16,5	4	6,3	Ø2,5	**M5**	8	7	19	69	66,5	60
6151005	**MGR/23x55 M5**	23	55	16,5	4	6,3	Ø2,5	**M5**	8	7	20	74	71,5	68
6151010	**MGR/25x65 M6**	25	65	16,5	4	7,5	Ø2,5	**M6**	8	8	21	86	81,5	85
6151015	**MGR/28x85 M6**	28	85	20	4	7,5	Ø2,5	**M6**	10	8	24	108	105	132

MGRX

Manopola girevole ribaltabile
Fold-away revolving handle
Empuñadura giratoria abatible

REACH COMPLIANT · RoHS COMPLIANT 2011/65/EU · INOX · PF · +130 -20

Descrizione
Perno e snodo in acciaio inox AISI 303.
Stainless steel stud and junction (AISI 303).
Perno y articluación de acero inoxidable (AISI 303).

Materiale
Duroplasto nero.
Black phenolic plastic.
Duroplástico negro.

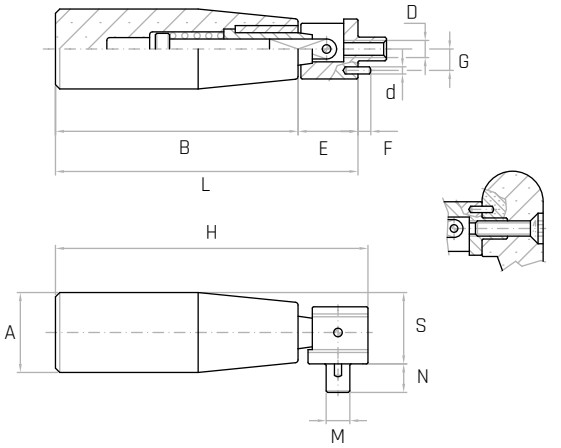

Codice	Modello	A mm	H mm	S mm	M mm	N mm	D	d mm	G mm	F mm	E mm	B mm	L mm	Peso gr.
6160005	**MGRX/23x55 M5**	23	74	20	7	8	**M5**	Ø2,5	6,3	4	16,5	55	71,5	68
6160010	**MGRX/25x65 M6**	25	86	21	8	8	**M6**	Ø2,5	7,5	4	16,5	65	81,5	85
6160015	**MGRX/28x85 M6**	28	108	24	8	10	**M6**	Ø2,5	7,5	4	20	85	105	132

NOTE: Si forniscono, per quantità adeguate, con inserti a misura.
For suitable quantity available also with inserts of different measures.
Por cantidad apropiada, disponible también con insertos de distintas medidas.

MCC

Manopola conica
Conical handle / Empuñadura cónica

REACH COMPLIANT | RoHS COMPLIANT 2011/65/EU | PF | +130 -20

Descrizione
Foro cieco filettato.
Tapped blind hole.
Agujero ciego roscado.

Materiale
Duroplasto nero.
Black phenolic plastic.
Duroplástico negro.

Codice	Modello	A mm	L mm	D	E mm	Peso gr.
6140002	**MCC/22X40 M6**	22	40	**M6**	25	18
6140003	**MCC/22X40 M8**	22	40	**M8**	25	17
6140005	**MCC/25X55 M8**	25	55	**M8**	30	23
6140010	**MCC/25X55 M10**	25	55	**M10**	30	22
6140015	**MCC/32X70 M10**	32	70	**M10**	30	46
6140020	**MCC/32X70 M12**	32	70	**M12**	30	45

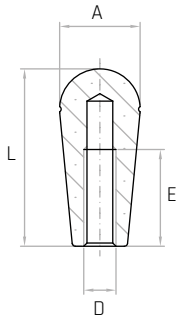

MCO

Manopola conica autobloccante
Self-locking conical handle
Empuñadura cónica autoblocante

REACH COMPLIANT | RoHS COMPLIANT 2011/65/EU | PF | +130 -20

Descrizione
Bussola autobloccante in nylon.
Self-locking nylon insert.
Inserto de nylon autoblocante.

Materiale
Duroplasto nero.
Black phenolic plastic.
Duroplástico negro.

Codice	Modello	A mm	L mm	d mm	E mm	Peso gr.
6137200	**MCO/22X40 Ø8**	22	40	**Ø8**	28	13
6137205	**MCO/22X40 Ø10**	22	40	**Ø10**	28	12
6137210	**MCO/25X55 Ø10**	25	55	**Ø10**	35	21
6137220	**MCO/32X70 Ø12**	32	70	**Ø12**	40	45

NOTE: Montaggio a pressione adatta per albero liscio tondo trafilato, tolleranza h9.
Press-fit assembly suitable for drawn round smooth shaft tolerance h9.
Montaje a presión adecuado por eje liso redondo retirado tolerancia h9.

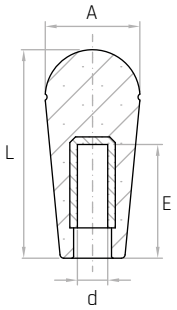

MCGB

Manopola conica girevole
Revolving conical handle
Empuñadura cónica giratoria

REACH COMPLIANT | RoHS COMPLIANT 2011/65/EU | PF | +130 -20

Descrizione
Perno girevole in acciaio zincato filettato con bloccaggio a chiave.
Threaded zinc plated steel revolving stud with key locking system.
Perno giratorio de acero galvanizado roscado con bloqueo con llave.

Materiale
Duroplasto nero.
Black phenolic plastic.
Duroplástico negro.

Codice	Modello	A mm	L mm	E mm	B mm	D	Peso gr.
6141005	**MCGB/25X55 M8**	25	61	10	16	**M8**	52
6141010	**MCGB/25X55 M10**	25	61	10	16	**M10**	55
6141015	**MCGB/32X70 M10**	32	75	13	20	**M10**	110
6141020	**MCGB/32X70 M12**	32	75	13	20	**M12**	114

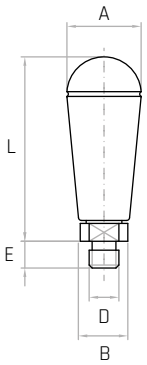

MCS

Manopola cilindrica con paramano
Cylindrical handle with handguard
Empuñadura cilíndrica con protector de mano

REACH COMPLIANT | RoHS COMPLIANT 2011/65/EU | PF | +130 -20

Descrizione
Foro cieco filettato e rondella salvamano.
Tapped blind hole and handguard washer.
Agujero ciego roscado y arandela guardamanos.

Materiale
Duroplasto nero.
Black phenolic plastic.
Duroplástico negro.

Codice	Modello	A mm	B mm	D	C mm	E mm	L mm	Peso gr.
6136095	**MCS/25x65 M10**	25	32	**M10**	12	38	74	45
6136100	**MCS/28x85 M8**	28	32	**M8**	12	47	90	71
6136110	**MCS/29x115 M8**	29	36	**M8**	11	46	117	102
6136115	**MCS/29x115 M10**	29	36	**M10**	11	30	117	99
6136120	**MCS/29x115 M12**	29	36	**M12**	11	46	117	94

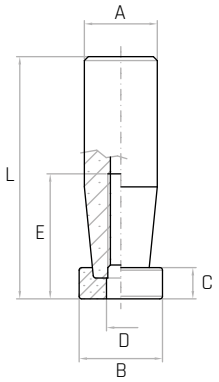

PMF

Manopola cilindrica
Cylindrical handle / Empuñadura cilíndrica

REACH COMPLIANT | RoHS COMPLIANT 2011/65/EU | PA6 | +130 -30

Descrizione
Foro cieco filettato.
Tapped blind hole.
Agujero ciego roscado.

Materiale
Tecnopolimero nero, finitura opaca.
Black thermoplastic, glass fiber.
Termoplástico negro, acabado mate.

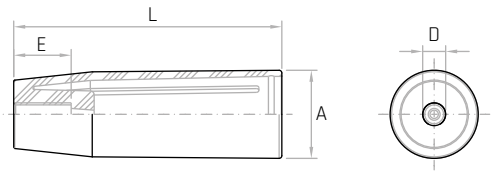

Codice	Modello	A mm	L mm	D	E mm	Peso gr.
6362103	**PMF/21x50 M6**	21	50	**M6**	15	11
6362108	**PMF/23x70 M6**	23	70	**M6**	15	19
6362112	**PMF/23x70 M8**	23	70	**M8**	25	18
6362113	**PMF/26x90 M8**	26	90	**M8**	25	30
6362118	**PMF/26x90 M10**	26	90	**M10**	25	29
6362122	**PMF/28x110 M8**	28	110	**M8**	20	34
6362127	**PMF/28x110 M10**	28	110	**M10**	20	34
6362132	**PMF/28x110 M12**	28	110	**M12**	20	33

NOTE: Si forniscono, per quantità adeguate, in colori diversi.
For suitable quantity available also in different colours.
Por cantidad apropiada, disponible también en colores diferentes.

PMA

Manopola cilindrica
Cylindrical handle / Empuñadura cilíndrica

REACH COMPLIANT | RoHS COMPLIANT 2011/65/EU | PA6 | +110 -20

Descrizione
Foro cieco liscio ottagonale.
Octagonal smooth through hole.
Agujero ciego liso octagonal.

Materiale
Tecnopolimero nero, finitura opaca.
Black thermoplastic, mat.
Termoplástico negro, acabado mate.

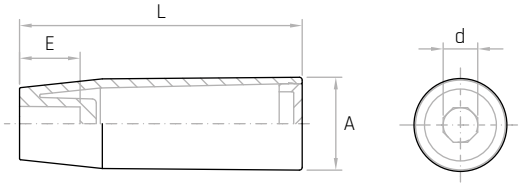

Codice	Modello	A mm	L mm	E mm	d mm	Peso gr.
6362210	**PMA/21x50**	21	50	13	**Ø6**	11
6362215	**PMA/21x50**	21	50	13	**Ø8**	11
6362230	**PMA/23x70**	23	70	15	**Ø8**	15
6362235	**PMA/23x70**	23	70	15	**Ø10**	15
6362250	**PMA/26x90**	26	90	20	**Ø10**	21
6362255	**PMA/26x90**	26	90	20	**Ø12**	21

NOTE: Montaggio a pressione adatto per albero liscio tondo trafilato, tolleranza h9. Si forniscono, per quantità adeguate, in colori diversi.
Press-fit assembly suitable for drawn round smooth shaft tolerance h9. For certain minimum quantities, custom colors available upon request.
Montaje a presión adecuado por eje liso redondo retirado tolerancia h9. Por cantidad apropiada, disponible también en colores diferentes.

PMC

Manopola cilindrica con perno fisso
Cylindrical handle with fixed stud
Empuñadura cilíndrica con perno fijo

REACH COMPLIANT | RoHS COMPLIANT 2011/65/EU | PA6 | +130 -30

Descrizione
Perno fisso in acciaio zincato filettato.
Threaded zinc plated steel fixed stud.
Perno de acero galvanizado roscado fijo.

Materiale
Tecnopolimero nero, rinforzato con fibre di vetro, finitura opaca.
Black thermoplastic, glass fiber reinforced, mat.
Termoplástico negro, reforzado con fibra de vidrio, acabado mate.

Codice	Modello	A mm	L mm	E mm	D	Peso gr.
6362005	**PMC/21x50 M6**	21	50	15	**M6**	16
6362010	**PMC/21x50 M8**	21	50	15	**M8**	19
6362013	**PMC/23x70 M6**	23	70	15	**M6**	20
6362015	**PMC/23x70 M8**	23	70	15	**M8**	23
6362020	**PMC/23x70 M10**	23	70	15	**M10**	32
6362023	**PMC/26x90 M8**	26	90	15	**M8**	31
6362025	**PMC/26x90 M10**	26	90	15	**M10**	37

NOTE: Si forniscono, per quantità adeguate, in colori diversi.
For suitable quantity available also in different colours.
Por cantidad apropiada, disponible también en colores diferentes.

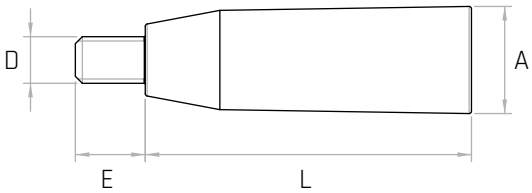

MEP

Manopola cilindrica girevole
Cylindrical revolving handle
Empuñadura cilíndrica giratoria

REACH COMPLIANT | RoHS COMPLIANT 2011/65/EU | PA6 | +130 -30

Descrizione

Perno girevole in acciaio zincato filettato con cava esagonale di bloccaggio.
Threaded zinc plated steel revolving stud with hexagonal locking socket.
Perno giratorio de acero galvanizado roscado con huego hexagonal de cierre.

Materiale

Tecnopolimero nero, rinforzato con fibre di vetro, finitura opaca.
Black thermoplastic, glass fiber reinforced, mat.
Termoplástico negro, reforzado con fibra de vidrio, acabado mate.

Codice	Modello	A mm	L mm	D	E mm	G mm	Peso gr.
6375005	**MEP/21X50 M6**	21	50	**M6**	13	3	22
6375008	**MEP/23X70 M6**	23	70	**M6**	13	3	31
6375010	**MEP/23X70 M8**	23	70	**M8**	14	4	44
6375013	**MEP/26X90 M8**	26	90	**M8**	15	4	87
6375015	**MEP/26X90 M10**	26	90	**M10**	14	5	91

NOTE: Si forniscono, per quantità adeguate, in colori diversi.
For suitable quantity available also in different colours.
Por cantidad apropiada, disponible también en colores diferentes.

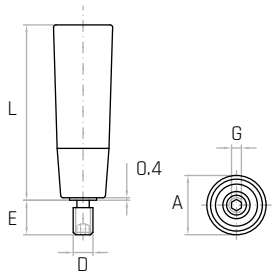

MEPX

Manopola cilindrica girevole
Cylindrical revolving handle
Empuñadura cilíndrica giratoria

REACH COMPLIANT | RoHS COMPLIANT 2011/65/EU | INOX | PA6 | +130 -30

Descrizione

Perno girevole in acciaio inox filettato AISI 303 con cava esagonale di bloccaggio.
Threaded stainless steel revolving stud with hexagonal locking socket (AISI 303).
Perno giratorio de acero inoxidable roscado con huego hexagonal de cierre (AISI 303).

Materiale

Tecnopolimero nero, rinforzato con fibre di vetro, finitura opaca.
Black thermoplastic, glass fiber reinforced, mat.
Termoplástico negro, reforzado con fibra de vidrio, acabado mate.

Codice	Modello	A mm	L mm	D	E mm	G mm	Peso gr.
6397010	**MEPX/21x50**	21	50	**M6**	13	3	20
6397020	**MEPX/23x70**	23	70	**M8**	14	4	40
6397030	**MEPX/26x90**	26	90	**M10**	17	5	72

NOTE: Si forniscono, per quantità adeguate, in colori diversi.
For suitable quantity available also in different colours.
Por cantidad apropiada, disponible también en colores diferentes.

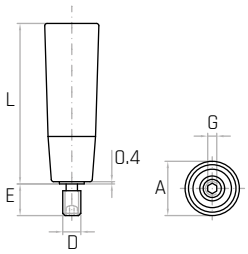

MECG

Manopola cilindrica girevole
Cylindrical revolving handle
Empuñadura cilíndrica giratoria

REACH COMPLIANT | RoHS COMPLIANT 2011/65/EU | PA6 | +130 -30

Descrizione
Perno girevole in acciaio zincato filettato con bloccaggio a chiave.
Threaded zinc plated steel revolving stud with key locking system.
Perno giratorio de acero galvanizado roscado con bloqueo con llave.

Materiale
Tecnopolimero nero, rinforzato con fibre di vetro, finitura opaca.
Black thermoplastic, glass fiber reinforced, mat.
Termoplástico negro, reforzado con fibra de vidrio, acabado mate.

Codice	Modello	A mm	L mm	E mm	B mm	D	Peso gr.
6363301	**MECG/21x50 M6**	21	55	8	12	**M6**	24
6363306	**MECG/21x50 M8**	21	55	8	12	**M8**	25
6363316	**MECG/23x70 M8**	23	76	10	16	**M8**	48
6363321	**MECG/23x70 M10**	23	76	10	16	**M10**	50
6363331	**MECG/26x90 M8**	26	96	13	18	**M8**	81
6363336	**MECG/26x90 M10**	26	96	13	18	**M10**	82

NOTE: Si forniscono, per quantità adeguate, in colori diversi.
For suitable quantity available also in different colours.
Por cantidad apropiada, disponible también en colores diferentes.

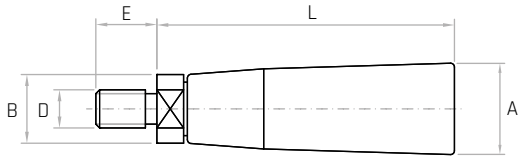

MRS

Manopola girevole ribaltabile
Fold-away revolving handle
Empuñadura giratoria abatible

REACH COMPLIANT | RoHS COMPLIANT 2011/65/EU | PA6 | +130 -30

Descrizione
Perno e snodo in acciaio zincato.
Zinc plated steel stud and junction.
Perno y articulación de acero galvanizado.

Materiale
Tecnopolimero nero, rinforzato con fibre di vetro, finitura opaca.
Black thermoplastic, glass fiber reinforced, mat.
Termoplástico negro, reforzado con fibra de vidrio, acabado mate.

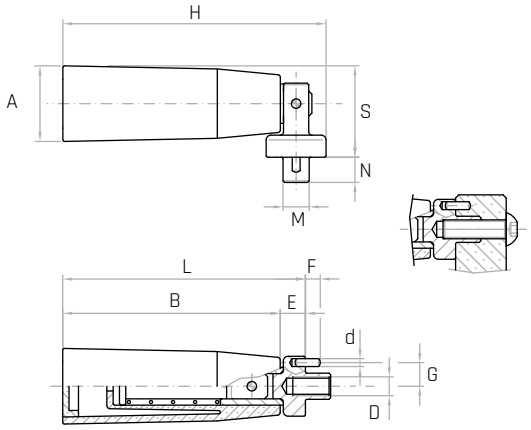

Codice	Modello	A mm	H mm	S mm	M mm	N mm	D	d mm	G mm	F mm	E mm	B mm	L mm	Peso gr.
6385010	**MRS/21X50 M5**	21	63	27	7	8	**M5**	Ø2,5	6,3	4	7	50	57	46
6385020	**MRS/23X70 M6**	23	84	29	8	8	**M6**	Ø2,5	7,5	4	7	70	77	63
6385030	**MRS/26X90 M6**	26	107	32	8	10	**M6**	Ø2,5	7,5	4	7	90	97	105

NOTE: Si forniscono, per quantità adeguate, in colori diversi.
For certain minimum quantities, custom colors available upon request.
Por cantidad apropiada, disponible también en colores diferentes.

PGR

Manopola girevole ribaltabile
Fold-away revolving handle
Empuñadura giratoria abatible

REACH COMPLIANT | RoHS COMPLIANT 2011/65/EU | PA6 | +130 -30

Descrizione
Perno e snodo in acciaio cromato.
Chromed steel stud and junction.
Perno y articulación de acero cromado.

Materiale
Tecnopolimero nero, rinforzato con fibre di vetro, finitura opaca.
Black thermoplastic, glass fiber reinforced, mat.
Termoplástico negro, reforzado con fibra de vidrio, acabado mate.

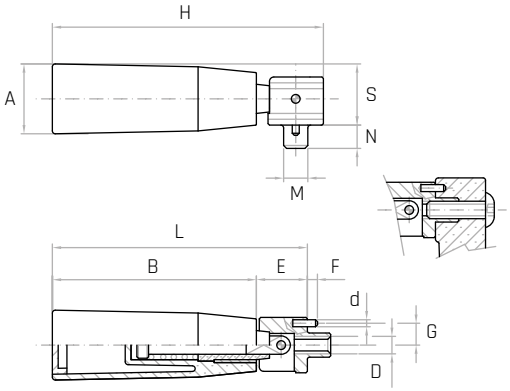

Codice	Modello	A mm	H mm	S mm	M mm	N mm	D	d mm	G mm	F mm	E mm	B mm	L mm	Peso gr.
6383010	**PGR/21X50 M5**	21	69	19	7	8	**M5**	Ø2,5	6,3	4	16,5	50	66,5	53
6383020	**PGR/23X70 M6**	23	92	21	8	8	**M6**	Ø2,5	7,5	4	16,5	70	86,5	67
6383030	**PGR/26X90 M6**	26	114	24	8	10	**M6**	Ø2,5	7,5	4	20	90	110	100

NOTE: Si forniscono, per quantità adeguate, in colori diversi.
For suitable quantity available also in different colours.
Por cantidad apropiada, disponible también en colores diferentes

PGRX

Manopola girevole ribaltabile
Fold-away revolving handle
Empuñadura giratoria abatible

REACH COMPLIANT | RoHS COMPLIANT 2011/65/EU | INOX | PA6 | +130 -30

Descrizione
Perno e snodo in acciaio inox AISI 303.
Stainless steel stud and junction (AISI 303).
Perno y articulación de acero inoxidable (AISI 303).

Materiale
Tecnopolimero nero, rinforzato con fibre di vetro, finitura opaca.
Black thermoplastic, glass fiber reinforced, mat.
Termoplástico negro, reforzado con fibra de vidrio, acabado mate.

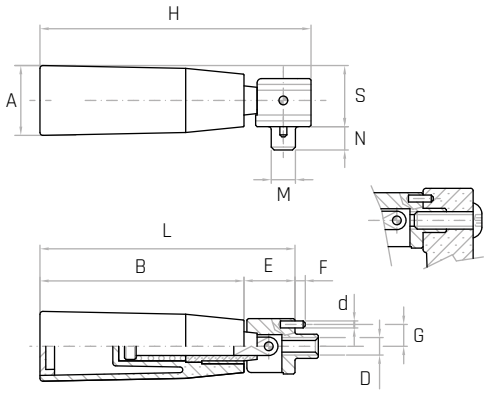

Codice	Modello	A mm	H mm	S mm	M mm	N mm	D	d mm	G mm	F mm	E mm	B mm	L mm	Peso gr.
6396010	**PGRX/21x50 M5**	21	69	19	7	8	**M5**	Ø2,5	6,3	4	16,5	50	66,5	55
6396020	**PGRX/23x70 M6**	23	92	21	8	8	**M6**	Ø2,5	7,5	4	16,5	70	86,5	67
6396030	**PGRX/26x90 M6**	26	114	24	8	10	**M6**	Ø2,5	7,5	4	20	90	110	102

NOTE: Si forniscono, per quantità adeguate, in colori diversi.
For suitable quantity available also in different colours.
Por cantidad apropiada, disponible también en colores diferentes.

T

Tappo per manopola
Plug for handle
Tapón para empuñadura

REACH COMPLIANT | RoHS COMPLIANT 2011/65/EU | PA6 | +130 -30

Materiale

Tecnopolimero nero, rinforzato con fibre di vetro, finitura opaca.
Black thermoplastic, glass fiber reinforced, mat.
Termoplástico negro, reforzado con fibra de vidrio, acabado mate.

Codice	Modello	A mm	C mm	Peso gr.
6346005	**T/18**	18	6	1

NOTE: Si forniscono, per quantità adeguate, in colori diversi.
Vengono montati a pressione sulle manopole in tecnopolimero.

For certain minimum quantities, custom colors available upon request. Press-fit assembled on thermoplastic handles.

Por cantidad apropiada, disponible también en colores diferentes.
Montados a presión sobre las empuñaduras de termoplástico.

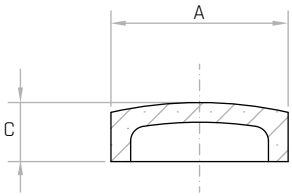

PMCG

Manopola cilindrica girevole
Cylindrical revolving handle
Empuñadura cilíndrica giratoria

REACH COMPLIANT | RoHS COMPLIANT 2011/65/EU | PA6 | +130 -30

Descrizione

Perno girevole in acciaio brunito filettato con bloccaggio a chiave.
Threaded burnished steel revolving stud with key locking system.
Perno giratorio de acero pavonado roscado con bloqueo con llave.

Materiale

Tecnopolimero nero, rinforzato con fibre di vetro, finitura opaca.
Black thermoplastic, glass fiber reinforced, mat.
Termoplástico negro, reforzado con fibra de vidrio, acabado mate.

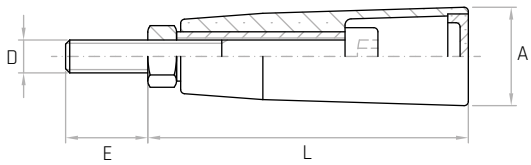

Codice	Modello	A mm	L mm	E mm	D	Peso gr.
6363005	**PMCG/21X50 M6**	21	55	10	**M6**	34
6363015	**PMCG/23X70 M8**	23	75	10	**M8**	44
6363025	**PMCG/26X90 M10**	26	96	9	**M10**	82

NOTE: Si forniscono, per quantità adeguate, in colori diversi.
For suitable quantity available also in different colours.
Por cantidad apropiada, disponible también en colores diferentes.

MCL

Manopola cilindrica zigrinata
Knurled cylindrical handle
Empuñadura cilíndrica moleteada

REACH COMPLIANT | RoHS COMPLIANT 2011/65/EU | PP | +110 -20

Descrizione
Foro liscio passante.
Smooth through hole
Agujero liso pasante.

Materiale
Tecnopolimero nero, finitura opaca.
Black thermoplastic, mat.
Termoplástico negro, acabado mate.

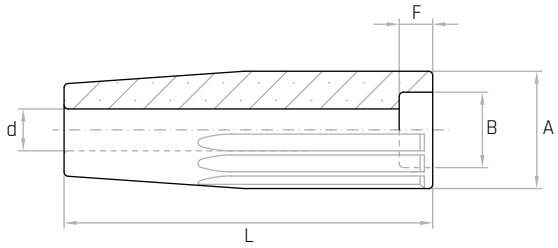

Codice	Modello	A mm	L mm	d mm	B mm	F mm	Peso gr.
6307006	**MCL/28X88 Ø8,5**	28	88	**Ø8,5**	Ø14	10	35
6307007	**MCL/28X88 Ø10,5**	28	88	**Ø10,5**	Ø17,5	12	31
6307008	**MCL/28X88 Ø12,5**	28	88	**Ø12,5**	Ø18,5	12	29
6307009	**MCL/28X88 Ø14,5**	28	88	**Ø14,5**	Ø22	14	25

NOTE: Si forniscono, per quantità adeguate, in colori diversi.
For suitable quantity available also in different colours.
Por cantidad apropiada, disponible también en colores diferentes.

MCM

Manopola cilindrica zigrinata
Knurled cylindrical handle
Empuñadura cilíndrica moleteada

REACH COMPLIANT | RoHS COMPLIANT 2011/65/EU | PP | +110 -20

Descrizione
Foro liscio passante.
Smooth through hole
Agujero liso pasante.

Materiale
Tecnopolimero nero, finitura opaca.
Black thermoplastic, mat.
Termoplástico negro, acabado mate.

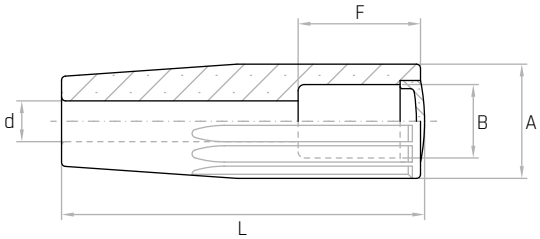

Codice	Modello	A mm	L mm	d mm	B mm	F mm	Peso gr.
6345010	**MCM/28X88 Ø8,5**	28	88	**Ø8,5**	Ø17	30	34

NOTE: Si forniscono, per quantità adeguate, in colori diversi.
A richiesta si fornisce il tappo T/18 smontato.
For certain minimum quantities custom colors available upon request.
Por cantidad apropiada, disponible también en colores diferentes.

MCGT

Manopola zigrinata girevole
Knurled revolving handle
Empuñadura giratoria moleteada

REACH COMPLIANT | RoHS COMPLIANT 2011/65/EU | PP | +110 -20

Descrizione
Perno girevole in acciaio zincato filettato con bloccaggio a chiave.
Threaded zinc plated steel revolving stud with key locking system.
Perno giratorio de acero galvanizado roscado con bloqueo con llave.

Materiale
Tecnopolimero nero, finitura opaca.
Black thermoplastic, mat.
Termoplástico negro, acabado mate.

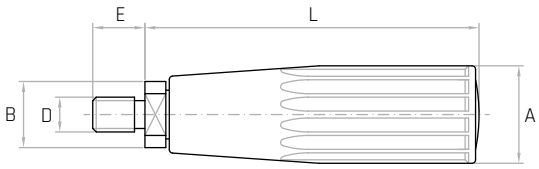

Codice	Modello	A mm	L mm	E mm	B mm	D	Peso gr.
6347010	**MCGT/28X88 M10**	28	96	13	20	**M10**	98
6347015	**MCGT/28X88 M12**	28	96	13	20	**M12**	102

NOTE: Si forniscono, per quantità adeguate, in colori diversi.
A richiesta si fornisce il tappo T/18 smontato.
For certain minimum quantities custom colors available upon request.
Por cantidad apropiada, disponible también en colores diferentes.

MGET

Manopola zigrinata girevole
Knurled revolving handle
Empuñadura giratoria moleteada

REACH COMPLIANT | RoHS COMPLIANT 2011/65/EU | PP | +110 -20

Descrizione
Perno girevole in acciaio zincato filettato con cava esagonale di bloccaggio.
Threaded zinc plated steel revolving stud with hexagonal locking socket.
Perno giratorio de acero galvanizado roscado con huego hexagonal de cierre.

Materiale
Tecnopolimero nero, finitura opaca.
Black thermoplastic, mat.
Termoplástico negro, acabado mate.

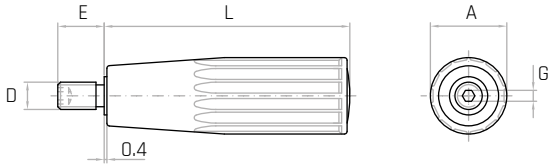

Codice	Modello	A mm	L mm	D	E mm	G mm	Peso gr.
6348050	**MGET/28X88 M8**	28	89	**M8**	15	4	82
6348055	**MGET/28X88 M10**	28	89	**M10**	17	5	85

NOTE: Si forniscono, per quantità adeguate, in colori diversi.
A richiesta si fornisce il tappo T/18 smontato.
For certain minimum quantities custom colors available upon request.
Por cantidad apropiada, disponible también en colores diferentes.

MCP

Manopola zigrinata girevole
Knurled revolving handle
Empuñadura giratoria moleteada

REACH COMPLIANT | RoHS COMPLIANT 2011/65/EU | PP | +110 -20

Descrizione
Perno girevole in acciaio brunito filettato con dado esagonale.
Threaded burnished steel revolving stud with hexagonal nut.
Perno giratorio de acero pavonado roscado con dado hexagonal.

Materiale
Tecnopolimero nero, finitura opaca.
Black thermoplastic, mat.
Termoplástico negro, acabado mate.

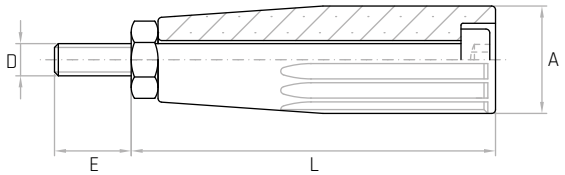

Codice	Modello	A mm	L mm	E mm	D	Peso gr.
6344015	**MCP/28X88 M10**	28	94	15	**M10**	108

NOTE: Si forniscono, per quantità adeguate, in colori diversi.
For suitable quantity available also in different colours.
Por cantidad apropiada, disponible también en colores diferentes.

MGRT

Manopola girevole ribaltabile
Fold-away revolving handle
Empuñadura giratoria abatible

REACH COMPLIANT | RoHS COMPLIANT 2011/65/EU | PP | +110 -20

Descrizione
Perno e snodo in acciaio cromato.
Chromed steel stud and junction.
Perno y articulación de acero cromado.

Materiale
Tecnopolimero nero, finitura opaca.
Black thermoplastic, mat.
Termoplástico negro, acabado mate.

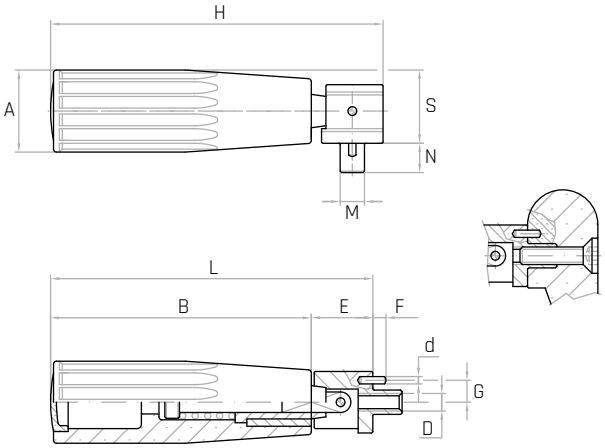

Codice	Modello	A mm	H mm	S mm	M mm	N mm	D	d mm	G mm	F mm	E mm	B mm	L mm	Peso gr.
6349100	**MGRT/28X88**	28	113	25	8	10	**M6**	Ø2,5	7,5	4	20	89	109	111

NOTE: Si forniscono, per quantità adeguate, in colori diversi. A richiesta si fornisce il tappo T/18 smontato.
For certain minimum quantities custom colors available upon request.
Por cantidad apropiada, disponible también en colores diferentes.

MCT

Manopola conica
Conical handle / Empuñadura cónica

REACH COMPLIANT | RoHS COMPLIANT 2011/65/EU | PP | +110 -20

Descrizione
Foro cieco filettato.
Tapped blind hole.
Agujero ciego roscado.

Materiale
Tecnopolimero nero, rinforzato con fibre di vetro, finitura opaca.
Black thermoplastic, glass fiber reinforced, mat.
Termoplástico negro, reforzado con fibra de vidrio, acabado mate.

Codice	Modello	A mm	L mm	D	E mm	Peso gr.
6306005	**MCT/13X43 M5**	13	43	**M5**	15	3,2
6306010	**MCT/25x50 M8**	25	50	**M8**	25	13

NOTE: Si forniscono, per quantità adeguate, in colori diversi.
For suitable quantity available also in different colours.
Por cantidad apropiada, disponible también en colores diferentes.

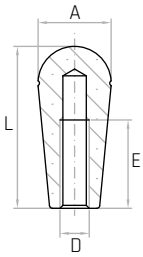

MCTL

Manopola conica
Conical handle / Empuñadura cónica

REACH COMPLIANT | RoHS COMPLIANT 2011/65/EU | PP | +110 -20

Descrizione
Foro cieco liscio
Smooth blind hole
Agujero ciego liso.

Materiale
Tecnopolimero nero, rinforzato con fibre di vetro, finitura opaca.
Black thermoplastic, glass fiber reinforced, mat.
Termoplástico negro, reforzado con fibra de vidrio, acabado mate.

Codice	Modello	A mm	L mm	d mm	E mm	Peso gr.
6306015	**MCTL/25X50 Ø8**	25	50	**Ø8**	25	12

NOTE: Si forniscono, per quantità adeguate, in colori diversi.
For suitable quantity available also in different colours.
Por cantidad apropiada, disponible también en colores diferentes.

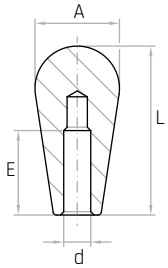

BI

Braccio per leve
Gear lever / Brazo para palanca

REACH COMPLIANT | RoHS COMPLIANT 2011/65/EU | PF | +130 -20

Descrizione
Asta in acciaio zincato e manopola cilindrica.
Zinc plated steel arm and cylindrical handle.
Brazo de acero galvanizado y empuñadura cilíndrica.

Materiale
Duroplasto nero.
Black phenolic plastic.
Duroplástico negro.

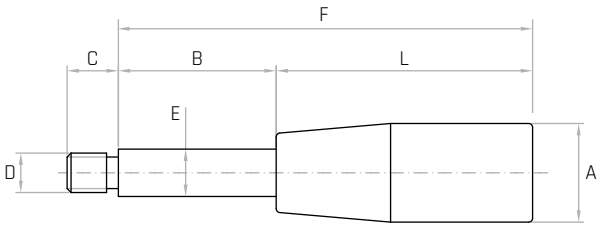

Codice	Modello	A mm	L mm	B mm	C mm	D	E mm	F mm	Peso gr.
6135500	**BI/40 M8X75**	17	38	35	12	**M8**	10	75	38
6135505	**BI/50 M8X85**	21	50	35	12	**M8**	10	85	49
6135510	**BI/50 M8X95**	21	50	45	12	**M8**	10	95	56
6135515	**BI/50 M8X125**	21	50	75	12	**M8**	10	125	74
6135520	**BI/55 M8X130**	23	55	75	12	**M8**	10	130	80
6135600	**BI/55 M10X90**	23	55	35	14	**M10**	12	90	68
6135605	**BI/65 M10X100**	25	65	35	14	**M10**	12	100	76
6135610	**BI/65 M10X110**	25	65	45	14	**M10**	12	110	86
6135615	**BI/65 M10X140**	25	65	75	14	**M10**	12	140	112
6135700	**BI/65 M12X78**	25	65	13	15	**M12**	15	78	72
6135705	**BI/65 M12X105**	25	65	40	15	**M12**	15	105	108
6135710	**BI/65 M12X140**	25	65	75	15	**M12**	15	140	157
6135715	**BI/85 M12X98**	28	85	13	15	**M12**	15	98	96
6135720	**BI/85 M12X125**	28	85	40	15	**M12**	15	125	132
6135725	**BI/85 M12X160**	28	85	75	15	**M12**	15	160	181
6135730	**BI/85 M12X190**	28	85	105	15	**M12**	15	190	219
6135028	**BI/65 M14X78**	25	65	13	15	**M14**	15	78	73
6135030	**BI/65 M14X105**	25	65	40	15	**M14**	15	105	118
6135035	**BI/65 M14X140**	25	65	75	15	**M14**	15	140	161
6135036	**BI/85 M14X98**	28	85	13	15	**M14**	15	98	98
6135037	**BI/85 M14X125**	28	85	40	15	**M14**	15	125	143
6135038	**BI/85 M14X160**	28	85	75	15	**M14**	15	160	185
6135040	**BI/85 M14X190**	28	85	105	15	**M14**	15	190	227

NOTE: Si forniscono, per quantità adeguate, aste di diversa lunghezza e di diversa filettatura.
A richiesta si possono montare altri modelli di impugnature.

For certain minimum quantities, different handles, special threads and shaft lengths available upon request.

Por cantidad apropiada disponible tambièn con varillas de rosca y longitud diferente. Empuñaduras de diferentes modelos disponibles a petición.

BI

Braccio per leve

Gear lever / Brazo para palanca

REACH COMPLIANT | RoHS COMPLIANT 2011/65/EU | PF | +130 -20

Descrizione

Asta in acciaio zincato e manopola conica.
Zinc plated steel arm and conical handle.
Brazo de acero galvanizado y empuñadura cónica.

Materiale

Duroplasto nero.
Black phenolic plastic.
Duroplástico negro.

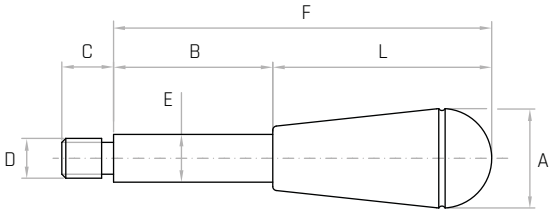

Codice	Modello	A mm	L mm	B mm	C mm	D	E mm	F mm	Peso gr.
6135100	**BI/22 M8X75**	22	40	35	12	**M8**	10	75	47
6135105	**BI/22 M8X85**	22	40	45	12	**M8**	10	85	55
6135110	**BI/22 M8X115**	22	40	75	12	**M8**	10	115	70
6135200	**BI/22 M10X75**	22	40	35	14	**M10**	12	75	60
6135205	**BI/22 M10X85**	22	40	45	14	**M10**	12	85	70
6135210	**BI/22 M10X115**	22	40	75	14	**M10**	12	115	95
6135215	**BI/25 M10X130**	25	55	75	14	**M10**	12	130	99
6135300	**BI/25 M12X68**	25	55	13	15	**M12**	15	68	56
6135305	**BI/25 M12X95**	25	55	40	15	**M12**	15	95	94
6135310	**BI/25 M12X130**	25	55	75	15	**M12**	15	130	143
6135315	**BI/25 M12X160**	25	55	105	15	**M12**	15	160	181
6135320	**BI/32 M12X175**	32	70	105	15	**M12**	15	175	206
6135005	**BI/25 M14X68**	25	55	13	15	**M14**	15	68	62
6135010	**BI/25 M14X95**	25	55	40	15	**M14**	15	95	104
6135015	**BI/25 M14X130**	25	55	75	15	**M14**	15	130	161
6135017	**BI/25 M14X160**	25	55	105	15	**M14**	15	160	185
6135019	**BI/32 M14X145**	32	70	75	15	**M14**	15	145	172
6135020	**BI/32 M14X175**	32	70	105	15	**M14**	15	175	214

NOTE: Si forniscono, per quantità adeguate, aste di diversa lunghezza e di diversa filettatura.
A richiesta si possono montare altri modelli di impugnature.

For certain minimum quantities, different handles, special threads and shaft lengths available upon request.

Por cantidad apropiada disponible tambièn con varillas de rosca y longitud diferente. Empuñaduras de diferentes modelos disponibles a petición.

MPC

Maniglia portello caldaia / Boiler door handle
Manilla para escotilla de caldera

REACH COMPLIANT | RoHS COMPLIANT 2011/65/EU | PF | +130 -20

Descrizione
Gancio in acciaio zincato.
Zinc plated steel hook.
Gancho de acero galvanizado.

Materiale
Manopola cilindrica in duroplasto nero.
Cylindrical handle in black phenolic plastic.
Empuñadura cilíndrica de duroplástico negro.

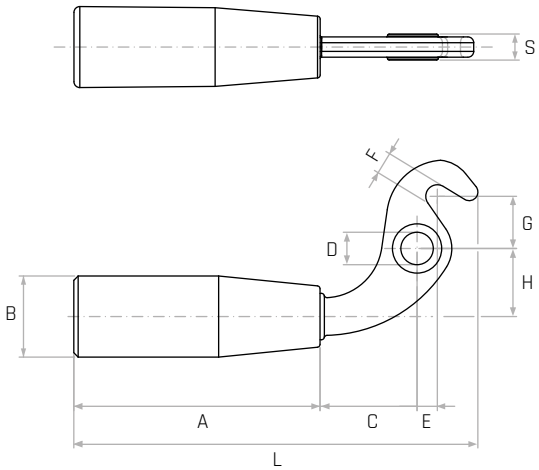

Codice	Modello	A mm	B mm	C mm	D mm	E mm	F mm	G mm	H mm	L mm	S mm	Peso gr.
6145005	**MPC/109**	85	28	32	11,2	7	8	18	23	138	9	154

MPC

Maniglia portello caldaia / Boiler door handle
Manilla para escotilla de caldera

REACH COMPLIANT | RoHS COMPLIANT 2011/65/EU | PF | +130 -20

Descrizione
Gancio in acciaio zincato.
Zinc plated steel hook.
Gancho de acero galvanizado.

Materiale
Manopola cilindrica in duroplasto nero.
Cylindrical handle in black phenolic plastic.
Empuñadura cilíndrica de duroplástico negro.

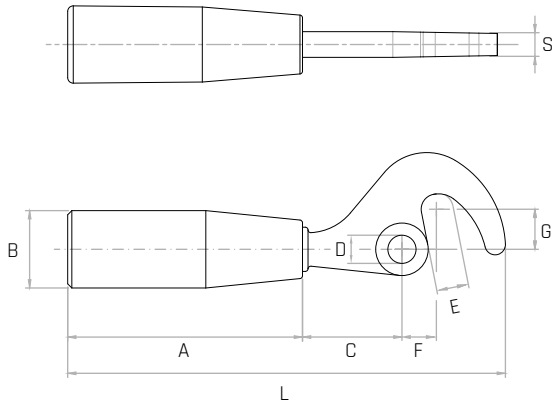

Codice	Modello	A mm	B mm	C mm	D mm	E mm	F mm	G mm	L mm	S mm	Peso gr.
6145010	**MPC/94**	85	28	35	10,2	14	14	13	156	11,9	174

MZ

Manopola conica
Conical handle / Empuñadura cónica

REACH COMPLIANT · RoHS COMPLIANT 2011/65/EU · PF · +130 -20

Descrizione
Foro cieco filettato.
Tapped blind hole.
Agujero ciego roscado.

Materiale
Duroplasto nero.
Black phenolic plastic.
Duroplástico negro.

Codice	Modello	A mm	L mm	D	E mm	Peso gr.
7119000	**MZ/40 M6**	20	40	**M6**	20	11
7119010	**MZ/40 M8**	20	40	**M8**	20	10
7119020	**MZ/40 M10**	20	40	**M10**	20	9
7119040	**MZ/52 M8**	25	52	**M8**	20	18
7119045	**MZ/52 M10**	25	52	**M10**	20	17

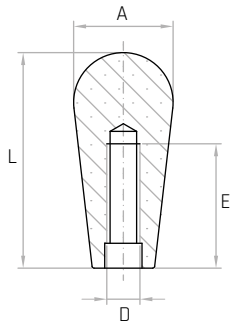

MZ

Manopola conica
Conical handle / Empuñadura cónica

REACH COMPLIANT · RoHS COMPLIANT 2011/65/EU · PF · +130 -20

Descrizione
Foro cieco filettato.
Tapped blind hole.
Agujero ciego roscado.

Materiale
Duroplasto nero.
Black phenolic plastic.
Duroplástico negro.

Codice	Modello	A mm	L mm	D	E mm	Peso gr.
7119050	**MZ/65 M8**	30	65	**M8**	30	40
7119060	**MZ/65 M10**	30	65	**M10**	40	39
7119070	**MZ/65 M12**	30	65	**M12**	40	39

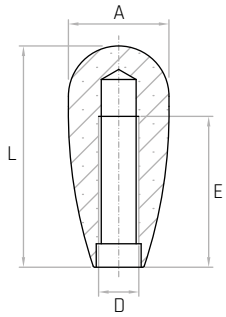

IO

Manopola ogivale
Ogival handle / Empuñadura ogival

REACH COMPLIANT · RoHS COMPLIANT 2011/65/EU · PF · +130 -20

Descrizione
Foro cieco filettato.
Tapped blind hole.
Agujero ciego roscado.

Materiale
Duroplasto nero.
Black phenolic plastic.
Duroplástico negro.

Codice	Modello	A mm	L mm	B mm	D	E mm	Peso gr.
7114005	**IO/30 M8**	30	65	16	**M8**	16	41
7114010	**IO/30 M10**	30	65	16	**M10**	21	40
7114015	**IO/30 M12**	30	65	16	**M12**	25	39
7114030	**IO/35 M12**	35	85	22	**M12**	25	71
7114035	**IO/35 M16**	35	85	22	**M16**	30	69

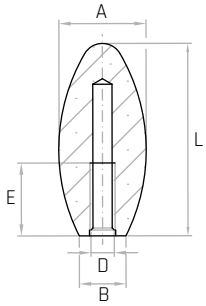

IOB

Manopola ogivale
Ogival handle / Empuñadura ogival

REACH COMPLIANT | RoHS COMPLIANT 2011/65/EU | PF | +130 -20

Descrizione
Bussola in acciaio zincato e foro cieco filettato.
Zinc plated steel insert and tapped blind hole.
Inserto de acero galvanizado y agujero ciego roscado.

Materiale
Duroplasto nero.
Black phenolic plastic.
Duroplástico negro.

Codice	Modello	A mm	L mm	B mm	D	E mm	Peso gr.
7115010	**IOB/35 M10**	35	85	22	**M10**	21	87

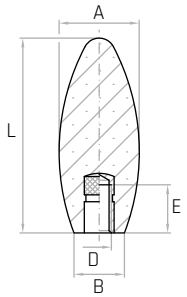

AIC

Manopola ogivale con perno fisso
Ogival handle with fixed stud
Empuñadura ogival con perno fijo

REACH COMPLIANT | RoHS COMPLIANT 2011/65/EU

Descrizione
Perno fisso filettato con cava esagonale di bloccaggio.
Threaded fixed stud with hexagonal locking socket.
Perno fijo roscado con huego hexagonal de cierre.

Materiale
Acciaio zincato.
Zinc plated steel.
Acero galvanizado.

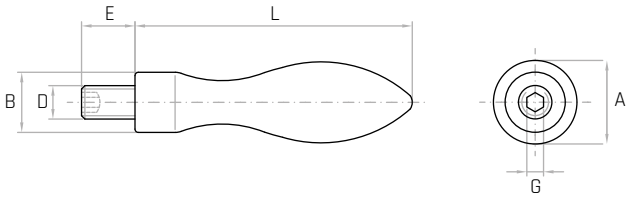

Codice	Modello	A mm	L mm	B mm	D	E mm	G mm	Peso gr.
7709005	**AIC/16 M6**	16	50	10	**M6**	11	3	45
7709010	**AIC/20 M8**	20	64	13	**M8**	13	4	90
7709015	**AIC/25 M10**	25	80	16	**M10**	14	5	180
7709020	**AIC/32 M12**	32	100	20	**M12**	21	6	360
7709025	**AIC/36 M16**	36	112	22	**M16**	26	8	525

AIGE

Manopola ogivale girevole / Revolving ogival handle / Empuñadura ogival giratoria

REACH COMPLIANT | RoHS COMPLIANT 2011/65/EU | ALL

Descrizione
Perno girevole filettato con cava esagonale di bloccaggio.
Threaded revolving stud with hexagonal locking socket.
Perno giratorio roscado con huego hexagonal de cierre.

Materiale
Alluminio. Superficie lucidata.
Aluminium. Polished surface.
Aluminio. Superficie pulida.

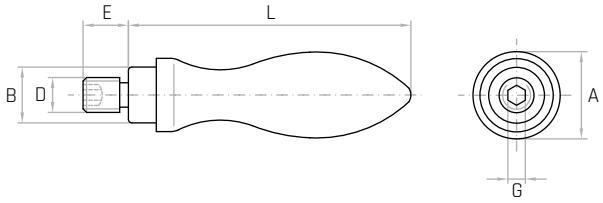

Codice	Modello	A mm	L mm	B mm	D	E mm	G mm	Peso gr.
7710005	**AIGE/16 M6**	16	54,5	10	**M6**	11	3	35
7710010	**AIGE/20 M8**	20	67	13	**M8**	13	4	55
7710015	**AIGE/25 M10**	25	83	16	**M10**	14	5	95
7710020	**AIGE/32 M12**	32	105,5	20	**M12**	21	6	195
7710025	**AIGE/36 M16**	36	117	22	**M16**	26	8	280

PB

Pomolo a sfera / Ball knob / Pomo esférico

REACH COMPLIANT | RoHS COMPLIANT 2011/65/EU | PF | +130 -20

Descrizione
Canalino equatoriale. Foro cieco filettato.
Equatorial groove. Tapped blind hole.
Canal ecuatorial. Agujero ciego roscado.

Materiale
Duroplasto rosso.
Red phenolic plastic.
Duroplástico rojo.

Codice	Modello	A mm	E mm	D	Peso gr.
8100411	**PB/32 M8**	32	20	**M8**	22
8100671	**PB/32 M10**	32	20	**M10**	22
8100418	**PB/41 M10**	41	20	**M10**	46
8100873	**PB/41 M12**	41	20	**M12**	44
8100340	**PB/47 M12**	47	23	**M12**	68

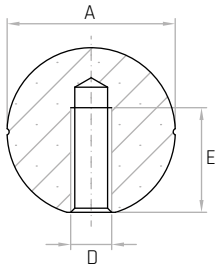

NOTE: Si forniscono, per quantità adeguate, altre misure.
For suitable quantities, available also with different measures.
Por cantidad apropiada, disponible también de distintas medidas.

PB

Pomolo a sfera / Ball knob / Pomo esférico

REACH COMPLIANT | RoHS COMPLIANT 2011/65/EU | PF | +130 -20

Descrizione
Canalino equatoriale. Foro cieco filettato.
Equatorial groove. Tapped blind hole.
Canal ecuatorial. Agujero ciego roscado.

Materiale
Duroplasto nero.
Black phenolic plastic.
Duroplástico negro.

Codice	Modello	A mm	E mm	D	Peso gr.
6131005	**PB/19 M4**	19	10	**M4**	6
6131010	**PB/19 M5**	19	10	**M5**	6
6131015	**PB/19 M6**	19	10	**M6**	5
6131020	**PB/25 M5**	25	17	**M5**	11
6131025	**PB/25 M6**	25	17	**M6**	11
6131030	**PB/25 M8**	25	17	**M8**	10
6131035	**PB/32 M5**	32	20	**M5**	23
6131040	**PB/32 M6**	32	20	**M6**	23
6131045	**PB/32 M8**	32	20	**M8**	22
6131050	**PB/32 M10**	32	20	**M10**	22
6131052	**PB/32 M12**	32	20	**M12**	20
6131060	**PB/41 M6**	41	20	**M6**	50
6131065	**PB/41 M8**	41	20	**M8**	48
6131070	**PB/41 M10**	41	20	**M10**	46
6131075	**PB/41 M12**	41	20	**M12**	44
6131076	**PB/41 M16**	41	20	**M16**	40
6131090	**PB/47 M10**	47	23	**M10**	70
6131095	**PB/47 M12**	47	23	**M12**	68
6131100	**PB/47 M14**	47	23	**M14**	67
6131150	**PB/47 M16**	47	23	**M16**	65
6131125	**PB/60 M8**	60	25	**M8**	160
6131130	**PB/60 M10**	60	25	**M10**	153
6131135	**PB/60 M12**	60	25	**M12**	156
6131140	**PB/60 M14**	60	25	**M14**	155
6131145	**PB/60 M16**	60	25	**M16**	146

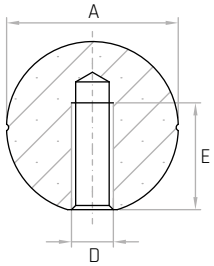

NOTE: Si forniscono, per quantità adeguate, altre misure.
For suitable quantities, available also with different measures.
Por cantidad apropiada, disponible también de distintas medidas.

PBO

Pomolo a sfera / Ball knob / Pomo esférico

REACH COMPLIANT | RoHS COMPLIANT 2011/65/EU | PF | +130 -20

Descrizione
Canalino equatoriale. Bussola in ottone e foro cieco filettato.
Equatorial groove. Brass insert and tapped blind hole.
Canal ecuatorial. Inserto de latón y agujero ciego roscado.

Materiale
Duroplasto nero.
Black phenolic plastic.
Duroplástico negro.

Codice	Modello	A mm	E mm	D	Peso gr.
6132005	**PBO/19 M4**	19	9	**M4**	7
6132010	**PBO/19 M5**	19	9	**M5**	7
6132015	**PBO/19 M6**	19	9	**M6**	7
6132020	**PBO/25 M6**	25	9	**M6**	14
6132025	**PBO/25 M8**	25	13	**M8**	16
6132030	**PBO/32 M8**	32	13	**M8**	28
6132035	**PBO/32 M10**	32	16	**M10**	29
6132040	**PBO/41 M10**	41	16	**M10**	54
6132045	**PBO/41 M12**	41	18	**M12**	57
6132050	**PBO/47 M10**	47	16	**M10**	78
6132055	**PBO/47 M12**	47	18	**M12**	80
6132060	**PBO/47 M14**	47	20	**M14**	84
6132065	**PBO/60 M12**	60	20	**M12**	186
6132070	**PBO/60 M14**	60	20	**M14**	180
6132075	**PBO/60 M16**	60	20	**M16**	177

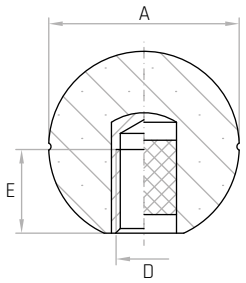

NOTE: Si forniscono, per quantità adeguate, con inserti a misura.
For certain minimum quantities, tapped metal inserts available upon request.
Por cantidad apropiada, disponible también con insertos de distintas medidas.

PBN

Pomolo a sfera / Ball knob / Pomo esférico

REACH COMPLIANT | RoHS COMPLIANT 2011/65/EU | PF | +130 -20

Descrizione
Canalino equatoriale. Bussola autobloccante in nylon.
Equatorial groove. Self-locking nylon insert.
Canal ecuatorial. Inserto autoblocante de nylon.

Materiale
Duroplasto nero.
Black phenolic plastic.
Duroplástico negro.

Codice	Modello	A mm	d mm	E mm	Peso gr.
6133005	**PBN/19 Ø5**	19	**Ø5**	10	6
6133010	**PBN/19 Ø6**	19	**Ø6**	10	6
6133015	**PBN/25 Ø6**	25	**Ø6**	15	11
6133020	**PBN/25 Ø8**	25	**Ø8**	15	10
6133025	**PBN/32 Ø8**	32	**Ø8**	19	22
6133030	**PBN/32 Ø10**	32	**Ø10**	19	21
6133035	**PBN/41 Ø10**	41	**Ø10**	19	47
6133040	**PBN/41 Ø12**	41	**Ø12**	20	48
6133045	**PBN/47 Ø10**	47	**Ø10**	19	71
6133050	**PBN/47 Ø12**	47	**Ø12**	20	69
6133051	**PBN/47 Ø14**	47	**Ø14**	30	67
6133052	**PBN/47 Ø16**	47	**Ø16**	30	66

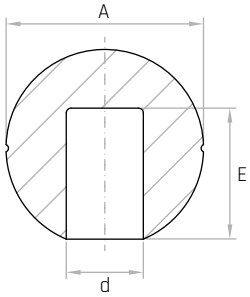

NOTE: Montaggio a pressione, adatta per albero liscio tondo trafilato, tolleranza h9.
Press-fit assembly suitable for drawn round smooth shaft tolerance h9.
Montaje a presión adecuado por eje liso redondo retirado tolerancia h9.

PBL

Pomolo a sfera / Ball knob / Pomo esférico

REACH COMPLIANT · RoHS COMPLIANT 2011/65/EU · PF · +130 -20

Descrizione

Canalino equatoriale. Foro liscio.
Equatorial groove. Smooth hole.
Canal ecuatorial. Agujero liso.

Materiale

Duroplasto nero.
Black phenolic plastic.
Duroplástico negro.

Codice	Modello	A mm	d mm	E mm	Peso gr.
6131080	**PBL/41 Ø16**	41	**Ø16**	33	39
6131085	**PBL/41 Ø20**	41	**Ø20**	33	33
6131105	**PBL/47 Ø16**	47	**Ø16**	26	65
6131115	**PBL/47 Ø20**	47	**Ø20**	38	57
6131120	**PBL/47 Ø22**	47	**Ø22**	37	54

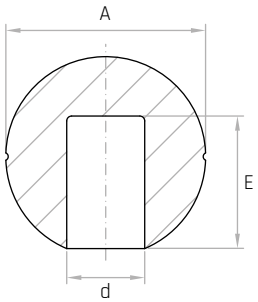

PB/GE

Pomolo a sfera / Ball knob / Pomo esférico

REACH COMPLIANT · RoHS COMPLIANT 2011/65/EU · PF · +130 -20

Descrizione

Perno girevole in acciaio zincato filettato con cava esagonale di bloccaggio.
Threaded zinc plated steel revolving stud with hexagonal locking socket.
Perno giratorio de acero galvanizado roscado con huego hexagonal de cierre.

Materiale

Duroplasto nero.
Black phenolic plastic.
Duroplástico negro.

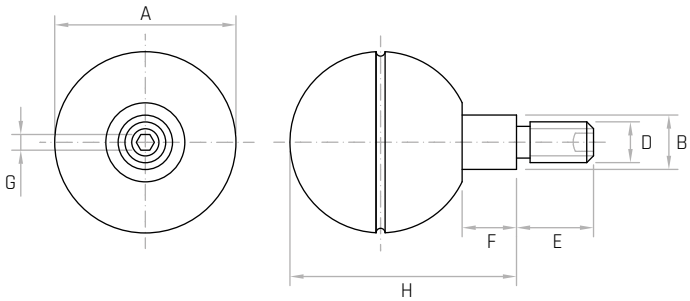

Codice	Modello	A mm	H mm	F mm	E mm	D	B mm	G mm	Peso gr.
6150005	**PB/GE/41 M8**	41	51	12	15	**M8**	13	4	87
6150010	**PB/GE/41 M10**	41	51	12	14	**M10**	13	5	90
6150013	**PB/GE/47 M8**	47	58	12	15	**M8**	14	4	118
6150015	**PB/GE/47 M10**	47	58	12	17	**M10**	14	5	121
6150018	**PB/GE/60 M8**	60	71	12	15	**M8**	14	4	206
6150020	**PB/GE/60 M10**	60	71	12	17	**M10**	14	5	212

SBA

Pomolo a sfera / Ball knob / Pomo esférico

REACH COMPLIANT | RoHS COMPLIANT 2011/65/EU | PF | +130 -20

Descrizione
Bussola in acciaio zincato e foro cieco filettato.
Zinc plated steel insert and tapped blind hole.
Inserto de acero galvanizado y agujero ciego roscado.

Materiale
Duroplasto nero.
Black phenolic plastic.
Duroplástico negro.

Codice	Modello	A mm	L mm	C mm	E mm	D	Peso gr.
7112005	**SBA/16 M4**	16	15	8	8	**M4**	4
7112010	**SBA/20 M5**	20	18	12	11	**M5**	6
7112020	**SBA/25 M5**	25	23	15	11	**M5**	12
7112025	**SBA/25 M6**	25	23	15	14	**M6**	13
7112035	**SBA/32 M6**	32	29	18	14	**M6**	25
7112040	**SBA/32 M8**	32	29	18	16	**M8**	26
7112045	**SBA/36 M6**	36	34	17	14	**M6**	37
7112050	**SBA/36 M8**	36	34	17	16	**M8**	38
7112060	**SBA/36 M10**	36	34	17	21	**M10**	38
7112065	**SBA/40 M8**	40	37	22	16	**M8**	51
7112070	**SBA/40 M10**	40	37	22	21	**M10**	53
7112075	**SBA/40 M12**	40	37	22	25	**M12**	56
7112080	**SBA/45 M10**	45	44	17	21	**M10**	76
7112085	**SBA/45 M12**	45	44	17	25	**M12**	78
7112090	**SBA/50 M10**	50	46	29	21	**M10**	95
7112100	**SBA/50 M12**	50	46	29	25	**M12**	97

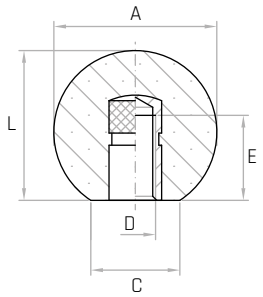

SB

Pomolo a sfera / Ball knob / Pomo esférico

REACH COMPLIANT | RoHS COMPLIANT 2011/65/EU | PF | +130 -20

Descrizione
Foro cieco filettato.
Tapped blind hole.
Agujero ciego roscado.

Materiale
Duroplasto nero.
Black phenolic plastic.
Duroplástico negro.

Codice	Modello	A mm	L mm	C mm	E mm	D	Peso gr.
7111005	**SB/10 M3**	10	9,5	5	5	**M3**	1
7111010	**SB/12 M4**	12	11	6	8	**M4**	1
7111015	**SB/16 M4**	16	15	8	8	**M4**	3
7111020	**SB/16 M5**	16	15	8	11	**M5**	3
7111025	**SB/20 M5**	20	18	12	11	**M5**	5
7111030	**SB/20 M6**	20	18	12	14	**M6**	5
7111040	**SB/25 M5**	25	23	15	11	**M5**	11
7111045	**SB/25 M6**	25	23	15	14	**M6**	11
7111050	**SB/25 M8**	25	23	15	16	**M8**	10
7111055	**SB/32 M6**	32	29	18	14	**M6**	21
7111060	**SB/32 M8**	32	29	18	16	**M8**	20
7111065	**SB/32 M10**	32	29	18	21	**M10**	20
7111070	**SB/36 M6**	36	34	17	14	**M6**	31
7111075	**SB/36 M8**	36	34	17	16	**M8**	31
7111080	**SB/36 M10**	36	34	17	21	**M10**	30
7111085	**SB/40 M8**	40	37	22	16	**M8**	46
7111090	**SB/40 M10**	40	37	22	21	**M10**	45
7111095	**SB/40 M12**	40	37	22	25	**M12**	44
7111100	**SB/45 M10**	45	44	17	21	**M10**	68
7111105	**SB/45 M12**	45	44	17	25	**M12**	66
7111110	**SB/50 M10**	50	46	29	21	**M10**	88
7111115	**SB/50 M12**	50	46	29	25	**M12**	86
7111125	**SB/50 M16**	50	46	29	30	**M16**	83

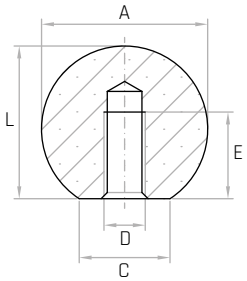

SP

Pomolo a sfera
Ball knob / Pomo esférico

REACH COMPLIANT | RoHS COMPLIANT 2011/65/EU | PP | +110 -20

Descrizione
Foro cieco filettato.
Tapped blind hole.
Agujero ciego roscado.

Materiale
Tecnopolimero nero, rinforzato con fibre di vetro.
Black thermoplastic, glass fiber reinforced.
Termoplástico negro, reforzado con fibra de vidrio.

	Codice	Modello	A mm	D	E mm	Peso gr.
	7382005	**SP/20**	20	**M4**	14	6
	7382010	**SP/20**	20	**M5**	14	6
	7382015	**SP/20**	20	**M6**	14	5,6
	7382020	**SP/25**	25	**M5**	19	11
	7382025	**SP/25**	25	**M6**	19	11
	7382030	**SP/25**	25	**M8**	19	10
NEW	7382035	**SP/30**	30	**M6**	12	25
NEW	7382040	**SP/30**	30	**M8**	16	25
NEW	7382045	**SP/30**	30	**M10**	20	22
NEW	7382050	**SP/35**	35	**M8**	20	29
NEW	7382055	**SP/35**	35	**M10**	24	28
NEW	7382057	**SP/35**	35	**M12**	24	27
NEW	7382060	**SP/40**	40	**M8**	16	44,5
NEW	7382065	**SP/40**	40	**M10**	20	44,5
NEW	7382070	**SP/40**	40	**M12**	24	43,5
NEW	7382075	**SP/45**	45	**M8**	24	59,5
NEW	7382080	**SP/45**	45	**M10**	24	59,5
NEW	7382085	**SP/45**	45	**M12**	24	58,5
NEW	7382090	**SP/45**	45	**M14**	24	57,5

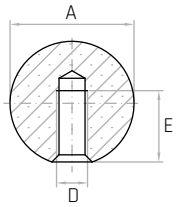

NOTE: Si forniscono, per quantità adeguate, in colori diversi.
For suitable quantity available also in different colours.
Por cantidad apropiada, disponible también en colores diferentes.

PT

Pomello per pulsanti
Push-pull knob / Pomo para botones

REACH COMPLIANT | RoHS COMPLIANT 2011/65/EU | PA6 | +130 -30

Descrizione
Bussola in ottone e foro cieco filettato.
Brass insert and tapped blind hole.
Inserto de latón y agujero ciego roscado.

Materiale
Tecnopolimero nero, rinforzato con fibre di vetro, finitura opaca.
Black thermoplastic, glass fiber reinforced, mat.
Termoplástico negro, reforzado con fibra de vidrio, acabado mate.

Codice	Modello	A mm	B mm	C mm	D	E mm	Peso gr.
6340000	**PT/26 M4**	26	12	17	**M4**	8	8
6340005	**PT/26 M5**	26	12	17	**M5**	8	8
6340010	**PT/26 M6**	26	12	17	**M6**	8	8
6340050	**PT/32 M6**	32	15	24	**M6**	13	13
6340055	**PT/32 M8**	32	15	24	**M8**	13	13

NOTE: Si forniscono, per quantità adeguate, in colori diversi e con inserti a misura in acciaio, in ottone, in acciaio inox.
For certain minimum quantities, special colours and tapped metal inserts available in brass, zinc plated steel or stainless steel upon request.
Por cantidad apropiada, disponible también en colores diferentes y con insertos de distintas medidas.

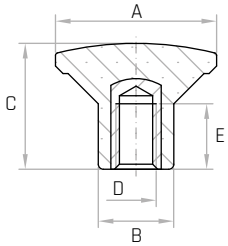

PL

Pomello per pulsanti / Push-pull knob
Pomo para botones

REACH COMPLIANT | RoHS COMPLIANT 2011/65/EU | PF | +130 -20

Descrizione
Foro cieco filettato.
Tapped blind hole.
Agujero ciego roscado.

Materiale
Duroplasto nero.
Black phenolic plastic.
Duroplástico negro.

Codice	Modello	A mm	B mm	C mm	D	E mm	Peso gr.
7109000	**PL/35 M6**	35	17	35	**M6**	20	19
7109005	**PL/35 M8**	35	17	35	**M8**	20	18
7109010	**PL/50 M8**	45	24	34	**M8**	23	36
7109015	**PL/50 M10**	45	24	34	**M10**	23	35
7109020	**PL/50 M12**	45	24	34	**M12**	23	34

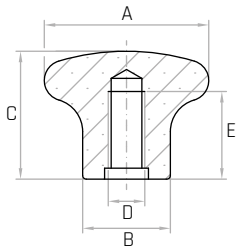

PM

Pomello per pulsanti / Push-pull knob
Pomo para botones

REACH COMPLIANT | RoHS COMPLIANT 2011/65/EU | PF | +130 -20

Descrizione
Foro cieco filettato.
Tapped blind hole.
Agujero ciego roscado.

Materiale
Duroplasto nero.
Black phenolic plastic.
Duroplástico negro.

Codice	Modello	A mm	B mm	C mm	D	E mm	Peso gr.
6134005	**PM/25 M5**	25	12	16,5	**M5**	12	4
6134010	**PM/25 M6**	25	12	16,5	**M6**	12	4

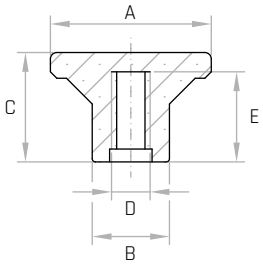

IB

Impugnatura
Handgrip / Empuñadura

REACH COMPLIANT | RoHS COMPLIANT 2011/65/EU | PF | +130 -20

Descrizione
Foro cieco filettato.
Tapped blind hole.
Agujero ciego roscado.

Materiale
Duroplasto nero.
Black phenolic plastic.
Duroplástico negro.

Codice	Modello	A mm	B mm	C mm	D	E mm	Peso gr.
6159005	**IB/30 M6**	30	15	30	**M6**	20	21
6159010	**IB/30 M8**	30	15	30	**M8**	20	20
6159015	**IB/30 M10**	30	15	30	**M10**	20	20

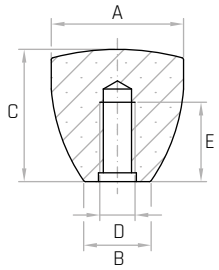

TB

Maniglia a tirante
Clamping handle / Manilla de fijación

REACH COMPLIANT | RoHS COMPLIANT 2011/65/EU | PA6 | +130 -30

Descrizione
Bussola in ottone e foro cieco filettato.
Brass insert and tapped blind hole.
Inserto de latón y agujero ciego roscado.

Materiale
Tecnopolimero nero, rinforzato con fibre di vetro, finitura opaca.
Black thermoplastic, glass fiber reinforced, mat finishing.
Termoplástico negro, reforzado con fibra de vidrio, acabado mate.

Codice	Modello	A mm	B mm	C mm	H mm	D	E mm	F mm	Peso gr.
7381050	**TB/56 M6**	56	14	13x13	32	**M6**	16	19	18
7381060	**TB/68 M6**	68	14	15x15	35	**M6**	22	20	26
7381065	**TB/68 M8**	68	14	15x15	35	**M8**	22	20	25
7381080	**TB/81 M8**	81	20	18x18	39	**M8**	22	20	40
7381085	**TB/81 M10**	81	20	18x18	39	**M10**	22	20	38
7381090	**TB/81 M12**	81	20	18x18	39	**M12**	22	20	36

NOTE: Si forniscono, per quantità adeguate, in colori diversi e con inserti a misura.
For certain minimum quantities custom colors and special inserts available upon request.
Por cantidad apropiada, disponible también en colores diferentes y con insertos de distintas medidas.

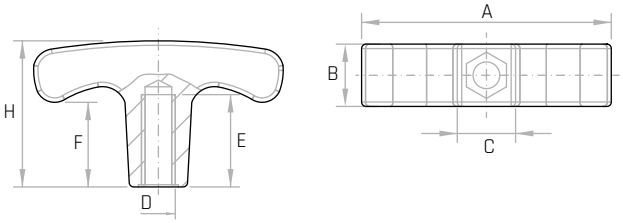

TIR

Maniglia a tirante
Clamping handle / Manilla de fijación

REACH COMPLIANT | RoHS COMPLIANT 2011/65/EU | PA6 | +130 -30

Descrizione
Foro cieco filettato.
Tapped blind hole.
Agujero ciego roscado.

Materiale
Tecnopolimero nero, rinforzato con fibre di vetro, finitura opaca.
Black thermoplastic, glass fiber reinforced, mat.
Termoplástico negro, reforzado con fibra de vidrio, acabado mate.

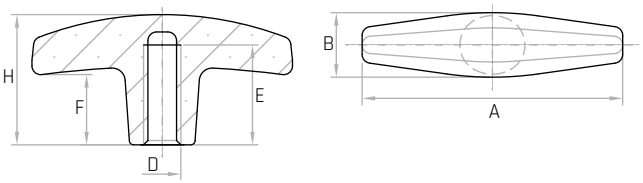

Codice	Modello	A mm	B mm	H mm	D	E mm	F mm	Peso gr.
7381010	**TIR/60 M6**	57	15	30	**M6**	13	16	9
7381020	**TIR/60 M8**	57	15	30	**M8**	15	16	8

TG/153

Tirante / Clamping handle / Tirante

REACH COMPLIANT | RoHS COMPLIANT 2011/65/EU | PVC | +70 0

Materiale

Gomma nera, durezza 65/70 Shore A.
Black rubber, 65/70 Shore A.
Goma negra, dureza de 65/70 Shore A.

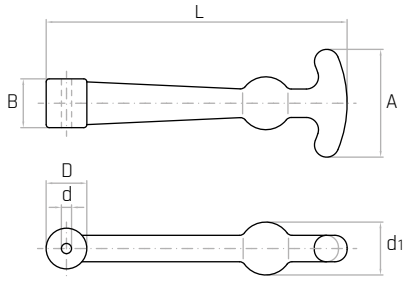

Codice	Modello	L mm	A mm	B mm	D mm	d1 mm	d mm	Peso gr.
7317485	**TG/153**	148	53	24	**20**	26	Ø4	57

NOTE: Da usare con ganci di tipo AZ, BZ e CZ, forniti a parte su richiesta.
To use with hooks type AZ, BZ and CZ, supplied upon request.
Utilizar con ganchos de tipo AZ, BZ y CZ, suministrados a petición.

TRI/120

Tirante / Clamping handle / Tirante

REACH COMPLIANT | RoHS COMPLIANT 2011/65/EU | PVC | +70 0

Materiale

Gomma nera, durezza 65/70 Shore A.
Black rubber, 65/70 Shore A.
Goma negra, dureza de 65/70 Shore A.

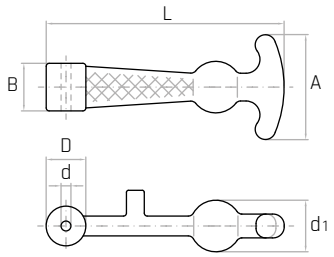

Codice	Modello	L mm	A mm	B mm	D mm	d1 mm	d mm	Peso gr.
7317525	**TRI/120**	120	54	26	**19**	25	Ø4	41

NOTE: Da usare con ganci di tipo AZ, BZ e CZ, forniti a parte su richiesta.
To use with hooks type AZ, BZ and CZ, supplied upon request.
Utilizar con ganchos de tipo AZ, BZ y CZ, suministrados a petición.

AZ

Gancio
Hook / Gancho

REACH COMPLIANT · RoHS COMPLIANT 2011/65/EU

Materiale
Ferro zincato.
Zinc plated iron.
Hierro galvanizado.

Codice	Modello	A mm	B mm	C mm	D mm	E mm	d mm	F mm	G mm	Peso gr.
7317510	**AZ/32**	32	40	50	**2**	16	Ø4	15	18	21

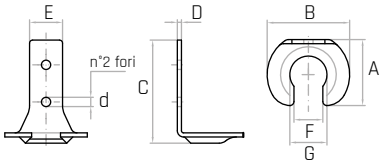

BZ

Gancio
Hook / Gancho

REACH COMPLIANT · RoHS COMPLIANT 2011/65/EU

Materiale
Ferro zincato.
Zinc plated iron.
Hierro galvanizado.

Codice	Modello	A mm	B mm	C mm	D mm	E mm	d mm	F mm	G mm	Peso gr.
7317515	**BZ/32**	32	38	44	**2**	16	Ø4	15	18	21

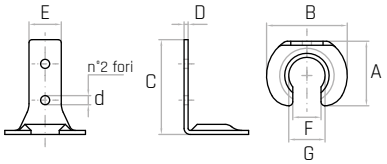

CZ

Gancio
Hook / Gancho

REACH COMPLIANT · RoHS COMPLIANT 2011/65/EU

Materiale
Ferro zincato.
Zinc plated iron.
Hierro galvanizado.

Codice	Modello	A mm	B mm	C mm	D mm	d mm	F mm	Peso gr.
7317501	**CZ/25**	20	30	25	**2**	Ø5	26	21

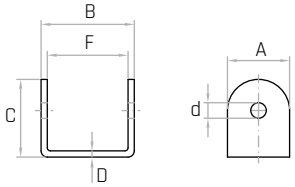

DZ

Gancio
Hook / Gancho

REACH COMPLIANT · RoHS COMPLIANT 2011/65/EU

Materiale
Ferro zincato.
Zinc plated iron.
Hierro galvanizado.

Codice	Modello	A mm	B mm	C mm	D mm	E mm	F mm	d mm	d1 mm	Peso gr.
7317560	**DZ/23**	19	34	22	**2**	30	30	Ø5	Ø4	22

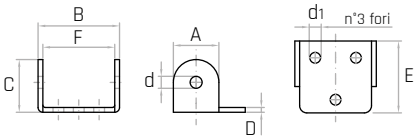

GAMM

Maniglie

Handles
Asas

MT

Maniglia / Handle / Asa

REACH COMPLIANT | RoHS COMPLIANT 2011/65/EU | PA6 | +130 -30

Descrizione
Bussola in ottone e foro cieco filettato.
Brass insert with tapped blind hole.
Inserto de latón y agujero ciego roscado.

Materiale
Tecnopolimero, rinforzato con fibre di vetro, finitura opaca.
Thermoplastic, glass fiber reinforced, mat.
Termoplástico, reforzado con fibra de vidrio, acabado mate.

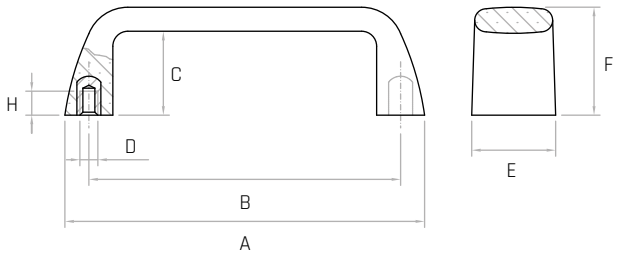

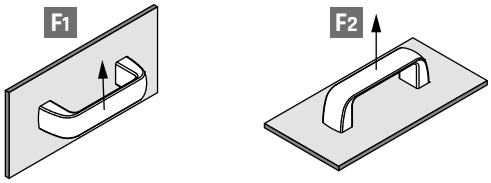

Codice RAL 9005	Codice RAL 3000	Codice RAL 2004	Codice RAL 9010	Codice RAL 7031	Modello	B mm	A mm	E mm	F mm	C mm	H mm	D	F1 N	F2 N	Peso gr.
6333069	-	-	-	-	**MT/93,5 M5**	93,5±0,5	111	23	36	29	9	**M5**	4000	4300	41
6333064	6333065	6333066	6333067	6333068	**MT/93,5 M6**	93,5±0,5	110.5	23	36	29	9	**M6**	4000	4300	42
6333005	6333003	6333007	6333001	6333002	**MT/105 M5**	105±0,5	119,5	26	37	29	9	**M5**	4000	4500	46
6333010	6333013	6333004	6333011	6333012	**MT/105 M6**	105±0,5	119,5	26	37	29	9	**M6**	4000	4500	48
8300847	-	-	-	-	**MT/105 1/4-20 UNC**	105±0,5	119,5	26	37	29	9	**1/4-20 UNC**	4000	4500	48
6333015	6333016	6333017	6333018	6333019	**MT/110 M5**	110±0,5	131,5	26	40	32	9	**M5**	2600	2000	58
6333020	6333023	6333024	6333021	6333022	**MT/110 M6**	110±0,5	131,5	26	40	32	9	**M6**	2600	2000	60
8300874	-	-	-	-	**MT/110 1/4-20 UNC**	110±0,5	131,5	26	40	32	9	**1/4-20 UNC**	2600	2000	60
6333027	6333050	6333051	6333052	6333053	**MT/117 M5**	117±1	132	26	40	32	9	**M5**	4000	4200	57
6333028	6333060	6333061	6333062	6333063	**MT/117 M6**	117±1	132	26	40	32	9	**M6**	4000	4200	59
6333030	6333033	6333034	6333031	6333032	**MT/117 M8**	117±1	132	26	40	32	9	**M8**	4000	4200	61
8300875	-	-	-	-	**MT/117 5/16-18 UNC**	117±1	132	26	40	32	9	**5/16-18 UNC**	4000	4200	61
6333070	6333071	6333072	6333073	6333074	**MT/120 M8**	120±1	136	26	40	32,5	9	**M8**	4000	3500	58
6333075	6333076	6333077	6333078	6333079	**MT/132 M8**	132±1	149	26	45	37	9	**M8**	3500	3300	68
6333080	6333081	6333082	6333083	6333084	**MT/150 M8**	150±1	167	27	45	37	9	**M8**	3000	2400	76
6333085	6333086	6333087	6333088	6333089	**MT/179 M8**	179±1	198,5	28	51	42	9	**M8**	3200	2500	101
6333090	-	-	-	-	**MT/179 M10**	179±1	198,5	28	51	42	13	**M10**	3200	2500	101

NOTE: Si forniscono per quantità adeguate, in colori diversi e con inserti a misura.
For certain minimum quantities special inserts and colors available upon request.
Por cantidad apropiada, disponible también en colores diferentes y con insertos de distintas medidas.

MF

Maniglia / Handle / Asa

REACH COMPLIANT | RoHS COMPLIANT 2011/65/EU | PA6 | +130 -30

Descrizione

Foro passante per vite a testa cilindrica.
Through hole for cylindrical head screw.
Agujero pasante para tornillo de cabeza cilíndrica.

Materiale

Tecnopolimero, rinforzato con fibre di vetro, finitura opaca.
Thermoplastic, glass fiber reinforced, mat.
Termoplástico reforzado con fibra de vidrio, acabado mate.

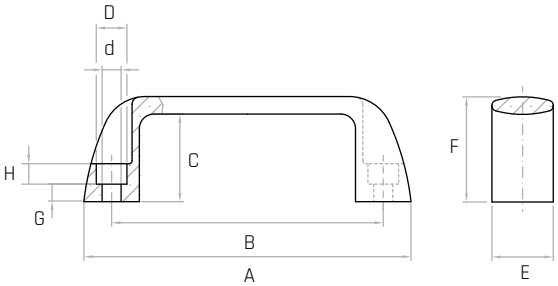

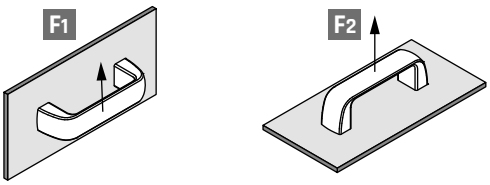

Codice RAL 9005	Codice RAL 3000	Codice RAL 2004	Codice RAL 9010	Codice RAL 7031	Modello	B mm	A mm	E mm	F mm	C mm	G mm	H mm	D mm	d mm	F1 N	F2 N	Peso gr.
6333150	6333151	6333152	6333153	6333154	**MF/93,5 Ø6,5**	93,5±0,5	112,5	23	36	29	6	7	Ø10,2	**Ø6,5**	3600	3100	26
6333105	6333106	6333140	6333141	6333130	**MF/117 Ø6,5**	117±1	138	24,5	41	34	6	9	Ø10,2	**Ø6,5**	3000	3200	41
6333100	6333101	6333145	6333146	6333135	**MF/117 Ø8,5**	117±1	138	24,5	41	34	6	9	Ø13,0	**Ø8,5**	3000	3200	40
6333200	6333201	6333203	6333204	6333202	**MF/132 Ø6,5**	132±1	157	27	45	37	9	7	Ø10,2	**Ø6,5**	4500	4100	56
6333210	6333211	6333213	6333214	6333212	**MF/132 Ø8,5**	132±1	157	27	45	37	7	9	Ø13,0	**Ø8,5**	4500	4100	54
6333220	6333221	6333222	6333223	6333224	**MF/179 Ø8,5**	179±1	201	28	50	42	8	9	Ø13,0	**Ø8,5**	3100	2500	72

NOTE: Il fissaggio con vite passante, testa cilindrica e cava esagonale consente un montaggio semplice e sicuro. Si forniscono per quantità adeguate, in colori diversi e con inserti a misura.
Installation with through screw, cylindrical-head and hexagon socket allows a simple and safe mounting. For certain minimum quantities, special colors and inserts available upon request.
La fijación con tornillo pasante de capuchón y huego hexagonal permite un montaje fácil y seguro. Por cantidad apropiada, disponible también en colores diferentes y con insertos de distintas medidas.

MFE

Maniglia / Handle / Asa

REACH COMPLIANT | RoHS COMPLIANT 2011/65/EU | PP | +110 -20

Descrizione
Foro passante per vite a testa cilindrica.
Through hole for cylindrical head screw.
Agujero pasante para tornillo de cabeza cilíndrica.

Materiale
Tecnopolimero nero, finitura opaca.
Black thermoplastic, glass fiber reinforced, mat.
Termoplástico negro reforzado con fibra de vidrio, acabado mate.

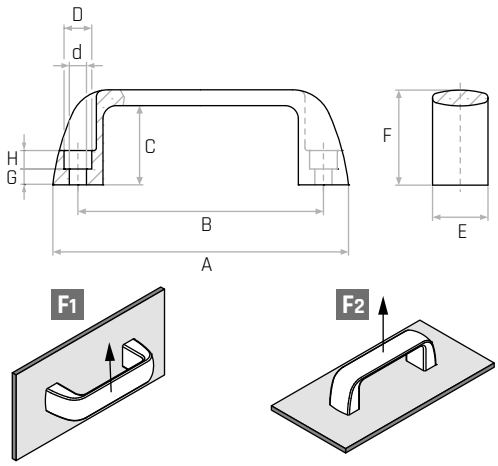

Codice	Modello	B mm	A mm	E mm	F mm	C mm	G mm	H mm	D mm	d mm	F1 N	F2 N	Peso gr.
6382005	**MFE/93,5 Ø6,5**	93,5±0,5	112,5	23	36	29	6	7	Ø10,2	**Ø6,5**	3600	3100	26
6382050	**MFE/117 Ø6,5**	117±1	138	24,5	41	34	6	9	Ø10,2	**Ø6,5**	3000	3200	41
6382080	**MFE/117 Ø8,5**	117±1	138	24,5	41	34	6	9	Ø13,0	**Ø8,5**	3000	3200	40
6382090	**MFE/132 Ø6,5**	132±1	157	27	45	37	9	7	Ø10,2	**Ø6,5**	4500	4100	56
6382110	**MFE/132 Ø8,5**	132±1	157	27	45	37	7	9	Ø13,0	**Ø8,5**	4500	4100	54
6382160	**MFE/179 Ø8,5**	179±1	201	28	50	42	8	9	Ø13,0	**Ø8,5**	3100	2500	72

NOTE: I fissaggio con vite passante, testa cilindrica e cava esagonale consente un montaggio semplice e sicuro.
Installation with through screw, cylindrical-head and hexagon socket allows a simple and safe mounting.
La fijación con tornillo pasante de capuchón y huego hexagonal permite un montaje fácil y seguro.

MF/AT

Maniglia / Handle / Asa

REACH COMPLIANT | RoHS COMPLIANT 2011/65/EU | UL | PBT | +150 -20

Descrizione

Foro passante per vite a testa cilindrica.
Through hole for cylindrical head screw.
Agujero pasante para tornillo de cabeza cilíndrica.

Materiale

Tecnopolimero nero, certificato autoestinguente UL94 V-0. Resistente a temperature fino a 150 °C.
Black thermoplastic, glass fiber reinforced. Self-extinguishing certificate UL94 V-0. Temperature resistance up to 150 °C.
Termoplástico negro, reforzado con fibra de vidrio, certificato autoextinguible UL94 V-0. Resistente a temperaturas de hasta 150 °C.

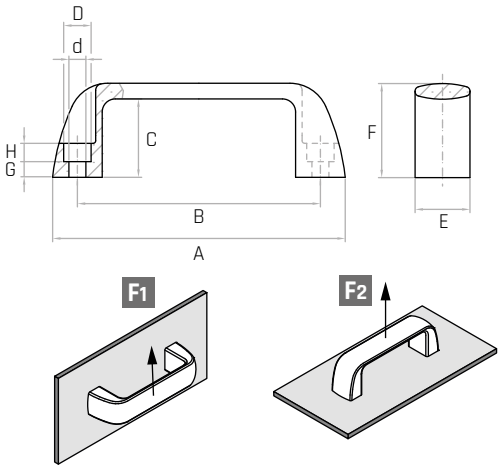

Codice	Modello	B mm	A mm	E mm	F mm	C mm	G mm	H mm	D mm	d mm	F1 N	F2 N	Peso gr.
6393005	**MF/AT/93,5 Ø6,5**	93,5±0,5	112,5	23	36	29	6	7	Ø10,2	**Ø6,5**	3600	3100	26
6393015	**MF/AT/117 Ø6,5**	117±1	138	24,5	41	34	6	9	Ø10,2	**Ø6,5**	3000	3200	41
6393020	**MF/AT/117 Ø8,5**	117±1	138	24,5	41	34	6	9	Ø13,0	**Ø8,5**	3000	3200	40
6393030	**MF/AT/132 Ø6,5**	132±1	157	27	45	37	9	7	Ø10,2	**Ø6,5**	4500	4100	56
6393035	**MF/AT/132 Ø8,5**	132±1	157	27	45	37	7	9	Ø13,0	**Ø8,5**	4500	4100	54
6393045	**MF/AT/179 Ø8,5**	179±1	201	28	50	42	8	9	Ø13,0	**Ø8,5**	3100	2500	72

NOTE: I fissaggio con vite passante, testa cilindrica e cava esagonale consente un montaggio semplice e sicuro.
Installation with through screw, cylindrical-head and hexagon socket allows a simple and safe mounting.
La fijación con tornillo pasante de capuchón y huego hexagonal permite un montaje fácil y seguro.

MFB

Maniglia / Handle / Asa

REACH COMPLIANT | RoHS COMPLIANT 2011/65/EU | PA6 | +130 -30

Descrizione
Bussola in ottone e foro cieco filettato.
Brass insert with tapped blind hole.
Inserto de latón y agujero ciego roscado.

Materiale
Tecnopolimero, rinforzato con fibre di vetro, finitura opaca.
Thermoplastic, glass fiber reinforced, mat.
Termoplástico, reforzado con fibra de vidrio, acabado mate.

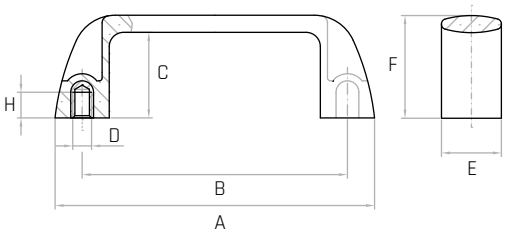

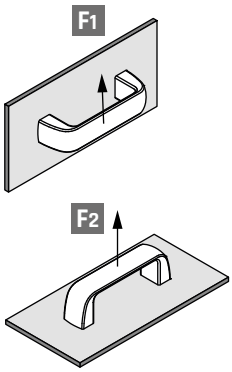

Codice RAL 9005	Codice RAL 3000	Codice RAL 2004	Codice RAL 9010	Codice RAL 7031	Modello	B mm	A mm	E mm	F mm	C mm	H mm	D	F1 N	F2 N	Peso gr.
6333505	6333506	6333507	6333508	6333509	**MFB/93,5 M5**	93,5±0,5	113	23	36	29	9	**M5**	4000	3000	33
6333500	6333515	6333510	6333517	6333512	**MFB/93,5 M6**	93,5±0,5	113	23	36	29	9	**M6**	4000	3000	33
8300876	-	-	-	-	**MFB/93,5 1/4-20 UNC**	93,5±0,5	113	23	36	29	9	**1/4-20 UNC**	4000	3000	33
6333550	6333575	6333570	6333577	6333572	**MFB/117 M6**	117±1	139	24,5	41	34	9	**M6**	3000	3000	47
6333560	6333595	6333590	6333597	6333592	**MFB/117 M8**	117±1	139	24,5	41	34	9	**M8**	3000	3000	49
8300877	-	-	-	-	**MFB/117 1/4-20 UNC**	117±1	139	25	41	34	9	**1/4-20 UNC**	3000	3000	49
6333600	6333601	6333603	6333604	6333602	**MFB/132 M6**	132±1	156	27	45	37	9	**M6**	4000	3500	62
6333610	6333611	6333613	6333614	6333612	**MFB/132 M8**	132±1	156	27	45	37	9	**M8**	4000	3500	64
8300879	-	-	-	-	**MFB/132 1/4-20 UNC**	132±1	156	27	45	37	9	**1/4-20 UNC**	4000	3500	64
8300880	-	-	-	-	**MFB/132 5/16-18 UNC**	132±1	156	27	45	37	9	**5/16-18 UNC**	4000	3500	64
6333620	6333621	6333622	6333623	6333624	**MFB/179 M8**	179±1	204	28	50	42	9	**M8**	3000	3500	82

NOTE: Per quantità adeguate si forniscono in colori diversi e con inserti a misura.
For certain minimum quantities special colors and inserts available upon request.
Por cantidad apropiada, disponible también en colores diferentes y con insertos de distintas medidas.

MFP

Maniglia / Handle / Asa

REACH COMPLIANT | RoHS COMPLIANT 2011/65/EU | PA6 | +130 -30

Descrizione
Perno in acciaio zincato filettato.
Threaded zinc plated steel stud.
Perno de acero galvanizado roscado.

Materiale
Tecnopolimero nero, rinforzato con fibre di vetro, finitura opaca.
Black thermoplastic, glass fiber reinforced, mat.
Termoplástico negro, reforzado con fibra de vidrio, acabado mate.

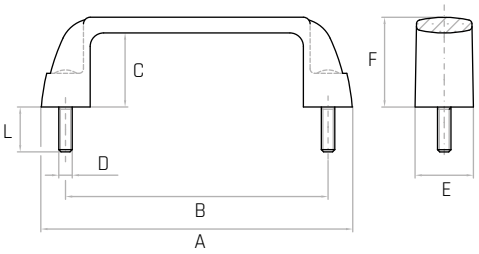

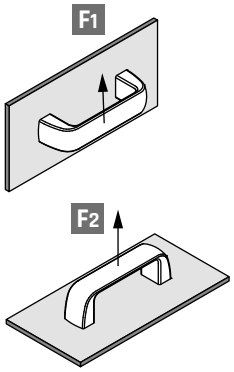

Codice	Modello	B mm	A mm	E mm	F mm	C mm	L mm	D	F1 N	F2 N	Peso gr.
6333720	**MFP/93,5**	93,5±0,5	113	23	36	29	15	**M6**	3600	3100	39
6333740	**MFP/117**	117±1	139	24,5	41	34	15	**M6**	3000	3200	55
6333750	**MFP/132**	132±1	156	27	45	37	15	**M6**	4500	4100	68
6333760	**MFP/179**	179±1	204	28	50	42	15	**M6**	3100	2500	87

NOTE: Si forniscono, per quantità adeguate, in colori diversi.
For certain minimum quantities special colors available upon request.
Por cantidad apropiada, disponible también en colores diferentes.

MO

Maniglia / Handle / Asa

REACH COMPLIANT | RoHS COMPLIANT 2011/65/EU | PA6 | +130 -30

Descrizione
Bussola in ottone e foro cieco filettato.
Brass insert with tapped blind hole.
Inserto de latón y agujero ciego roscado.

Materiale
Tecnopolimero nero, rinforzato con fibre di vetro, finitura opaca.
Black thermoplastic, glass fiber reinforced, mat.
Termoplástico negro, reforzado con fibra de vidrio, acabado mate.

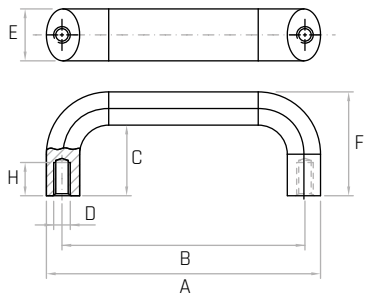

Codice	Modello	B mm	A mm	E mm	F mm	C mm	H mm	D	Peso gr.
7320130	**MO/86 M6**	86±0,5	102	24	45	31	16	**M6**	53
7320135	**MO/86 M8**	86±0,5	102	24	45	31	16	**M8**	51
7320140	**MO/117 M6**	117±1	132	25	50	34	16	**M6**	79
7320145	**MO/117 M8**	117±1	132	25	50	34	16	**M8**	82
7320150	**MO/120 M6**	120±1	132	25	50	34	16	**M6**	79
7320155	**MO/120 M8**	120±1	132	25	50	34	16	**M8**	82

NOTE: Si forniscono, per quantità adeguate, in colori diversi.
For certain minimum quantities special colors available upon request.
Por cantidad apropiada, disponible también en colores diferentes.

MFA

Maniglia / Handle / Asa

REACH COMPLIANT | RoHS COMPLIANT 2011/65/EU | PP | +110 -20

Descrizione
Foro passante e coperchietto colore arancio RAL 2004.
Through hole and orange cap RAL 2004.
Agujero pasante y tapa naranja RAL 2004.

Materiale
Corpo in tecnopolimero nero, finitura opaca.
Glass fiber reinforced black thermoplastic body, mat.
Cuerpo de termoplástico negro reforzado con fibra de vidrio, acabado mate.

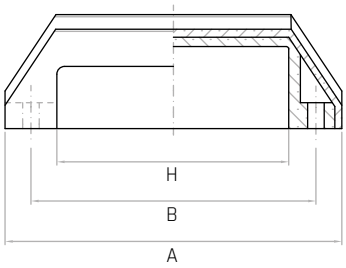

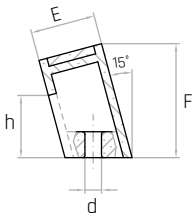

Codice	Modello	B mm	A mm	E mm	F mm	h mm	H mm	d mm	Peso gr.
7320020	**MFA/110**	110±1	128	25	44	24	85	**Ø6,5**	62

NOTE: Si forniscono, per quantità adeguate, in colori diversi.
For certain minimum quantities special colors available upon request.
Por cantidad apropiada, disponible también en colores diferentes

MP

Maniglia / Handle / Asa

Descrizione
Foro passante con cava esagonale.
Through hole with hexagon socket.
Agujero pasante con huego hexagonal.

Materiale
ABS nero.
Black ABS.
ABS negro.

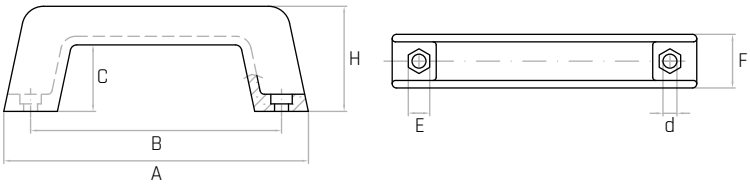

Codice	Modello	B mm	A mm	E mm	F mm	C mm	H mm	d mm	Peso gr.
6308005	**MP/110 A**	110±0,5	142	10	26	31	49	**Ø6**	41
6308045	**MP/117 A**	117±1	142	10	26	31	49	**Ø6**	41
6308085	**MP/132 A**	132±1	162	13	30	36	57	**Ø8**	57

REACH COMPLIANT · RoHS COMPLIANT 2011/65/EU · ABS · +100 -20

Descrizione
Foro passante con cava esagonale
Through hole with hexagon socket.
Agujero pasante con huego hexagonal.

Materiale
Tecnopolimero nero.
Black thermoplastic.
Termoplástico negro.

Codice	Modello	B mm	A mm	E mm	F mm	C mm	H mm	d mm	Peso gr.
6308025	**MP/110 N**	110±0,5	142	10	26	31	49	**Ø6**	44
6308065	**MP/117 N**	117±1	142	10	26	31	49	**Ø6**	44
6308105	**MP/132 N**	132±1	162	13	30	36	57	**Ø8**	60

REACH COMPLIANT · RoHS COMPLIANT 2011/65/EU · PP · +110 -20

NOTE: Il fissaggio con vite passante, testa cilindrica e cava esagonale consente un montaggio semplice e sicuro. Per quantità adeguate si forniscono in colori diversi.
Installation with through screw, cylindrical-head and hexagon socket allows a simple and safe mounting. For certain minimum quantities, special colours available upon request.
La fijación con tornillo pasante de capuchón y huego hexagonal permite un montaje fácil y seguro. Por cantidad apropriada, disponible también en colores diferentes.

MS

Maniglia / Handle / Asa

REACH COMPLIANT · RoHS COMPLIANT 2011/65/EU · PF · +130 -20

Descrizione
Bussola in ottone e foro cieco filettato.
Brass insert with tapped blind hole.
Inserto de latón y agujero ciego roscado.

Materiale
Duroplasto nero.
Black phenolic plastic.
Duroplástico negro.

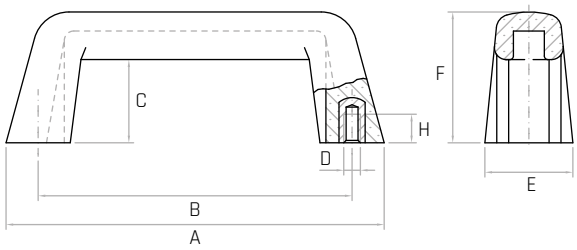

Codice	Modello	B mm	A mm	E mm	F mm	C mm	H mm	D	Peso gr.
6146005	**MS/105 M6**	105±0,5	140	30	48	30	13	**M6**	123
6146010	**MS/110 M6**	110±0,5	140	30	48	30	9	**M6**	121
6146015	**MS/117 M8**	117±1	140	30	48	30	15	**M8**	125
6146020	**MS/120 M6**	120±1	140	30	48	30	9	**M6**	121
6146025	**MS/120 M8**	120±1	140	30	48	30	9	**M8**	123
6146030	**MS/132 M8**	132±1	160	36	56	36	15	**M8**	150
6146035	**MS/132 M10**	132±1	160	36	56	36	15	**M10**	151

NOTE: Si forniscono per quantità adeguate con inserti a misura.
For certain minimum quantities special inserts available upon request.
Por cantidad apropiada, disponible también con insertos de distintas medidas.

MTR

Maniglia / Handle / Asa

REACH COMPLIANT | RoHS COMPLIANT 2011/65/EU | PA6 | +130 -30

Descrizione

Foro passante.
Through hole.
Agujero pasante.

Materiale

Terminali in tecnopolimero nero, rinforzato con fibre di vetro.
Tubo in alluminio grigio metallizzato, spessore 2 mm.
Black thermoplastic, glass fiber reinforced terminal components.
Metallic grey aluminium tube, 2 mm thickness.
Terminales de termoplástico negro, reforzado con fibra de vidrio.
Tubo de aluminio gris metalizado, espesor 2 mm.

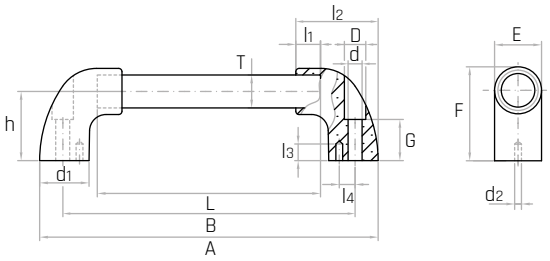

Codice	Modello	T mm	L mm	B mm	A mm	F mm	l1 mm	G mm	D mm	d mm	d1 mm	h mm	l2 mm	E mm	d2 mm	l3 mm	l4 mm	Peso gr.
6321100	**MTR20-200**	20	158	**200**	228	56	15	25	Ø13	Ø8,5	30	42	50	28	-	-	-	123
6321120	**MTR20-300**	20	258	**300**	328	56	15	25	Ø13	Ø8,5	30	42	50	28	-	-	-	152
6321140	**MTR20-400**	20	358	**400**	428	56	15	25	Ø13	Ø8,5	30	42	50	28	-	-	-	184
6321150	**MTR20-500**	20	458	**500**	528	56	15	25	Ø13	Ø8,5	30	42	50	28	-	-	-	218
6321160	**MTR20-600**	20	558	**600**	628	56	15	25	Ø13	Ø8,5	30	42	50	28	-	-	-	247
6321205	**MTR30-300**	30	236	**300**	342	81	22	40	Ø17	Ø10,5	44	60	75	42	4	15	18	360
6321215	**MTR30-400**	30	336	**400**	442	81	22	40	Ø17	Ø10,5	44	60	75	42	4	15	18	412
6321225	**MTR30-500**	30	436	**500**	542	81	22	40	Ø17	Ø10,5	44	60	75	42	4	15	18	455
6321235	**MTR30-600**	30	536	**600**	642	81	22	40	Ø17	Ø10,5	44	60	75	42	4	15	18	521

NOTE: Si forniscono, per quantità adeguate, tubi di varie lunghezze, differenti finiture e colori. Il modello MTR30 viene fornito completo di 1 spina Ø4.
Su richiesta si forniscono viti, dadi, e rondelle per il fissaggio.
For certain minimum quantities, special colours available upon request. Screws, washers and nuts for fastening available upon request.
Por cantidad apropriada, disponible también en colores diferentes. Tornillos, arandelas y tuercas para la fijación disponibles previa solicitud.

MTR

Terminale per maniglie
End cap for handles / Terminal para manilla

REACH COMPLIANT | RoHS COMPLIANT 2011/65/EU | PA6 | +130 -30

Descrizione

Foro passante.
Through hole.
Agujero pasante.

Materiale

Tecnopolimero nero, rinforzato con fibre di vetro, finitura opaca.
Black thermoplastic, glass fiber reinforced, mat.
Termoplástico negro, reforzado con fibra de vidrio, acabado mate.

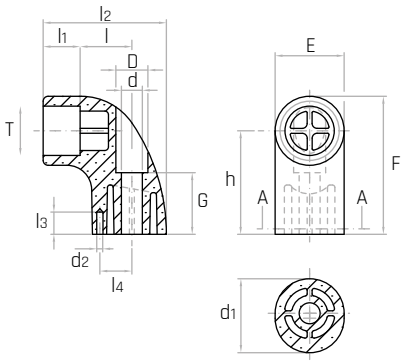

Codice	Modello	T mm	l1 mm	E mm	F mm	l mm	D mm	d mm	G mm	d1 mm	h mm	l2 mm	d2 mm	l3 mm	l4 mm	Peso gr.
6321005	**MTR20**	**20**	15	28	56	21	Ø13	Ø8,5	25	30	42	50	-	-	-	37
6321010	**MTR30**	**30**	22	42	81	32	Ø17	Ø10,5	40	44	60	75	Ø4	15	18	118

NOTE:
Confezione: 2 viti + 2 dadi + 2 rondelle per MTR20 (Codice: 6321300). Confezione: 2 viti + 2 dadi + 2 rondelle per MTR30 (Codice: 6321310).
Si forniscono, per quantità adeguate, in colori diversi.
Kit: 2 screws + 2 nuts + 2 washers for MTR20 (Code: 6321300). Kit: 2 screws + 2 nuts + 2 washers for MTR30 (Code: 6321310).
For certain minimum quantities special colors available upon request.
Embalaje: 2 tornillos + 2 tuercas + 2 arandelas para MTR20 (Código: 6321300). Embalaje: 2 tornillos + 2 tuercas + 2 arandelas para MTR30 (Código: 6321310).
Por cantidad apropiada, disponible también en colores diferentes.

GAMM

Maniglie a ripresa

Adjustable clamping levers
Manijas ajustables

KRB

Maniglia a ripresa

Adjustable clamping lever / Manija ajustable

REACH COMPLIANT | RoHS COMPLIANT 2011/65/EU | PA6 | +130 -30

Descrizione

Bussola in ottone e foro cieco filettato.
Brass insert with tapped blind hole.
Inserto de latón y agujero ciego roscado.

Materiale

Tecnopolimero nero rinforzato con fibre di vetro, finitura opaca.
Black thermoplastic, glass fiber reinforced, mat.
Termoplástico negro reforzado con fibra de vidrio, acabado mate.

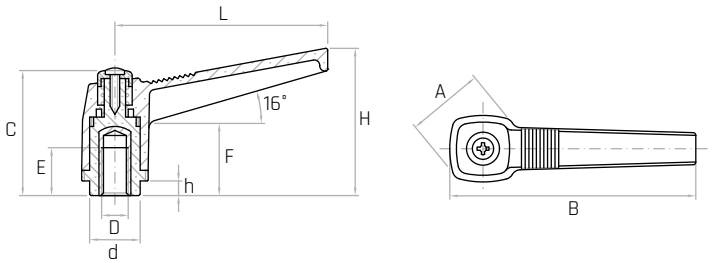

Codice	Modello	L mm	C mm	A mm	B mm	H mm	F mm	d mm	h mm	E mm	D	Peso gr.
6355005	**KRB/42 M4**	42	29	19	50	32	17	12	3	9	**M4**	11
6355010	**KRB/42 M5**	42	29	19	50	32	17	12	3	9	**M5**	11
6355015	**KRB/42 M6**	42	29	19	50	32	17	12	3	9	**M6**	11
6356010	**KRB/63 M5**	63	39	25	73	43	21	15	4	13	**M5**	23
6356015	**KRB/63 M6**	63	39	25	73	43	21	15	4	13	**M6**	23
6356020	**KRB/63 M8**	63	39	25	73	43	21	15	4	13	**M8**	24
6357010	**KRB/80 M8**	80	48	30	92	54	27	19	6	15	**M8**	44
6357015	**KRB/80 M10**	80	48	30	92	54	27	19	6	16	**M10**	44
6357020	**KRB/80 M12**	80	48	30	92	54	27	19	6	18	**M12**	45
6358010	**KRB/100 M12**	100	58	36	115	66	30	25	8	18	**M12**	83
6358015	**KRB/100 M14**	100	58	36	115	66	30	25	8	20	**M14**	84
6358020	**KRB/100 M16**	100	58	36	115	66	30	25	8	20	**M16**	87

NOTE: Arancione RAL 2004 colore standard disponibile a magazzino. Si forniscono, per quantità adeguate, in colori diversi e con inserti a misura.
Orange RAL 2004 available on stock. For certain minimum quantities, custom colors and tapped metal inserts available upon request.
Naranja RAL 2004 disponible en stock. Por cantidad apropiada, disponible también en colores diferentes y con insertos de distintas medidas.

KRP

Maniglia a ripresa

Adjustable clamping lever / Manija ajustable

REACH COMPLIANT | RoHS COMPLIANT 2011/65/EU | PA6 | +130 -30

Descrizione

Perno in acciaio zincato filettato.
Threaded zinc plated steel stud.
Perno de acero galvanizado roscado.

Materiale

Tecnopolimero nero rinforzato con fibre di vetro, finitura opaca.
Black thermoplastic, glass fiber reinforced, mat.
Termoplástico negro reforzado con fibra de vidrio, acabado mate.

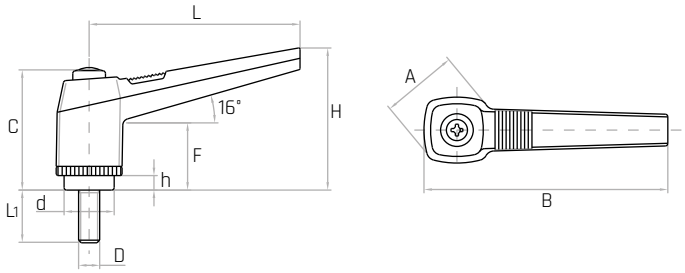

Codice	Modello	L mm	C mm	A mm	B mm	H mm	F mm	d mm	h mm	L1 mm	D	Peso gr.
6355610	**KRP/42 M4x20**	42	29	19	50	32	17	12	3	20	**M4**	11
6355620	**KRP/42 M5x20**	42	29	19	50	32	17	12	3	20	**M5**	13
6355630	**KRP/42 M5x30**	42	29	19	50	32	17	12	3	30	**M5**	14
6355635	**KRP/42 M6x15**	42	29	19	50	32	17	12	3	15	**M6**	14
6355640	**KRP/42 M6x20**	42	29	19	50	32	17	12	3	20	**M6**	15
6355650	**KRP/42 M6x30**	42	29	19	50	32	17	12	3	30	**M6**	16
6356610	**KRP/63 M5x20**	63	39	25	73	43	21	15	4	20	**M5**	24
6356615	**KRP/63 M6x15**	63	39	25	73	43	21	15	4	15	**M6**	26
6356620	**KRP/63 M6x20**	63	39	25	73	43	21	15	4	20	**M6**	28
6356625	**KRP/63 M6x25**	63	39	25	73	43	21	15	4	25	**M6**	29
6356630	**KRP/63 M6x30**	63	39	25	73	43	21	15	4	30	**M6**	30
6356640	**KRP/63 M6x40**	63	39	25	73	43	21	15	4	40	**M6**	31
6356660	**KRP/63 M8x15**	63	39	25	73	43	21	15	4	15	**M8**	32
6356665	**KRP/63 M8x20**	63	39	25	73	43	21	15	4	20	**M8**	33
6356670	**KRP/63 M8x25**	63	39	25	73	43	21	15	4	25	**M8**	34
6356675	**KRP/63 M8x30**	63	39	25	73	43	21	15	4	30	**M8**	36
6356680	**KRP/63 M8x35**	63	39	25	73	43	21	15	4	35	**M8**	37
6356685	**KRP/63 M8x40**	63	39	25	73	43	21	15	4	40	**M8**	38
6356695	**KRP/63 M8x50**	63	39	25	73	43	21	15	4	50	**M8**	39
6357610	**KRP/80 M8x20**	80	48	30	92	54	27	19	6	20	**M8**	48
6357620	**KRP/80 M8x30**	80	48	30	92	54	27	19	6	30	**M8**	51
6357625	**KRP/80 M8x35**	80	48	30	92	54	27	19	6	35	**M8**	53
6357630	**KRP/80 M8x40**	80	48	30	92	54	27	19	6	40	**M8**	55
6357640	**KRP/80 M8x50**	80	48	30	92	54	27	19	6	50	**M8**	58
6357660	**KRP/80 M10x20**	80	48	30	92	54	27	19	6	20	**M10**	55
6357665	**KRP/80 M10x25**	80	48	30	92	54	27	19	6	25	**M10**	58
6357670	**KRP/80 M10x30**	80	48	30	92	54	27	19	6	30	**M10**	61
6357680	**KRP/80 M10x40**	80	48	30	92	54	27	19	6	40	**M10**	66
6357690	**KRP/80 M10x50**	80	48	30	92	54	27	19	6	50	**M10**	71
6357700	**KRP/80 M10x60**	80	48	30	92	54	27	19	6	60	**M10**	78
6357720	**KRP/80 M12x20**	80	48	30	92	54	27	19	6	20	**M12**	75
6357730	**KRP/80 M12x30**	80	48	30	92	54	27	19	6	30	**M12**	82
6357740	**KRP/80 M12x40**	80	48	30	92	54	27	19	6	40	**M12**	88
6357750	**KRP/80 M12x50**	80	48	30	92	54	27	19	6	50	**M12**	95
6357760	**KRP/80 M12x60**	80	48	30	92	54	27	19	6	60	**M12**	102
6358620	**KRP/100 M12x30**	100	58	36	115	66	30	25	8	30	**M12**	114
6358630	**KRP/100 M12x40**	100	58	36	115	66	30	25	8	40	**M12**	120
6358640	**KRP/100 M12x50**	100	58	36	115	66	30	25	8	50	**M12**	126
6358650	**KRP/100 M12x60**	100	58	36	115	66	30	25	8	60	**M12**	138
6358660	**KRP/100 M12x70**	100	58	36	115	66	30	25	8	70	**M12**	149
6358680	**KRP/100 M14x30**	100	58	36	115	66	30	25	8	30	**M14**	142
6358690	**KRP/100 M14x40**	100	58	36	115	66	30	25	8	40	**M14**	146
6358700	**KRP/100 M14x50**	100	58	36	115	66	30	25	8	50	**M14**	162
6358710	**KRP/100 M14x60**	100	58	36	115	66	30	25	8	60	**M14**	170
6358720	**KRP/100 M14x70**	100	58	36	115	66	30	25	8	70	**M14**	181
6358740	**KRP/100 M16x30**	100	58	36	115	66	30	25	8	30	**M16**	157
6358750	**KRP/100 M16x40**	100	58	36	115	66	30	25	8	40	**M16**	170
6358760	**KRP/100 M16x50**	100	58	36	115	66	30	25	8	50	**M16**	184
6358770	**KRP/100 M16x60**	100	58	36	115	66	30	25	8	60	**M16**	198
6358780	**KRP/100 M16x70**	100	58	36	115	66	30	25	8	70	**M16**	210

NOTE: Arancione RAL 2004 colore standard disponibile a magazzino. Si forniscono, per quantità adeguate, in colori diversi e con inserti a misura.
Orange RAL 2004 available on stock. For certain minimum quantities, custom colors and threaded metal studs available upon request.
Naranja RAL 2004 disponible en stock. Por cantidad apropiada, disponible también en colores diferentes y con insertos de distintas medidas.

KRBX

Maniglia a ripresa
Adjustable clamping lever / Manija ajustable

REACH COMPLIANT | RoHS COMPLIANT 2011/65/EU | INOX | PA6 | +130 -30

Descrizione
Bussola in acciaio inox AISI 303 e foro cieco filettato.
Stainless steel insert with tapped blind hole (AISI 303).
Inserto de acero inoxidable y agujero ciego roscado (AISI 303).

Materiale
Tecnopolimero nero rinforzato con fibre di vetro, finitura opaca.
Black thermoplastic, glass fiber reinforced, mat.
Termoplástico negro reforzado con fibra de vidrio, acabado mate.

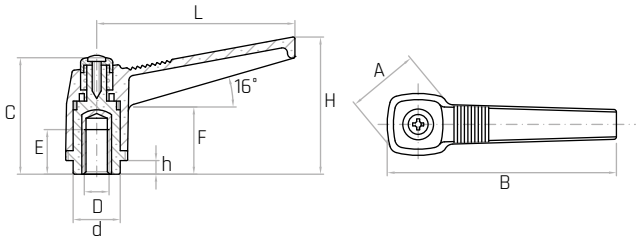

Codice	Modello	L mm	C mm	A mm	B mm	H mm	F mm	d mm	h mm	E mm	D	Peso gr.
6355800	**KRBX/42 M6**	42	29	19	50	32	17	12	3	9	**M6**	11
6356795	**KRBX/63 M6**	63	39	25	73	43	21	15	4	13	**M6**	23
6356800	**KRBX/63 M8**	63	39	25	73	43	21	15	4	13	**M8**	24
6357795	**KRBX/80 M8**	80	48	30	92	54	27	19	6	18	**M8**	44
6357800	**KRBX/80 M10**	80	48	30	92	54	27	19	6	18	**M10**	44

NOTE: Arancione RAL 2004 colore standard disponibile a magazzino. Si forniscono, per quantità adeguate, in colori diversi.
Orange RAL 2004 available on stock. For certain minimum quantities, custom colors available upon request.
Naranja RAL 2004 disponible en stock. Por cantidad apropiada, disponible también en colores diferentes.

KRPX

Maniglia a ripresa
Adjustable clamping lever / Manija ajustable

REACH COMPLIANT | RoHS COMPLIANT 2011/65/EU | INOX | PA6 | +130 -30

Descrizione
Perno in acciaio filettato inox AISI 303.
Threaded stainless steel stud (AISI 303).
Perno de acero inoxidable roscado (AISI 303).

Materiale
Tecnopolimero nero rinforzato con fibre di vetro, finitura opaca.
Black thermoplastic, glass fiber reinforced, mat.
Termoplástico negro reforzado con fibra de vidrio, acabado mate.

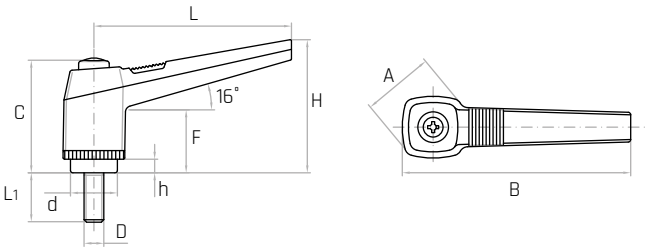

Codice	Modello	L mm	C mm	A mm	B mm	H mm	F mm	d mm	h mm	L1 mm	D	Peso gr.
6386000	**KRPX/42 M6x20**	42	29	19	50	32	17	12	3	20	**M6**	15
6386010	**KRPX/42 M6x30**	42	29	19	50	32	17	12	3	30	**M6**	16
6386020	**KRPX/63 M8x20**	63	39	25	73	43	21	15	4	20	**M8**	33
6386030	**KRPX/63 M8x25**	63	39	25	73	43	21	15	4	25	**M8**	34
6386040	**KRPX/63 M8x30**	63	39	25	73	43	21	15	4	30	**M8**	36
6386042	**KRPX/63 M8x40**	63	39	25	73	43	21	15	4	40	**M8**	39
6386043	**KRPX/63 M8x50**	63	39	25	73	43	21	15	4	50	**M8**	40
6386044	**KRPX/80 M8x20**	80	48	30	92	54	27	19	6	20	**M8**	49
6386045	**KRPX/80 M8x30**	80	48	30	92	54	27	19	6	30	**M8**	52
6386049	**KRPX/80 M8x50**	80	48	30	92	54	27	19	6	50	**M8**	59
6386050	**KRPX/80 M10x25**	80	48	30	92	54	27	19	6	25	**M10**	58
6386060	**KRPX/80 M10x30**	80	48	30	92	54	27	19	6	30	**M10**	61
6386070	**KRPX/80 M10x40**	80	48	30	92	54	27	19	6	40	**M10**	66
6386080	**KRPX/80 M10x50**	80	48	30	92	54	27	19	6	50	**M10**	71

NOTE: Arancione RAL 2004 colore standard disponibile a magazzino. Si forniscono, per quantità adeguate, in colori diversi.
Orange RAL 2004 available on stock. For certain minimum quantities, custom colors available upon request.
Naranja RAL 2004 disponible en stock. Por cantidad apropiada, disponible también en colores diferentes.

KFB

Maniglia fissa
Clamping lever / Manilla fija

REACH COMPLIANT | RoHS COMPLIANT 2011/65/EU | PA6 | +130 -30

Descrizione
Bussola in ottone e foro cieco filettato.
Brass insert with tapped blind hole.
Inserto de latón y agujero ciego roscado.

Materiale
Tecnopolimero nero rinforzato con fibre di vetro, finitura opaca.
Black thermoplastic, glass fiber reinforced, mat.
Termoplástico negro reforzado con fibra de vidrio, acabado mate.

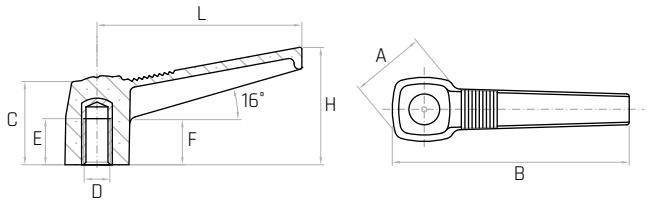

Codice	Modello	L mm	C mm	A mm	B mm	H mm	F mm	E mm	D	Peso gr.
6351010	**KFB/42 M5**	42	20	19	50	25	11	9	**M5**	8
6351015	**KFB/42 M6**	42	20	19	50	25	11	9	**M6**	8
6352020	**KFB/63 M6**	63	26	25	73	35	14	13	**M6**	20
6352025	**KFB/63 M8**	63	26	25	73	35	14	13	**M8**	20
6353010	**KFB/80 M8**	80	33	30	92	45	17	15	**M8**	37
6353015	**KFB/80 M10**	80	33	30	92	45	17	16	**M10**	38
6353020	**KFB/80 M12**	80	33	30	92	45	17	18	**M12**	39
6354010	**KFB/100 M12**	100	39	36	115	55	18	18	**M12**	68
6354015	**KFB/100 M14**	100	39	36	115	55	18	20	**M14**	72
6354020	**KFB/100 M16**	100	39	36	115	55	18	20	**M16**	76

NOTE: Si forniscono, per quantità adeguate, in colori diversi e con inserti a misura.
For certain minimum quantities, custom colors and tapped metal inserts available upon request.
Por cantidad apropiada, disponible también en colores diferentes y con insertos de distintas medidas.

KFP

Maniglia fissa
Clamping lever / Manilla fija

REACH COMPLIANT | RoHS COMPLIANT 2011/65/EU | PA6 | +130 -30

Descrizione
Perno in acciaio zincato filettato.
Threaded zinc plated steel stud.
Perno de acero galvanizado roscado.

Materiale
Tecnopolimero nero rinforzato con fibre di vetro, finitura opaca.
Black thermoplastic, glass fiber reinforced, mat.
Termoplástico negro reforzado con fibra de vidrio, acabado mate.

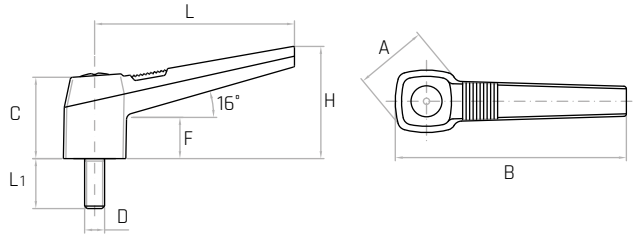

Codice	Modello	L mm	C mm	A mm	B mm	H mm	F mm	L1 mm	D	Peso gr.
6351400	**KFP/42 M6x15**	42	20	19	50	25	11	15	**M6**	11
6351405	**KFP/42 M6x20**	42	20	19	50	25	11	20	**M6**	12
6352400	**KFP/63 M8x25**	63	26	25	73	35	14	25	**M8**	30
6353350	**KFP/80 M8x20**	80	33	30	92	45	17	20	**M8**	52
6353400	**KFP/80 M10x30**	80	33	30	92	45	17	30	**M10**	57
6354400	**KFP/100 M12x50**	100	39	36	115	55	18	50	**M12**	121

NOTE: Si forniscono, per quantità adeguate, in colori diversi e con inserti a misura.
For certain minimum quantities, custom colors and threaded metal studs available upon request.
Por cantidad apropiada, disponible también en colores diferentes y con insertos de distintas medidas.

LRB

Maniglia a ripresa

Adjustable clamping lever / Manija ajustable

REACH COMPLIANT | RoHS COMPLIANT 2011/65/EU | PA6 | +110 -20

Descrizione

Bussola in acciaio zincato e foro cieco filettato.
Zinc plated insert with tapped blind hole.
Inserto de acero galvanizado y agujero ciego roscado.

Materiale

Tecnopolimero nero rinforzato con fibre di vetro, finitura opaca.
Black thermoplastic, glass fiber reinforced, mat.
Termoplástico negro reforzado con fibra de vidrio, acabado mate.

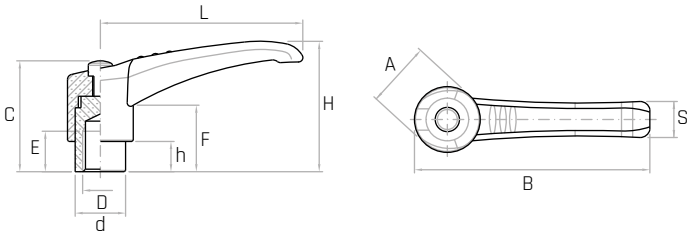

Codice	Modello	L mm	C mm	A mm	B mm	S mm	H mm	F mm	d mm	h mm	E mm	D	Peso gr.
7342005	**LRB/45 M5**	45	29	16	53	10,5	33,5	18	12	7,5	8	**M5**	22
7342010	**LRB/45 M6**	45	29	16	53	10,5	33,5	18	12	7,5	8	**M6**	24
7342015	**LRB/65 M6**	65	34	20	75	13,5	41	19	15	7,5	11	**M6**	26
7342020	**LRB/65 M8**	65	34	20	75	13,5	41	19	15	7,5	11	**M8**	24
7342025	**LRB/80 M8**	80	44	24	92	16,5	53	26	20	12	16	**M8**	55
7342030	**LRB/80 M10**	80	44	24	92	16,5	53	26	20	12	16	**M10**	56
7342035	**LRB/80 M12**	80	44	24	92	16,5	53	26	20	12	16	**M12**	57
7342050	**LRB/95 M12**	95	50	27	108	19	61	30	21	13	22	**M12**	83
7342055	**LRB/95 M14**	95	50	27	108	19	61	30	21	13	22	**M14**	94
7342060	**LRB/95 M16**	95	50	27	108	19	61	30	21	13	22	**M16**	89

NOTE: Su richiesta è disponibile il pulsante nei colori: arancione RAL 2004, rosso RAL 3020, giallo RAL 1021, blu RAL 5015, verde RAL 6018 e grigio RAL 7035. Si forniscono, per quantità adeguate, in colori diversi e con inserti a misura.

On request, the button is available in orange RAL 2004, red RAL 3020, yellow RAL 1021, blue RAL 5015, green RAL 6018 and grey RAL 7035. For certain minimum quantities, custom colors and tapped metal inserts available upon request.

A petición, el pulsador está disponible en los siguientes colores: naranja RAL 2004, rojo RAL 3020, amarillo RAL 1021, azul RAL 5015, verde RAL 6018 y gris RAL 7035. Por cantidad apropiada, disponible también en colores diferentes y con insertos de distintas medidas.

LRP

Maniglia a ripresa

Adjustable clamping lever / Manija ajustable

REACH COMPLIANT | RoHS COMPLIANT 2011/65/EU | PA6 | +110 -20

Descrizione

Perno in acciaio zincato filettato.
Threaded zinc plated steel stud.
Perno de acero galvanizado roscado.

Materiale

Tecnopolimero nero rinforzato con fibre di vetro, finitura opaca.
Black thermoplastic, glass fiber reinforced, mat.
Termoplástico negro reforzado con fibra de vidrio, acabado mate.

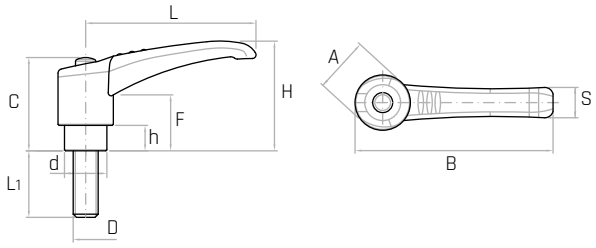

Codice	Modello	L mm	B mm	A mm	S mm	H mm	C mm	F mm	d mm	h mm	L1 mm	D	Peso gr.
7343005	**LRP/45 M5x20**	45	53	16	10,5	33,5	29	18	12	7,5	20	**M5**	19
7343010	**LRP/45 M5x30**	45	53	16	10,5	33,5	29	18	12	7,5	30	**M5**	20
7343020	**LRP/45 M6x15**	45	53	16	10,5	33,5	29	18	12	7,5	15	**M6**	19
7343025	**LRP/45 M6x20**	45	53	16	10,5	33,5	29	18	12	7,5	20	**M6**	20
7343040	**LRP/65 M6x20**	65	75	20	13,5	41	34	19	15	7,5	20	**M6**	30
7343045	**LRP/65 M6x30**	65	75	20	13,5	41	34	19	15	7,5	30	**M6**	31
7343050	**LRP/65 M6x40**	65	75	20	13,5	41	34	19	15	7,5	40	**M6**	33
7343060	**LRP/65 M8x15**	65	75	20	13,5	41	34	19	15	7,5	15	**M8**	33
7343065	**LRP/65 M8x20**	65	75	20	13,5	41	34	19	15	7,5	20	**M8**	35
7343070	**LRP/65 M8x25**	65	75	20	13,5	41	34	19	15	7,5	25	**M8**	37
7343075	**LRP/65 M8x30**	65	75	20	13,5	41	34	19	15	7,5	30	**M8**	38
7343085	**LRP/65 M8x40**	65	75	20	13,5	41	34	19	15	7,5	40	**M8**	44
7343100	**LRP/80 M8x30**	80	92	24	16,5	53	44	26	20	12	30	**M8**	61
7343105	**LRP/80 M8x40**	80	92	24	16,5	53	44	26	20	12	40	**M8**	78
7343110	**LRP/80 M8x50**	80	92	24	16,5	53	44	26	20	12	50	**M8**	81
7343130	**LRP/80 M10x20**	80	92	24	16,5	53	44	26	20	12	20	**M10**	74
7343135	**LRP/80 M10x25**	80	92	24	16,5	53	44	26	20	12	25	**M10**	77
7343140	**LRP/80 M10x30**	80	92	24	16,5	53	44	26	20	12	30	**M10**	80
7343145	**LRP/80 M10x40**	80	92	24	16,5	53	44	26	20	12	40	**M10**	85
7343150	**LRP/80 M10x50**	80	92	24	16,5	53	44	26	20	12	50	**M10**	89
7343170	**LRP/80 M12x30**	80	92	24	16,5	53	44	26	20	12	30	**M12**	94
7343175	**LRP/80 M12x40**	80	92	24	16,5	53	44	26	20	12	40	**M12**	101
7343180	**LRP/80 M12x50**	80	92	24	16,5	53	44	26	20	12	50	**M12**	108
7343210	**LRP/95 M12x40**	95	108	27	19	61	50	30	21	13	40	**M12**	133
7343215	**LRP/95 M12x50**	95	108	27	19	61	50	30	21	13	50	**M12**	139
7343225	**LRP/95 M12x70**	95	108	27	19	61	50	30	21	13	70	**M12**	154
7343240	**LRP/95 M14x40**	95	108	27	19	61	50	30	21	13	40	**M14**	150
7343245	**LRP/95 M14x50**	95	108	27	19	61	50	30	21	13	50	**M14**	166
7343260	**LRP/95 M16x30**	95	108	27	19	61	50	30	21	13	30	**M16**	163
7343270	**LRP/95 M16x50**	95	108	27	19	61	50	30	21	13	50	**M16**	193
7343275	**LRP/95 M16x60**	95	108	27	19	61	50	30	21	13	60	**M16**	220

NOTE: Su richiesta è disponibile il pulsante nei colori: arancione RAL 2004, rosso RAL 3020, giallo RAL 1021, blu RAL 5015, verde RAL 6018 e grigio RAL 7035. Si forniscono, per quantità adeguate, in colori diversi e con inserti a misura.

On request, the button is available in orange RAL 2004, red RAL 3020, yellow RAL 1021, blue RAL 5015, green RAL 6018 and grey RAL 7035. For certain minimum quantities, custom colors and threaded metal studs available upon request.

A petición, el pulsador está disponible en los siguientes colores: naranja RAL 2004, rojo RAL 3020, amarillo RAL 1021, azul RAL 5015, verde RAL 6018 y gris RAL 7035. Por cantidad apropiada, disponible también en colores diferentes y con insertos de distintas medidas.

MAB

Maniglia a ripresa

Adjustable clamping lever / Manija ajustable

REACH COMPLIANT | RoHS COMPLIANT 2011/65/EU | PA6 | +110 -20

Descrizione

Bussola in acciaio zincato e foro cieco filettato.
Zinc plated steel insert with tapped blind hole.
Inserto de acero galvanizado y agujero ciego roscado.

Materiale

Tecnopolimero nero rinforzato con fibre di vetro, finitura opaca.
Black thermoplastic, glass fiber reinforced, mat.
Termoplástico negro reforzado con fibra de vidrio, acabado mate.

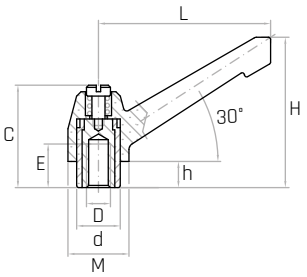

Codice	Modello	L mm	C mm	h mm	H mm	M mm	d mm	D	E mm	Peso gr.
7344015	**MAB/40 M6**	40	32	8	40	16	11	**M6**	13	19
7309015	**MAB/55 M6**	55	36	9	51	20	14	**M6**	14	26
7309020	**MAB/55 M8**	55	36	9	51	20	14	**M8**	14	24
7310005	**MAB/79 M8**	79	48	12	67	27	20	**M8**	20	56
7310010	**MAB/79 M10**	79	48	12	67	27	20	**M10**	20	55
7310015	**MAB/79 M12**	79	48	12	67	27	20	**M12**	20	57
7347005	**MAB/100 M12**	100	60	12	85	33	25	**M12**	25	113
7347010	**MAB/100 M14**	100	60	12	85	33	25	**M14**	25	124

NOTE: Si forniscono, per quantità adeguate, in colori diversi.
For certain minimum quantities, custom colors available upon request.
Por cantidad apropiada, disponible también en colores diferentes.

MAB/C

Maniglia fissa

Clamping lever / Manilla fija

REACH COMPLIANT | RoHS COMPLIANT 2011/65/EU | PA6 | +110 -20

Descrizione

Bussola in acciaio zincato e foro cieco filettato.
Zinc plated steel insert with tapped blind hole.
Inserto de acero galvanizado y agujero ciego roscado.

Materiale

Tecnopolimero nero rinforzato con fibre di vetro, finitura opaca.
Black thermoplastic, glass fiber reinforced, mat.
Termoplástico negro reforzado con fibra de vidrio, acabado mate.

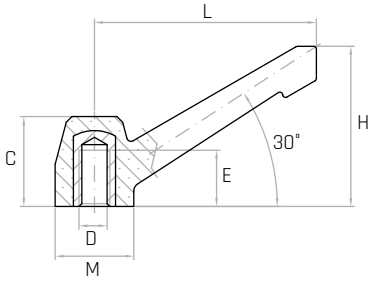

Codice	Modello	L mm	H mm	C mm	E mm	M mm	D	Peso gr.
7346015	**MAB/40/C M6**	40	31	20	9	16	**M6**	11
7311005	**MAB/55/C M6**	55	38	24	12	20	**M6**	17
7311010	**MAB/55/C M8**	55	38	24	12	20	**M8**	18
7310055	**MAB/79/C M10**	79	52	32	20	27	**M10**	42
7347100	**MAB/100/C M12**	100	74	43	20	33	**M12**	115

NOTE: Si forniscono, per quantità adeguate, in colori diversi.
For certain minimum quantities, custom colors available upon request.
Por cantidad apropiada, disponible también en colores diferentes.

MAP

Maniglia a ripresa

Adjustable clamping lever / Manija ajustable

REACH COMPLIANT | RoHS COMPLIANT 2011/65/EU | PA6 | +110 -20

Descrizione

Perno in acciaio zincato filettato.
Threaded zinc plated steel stud.
Perno de acero galvanizado roscado.

Materiale

Tecnopolimero nero rinforzato con fibre di vetro, finitura opaca.
Black thermoplastic, glass fiber reinforced, mat.
Termoplástico negro reforzado con fibra de vidrio, acabado mate.

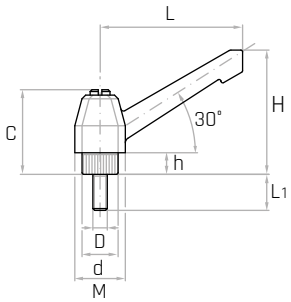

Codice	Modello	L mm	C mm	h mm	H mm	M mm	d mm	D	L1 mm	Peso gr.
7345012	**MAP/40 M5x30**	40	32	8	40	16	11	**M5**	30	20
7345015	**MAP/40 M6x20**	40	32	8	40	16	11	**M6**	20	20
7345017	**MAP/40 M6x30**	40	32	8	40	16	11	**M6**	30	24
7307015	**MAP/55 M6x20**	55	36	9	51	20	14	**M6**	20	30
7307014	**MAP/55 M6x25**	55	36	9	51	20	14	**M6**	25	30
7307016	**MAP/55 M6x30**	55	36	9	51	20	14	**M6**	30	31
7307017	**MAP/55 M6x40**	55	36	9	51	20	14	**M6**	40	33
7307018	**MAP/55 M8x15**	55	36	9	51	20	14	**M8**	15	33
7307020	**MAP/55 M8x20**	55	36	9	51	20	14	**M8**	20	35
7307021	**MAP/55 M8x25**	55	36	9	51	20	14	**M8**	25	37
7307022	**MAP/55 M8x30**	55	36	9	51	20	14	**M8**	30	38
7307026	**MAP/55 M8x35**	55	36	9	51	20	14	**M8**	35	41
7307023	**MAP/55 M8x40**	55	36	9	51	20	14	**M8**	40	44
7307024	**MAP/55 M8x50**	55	36	9	51	20	14	**M8**	50	45
7307025	**MAP/55 M8x60**	55	36	9	51	20	14	**M8**	60	49
7308005	**MAP/79 M8x20**	79	48	12	67	27	20	**M8**	20	72
7308007	**MAP/79 M8x30**	79	48	12	67	27	20	**M8**	30	74
7308008	**MAP/79 M8x35**	79	48	12	67	27	20	**M8**	35	76
7308009	**MAP/79 M8x40**	79	48	12	67	27	20	**M8**	40	78
7308011	**MAP/79 M8x50**	79	48	12	67	27	20	**M8**	50	81
7308010	**MAP/79 M10x20**	79	48	12	67	27	20	**M10**	20	74
7308025	**MAP/79 M10x25**	79	48	12	67	27	20	**M10**	25	77
7308012	**MAP/79 M10x30**	79	48	12	67	27	20	**M10**	30	80
7308014	**MAP/79 M10x40**	79	48	12	67	27	20	**M10**	40	85
7308017	**MAP/79 M10x50**	79	48	12	67	27	20	**M10**	50	89
7308018	**MAP/79 M10x60**	79	48	12	67	27	20	**M10**	60	94
7308015	**MAP/79 M12x20**	79	48	12	67	27	20	**M12**	20	88
7308019	**MAP/79 M12x30**	79	48	12	67	27	20	**M12**	30	94
7308020	**MAP/79 M12x40**	79	48	12	67	27	20	**M12**	40	101
7308021	**MAP/79 M12x50**	79	48	12	67	27	20	**M12**	50	108
7308022	**MAP/79 M12x60**	79	48	12	67	27	20	**M12**	60	114
7308004	**MAP/79 M12x70**	79	48	12	67	27	20	**M12**	70	120
7348005	**MAP/100 M12x30**	100	60	12	85	33	25	**M12**	30	156
7348010	**MAP/100 M12x40**	100	60	12	85	33	25	**M12**	40	163
7348015	**MAP/100 M12x50**	100	60	12	85	33	25	**M12**	50	169
7348020	**MAP/100 M12x60**	100	60	12	85	33	25	**M12**	60	176
7348025	**MAP/100 M12x70**	100	60	12	85	33	25	**M12**	70	184
7348030	**MAP/100 M14x30**	100	60	12	85	33	25	**M14**	30	168
7348035	**MAP/100 M14x40**	100	60	12	85	33	25	**M14**	40	180
7348040	**MAP/100 M14x50**	100	60	12	85	33	25	**M14**	50	196
7348045	**MAP/100 M14x60**	100	60	12	85	33	25	**M14**	60	202
7348050	**MAP/100 M14x70**	100	60	12	85	33	25	**M14**	70	214
7348055	**MAP/100 M16x30**	100	60	12	85	33	25	**M16**	30	193
7348060	**MAP/100 M16x40**	100	60	12	85	33	25	**M16**	40	213
7348065	**MAP/100 M16x50**	100	60	12	85	33	25	**M16**	50	223
7348070	**MAP/100 M16x60**	100	60	12	85	33	25	**M16**	60	250
7348075	**MAP/100 M16x70**	100	60	12	85	33	25	**M16**	70	278

NOTE: Si forniscono, per quantità adeguate, in colori diversi.
For certain minimum quantities, custom colors available upon request.
Por cantidad apropiada, disponible también en colores diferentes.

GA/B

Maniglia a ripresa

Adjustable clamping lever / Manija ajustable

REACH COMPLIANT · RoHS COMPLIANT 2011/65/EU · ZAMAK

Descrizione

Inserto filettato in acciaio brunito.
Threaded burnished steel insert.
Inserto de acero pavonado roscado.

Materiale

Leva in lega di zinco, verniciata nera.
Cast zinc control lever, black varnished.
Palanca de aleación de zinc, pintada negra.

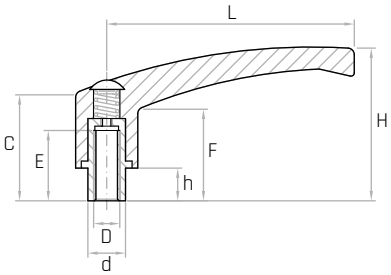

Codice	Modello	L mm	B mm	H mm	h mm	F mm	d mm	C mm	D	E mm	Peso gr.
7745005	**GA44/B M4**	44	52	36	5	21	9,5	23	**M4**	8	33
7745010	**GA44/B M5**	44	52	36	5	21	9,5	23	**M5**	8	35
7745015	**GA44/B M6**	44	52	36	5	21	9,5	23	**M6**	8	34
7745025	**GA65/B M6**	65	75	47	10	28	11,5	33	**M6**	11	72
7745030	**GA65/B M8**	65	75	47	10	28	11,5	33	**M8**	11	70
7745040	**GA80/B M10**	80	94	62	12	37	19	41	**M10**	18	167
7745045	**GA80/B M12**	80	94	62	12	37	19	41	**M12**	18	161
7745055	**GA94/B M12**	94	109	67	12	44	23	48	**M12**	24	315
7745060	**GA94/B M14**	94	109	67	12	44	23	48	**M14**	24	308
7745065	**GA94/B M16**	94	109	67	12	44	23	48	**M16**	24	298

NOTE: Si forniscono, per quantità adeguate, in colori diversi e con inserti a misura.
For certain minimum quantities, custom colors and tapped metal inserts available upon request.
Por cantidad apropiada, disponible también en colores diferentes y con insertos de distintas medidas.

GA/P

Maniglia a ripresa

Adjustable clamping lever / Manija ajustable

REACH COMPLIANT · RoHS COMPLIANT 2011/65/EU · ZAMAK

Descrizione

Inserto filettato in acciaio brunito.
Threaded burnished steel insert.
Inserto de acero pavonado roscado.

Materiale

Leva in lega di zinco, verniciata nera.
Cast zinc control lever, black varnished.
Palanca de aleación de zinc, pintada negra.

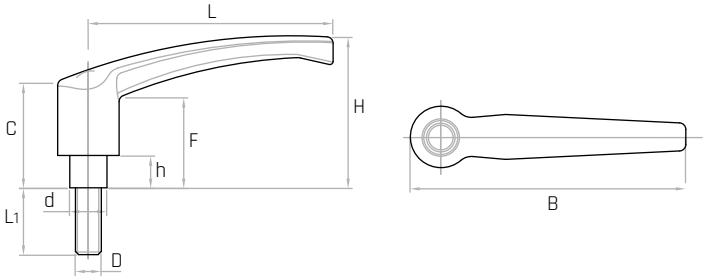

Codice	Modello	L mm	B mm	H mm	C mm	F mm	d mm	h mm	D	L1 mm	Peso gr.
7746010	**GA44/P M4x25**	44	52	36	23	21	9,5	5	**M4**	25	37
7746030	**GA44/P M5x30**	44	52	36	23	21	9,5	5	**M5**	30	40
7746050	**GA44/P M6x20**	44	52	36	23	21	9,5	5	**M6**	20	40
7746060	**GA44/P M6x30**	44	52	36	23	21	9,5	5	**M6**	30	42
7746100	**GA44/P M8x20**	44	52	36	23	21	9,5	5	**M8**	20	41
7746110	**GA44/P M8x30**	44	52	36	23	21	9,5	5	**M8**	30	43
7746130	**GA65/P M6x20**	65	75	47	33	28	11,5	10	**M6**	20	78
7746140	**GA65/P M6x30**	65	75	47	33	28	11,5	10	**M6**	30	80
7746180	**GA65/P M8x20**	65	75	47	33	28	11,5	10	**M8**	20	81
7746190	**GA65/P M8x30**	65	75	47	33	28	11,5	10	**M8**	30	84
7746200	**GA65/P M8x40**	65	75	47	33	28	11,5	10	**M8**	40	87
7746210	**GA65/P M8x50**	65	75	47	33	28	11,5	10	**M8**	50	90
7746220	**GA65/P M8x60**	65	75	47	33	28	11,5	10	**M8**	60	90
7746250	**GA65/P M10x30**	65	75	47	33	28	11,5	10	**M10**	30	90
7746260	**GA65/P M10x40**	65	75	47	33	28	11,5	10	**M10**	40	95
7746300	**GA80/P M10x20**	80	94	62	41	37	19	12	**M10**	20	189
7746310	**GA80/P M10x30**	80	94	62	41	37	19	12	**M10**	30	195
7746320	**GA80/P M10x40**	80	94	62	41	37	19	12	**M10**	40	198
7746330	**GA80/P M10x50**	80	94	62	41	37	19	12	**M10**	50	204
7746340	**GA80/P M10x60**	80	94	62	41	37	19	12	**M10**	60	210
7746370	**GA80/P M12x30**	80	94	62	41	37	19	12	**M12**	30	201
7746380	**GA80/P M12x40**	80	94	62	41	37	19	12	**M12**	40	208
7746390	**GA80/P M12x50**	80	94	62	41	37	19	12	**M12**	50	215
7746400	**GA80/P M12x60**	80	94	62	41	37	19	12	**M12**	60	222
7746430	**GA80/P M14x30**	80	94	62	41	37	19	12	**M14**	30	210
7746440	**GA80/P M14x40**	80	94	62	41	37	19	12	**M14**	40	218
7746450	**GA80/P M14x50**	80	94	62	41	37	19	12	**M14**	50	228
7746460	**GA80/P M14x60**	80	94	62	41	37	19	12	**M14**	60	238
7746510	**GA94/P M12x40**	94	109	67	48	44	23	12	**M12**	40	362
7746520	**GA94/P M12x50**	94	109	67	48	44	23	12	**M12**	50	369
7746560	**GA94/P M14x30**	94	109	67	48	44	23	12	**M14**	30	366
7746570	**GA94/P M14x40**	94	109	67	48	44	23	12	**M14**	40	374
7746580	**GA94/P M14x50**	94	109	67	48	44	23	12	**M14**	50	382
7746590	**GA94/P M14x60**	94	109	67	48	44	23	12	**M14**	60	390
7746620	**GA94/P M16x30**	94	109	67	48	44	23	12	**M16**	30	376
7746630	**GA94/P M16x40**	94	109	67	48	44	23	12	**M16**	40	389
7746640	**GA94/P M16x50**	94	109	67	48	44	23	12	**M16**	50	402
7746650	**GA94/P M16x60**	94	109	67	48	44	23	12	**M16**	60	415

NOTE: Si forniscono, per quantità adeguate, in colori diversi e con inserti a misura.
For certain minimum quantities, custom colors and threaded metal studs available upon request.
Por cantidad apropiada, disponible también en colores diferentes y con insertos de distintas medidas.

NM/B

Maniglia a ripresa

Adjustable clamping lever / Manija ajustable

REACH COMPLIANT · RoHS COMPLIANT 2011/65/EU · ZAMAK

Descrizione

Inserto filettato in acciaio brunito.
Threaded burnished steel insert.
Inserto de acero pavonado roscado.

Materiale

Leva in lega di zinco, verniciata nera.
Cast zinc control lever, black varnished.
Palanca de aleación de zinc, pintada negra.

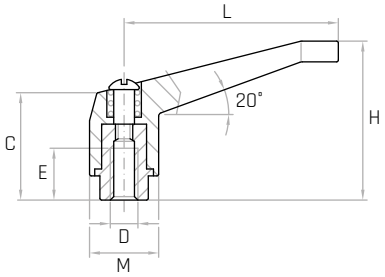

Codice	Modello	L mm	H mm	C mm	M mm	D	E mm	Peso gr.
7740005	**NM40/B M4**	40	29	24	16	**M4**	10	32
7740010	**NM40/B M5**	40	29	24	16	**M5**	10	32
7740015	**NM40/B M6**	40	29	24	16	**M6**	10	31
7740025	**NM63/B M6**	63	47	33	19	**M6**	13	65
7740030	**NM63/B M8**	63	47	33	19	**M8**	13	64
7740040	**NM81/B M10**	81	65	43	25	**M10**	19	166
7740045	**NM81/B M12**	81	65	43	25	**M12**	19	162
7740055	**NM106/B M12**	106	74	53	32	**M12**	24	316
7740065	**NM106/B M14**	106	74	53	32	**M14**	24	309
7740075	**NM106/B M16**	106	74	53	32	**M16**	24	299

NOTE: Si forniscono, per quantità adeguate, in colori diversi e con inserti a misura.
For certain minimum quantities, custom colors and tapped metal inserts available upon request.
Por cantidad apropiada, disponible también en colores diferentes y con insertos de distintas medidas.

NM/P

Maniglia a ripresa

Adjustable clamping lever / Manija ajustable

REACH COMPLIANT | RoHS COMPLIANT 2011/65/EU | ZAMAK

Descrizione

Inserto filettato in acciaio brunito.
Threaded burnished steel insert.
Inserto de acero pavonado roscado.

Materiale

Leva in lega di zinco, verniciata nera.
Cast zinc control lever, black varnished.
Palanca de aleación de zinc, pintada negra.

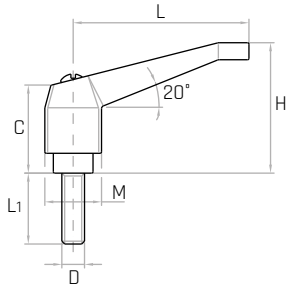

Codice	Modello	L mm	H mm	C mm	M mm	D	L1 mm	Peso gr.
7741005	**NM40/P M5x20**	40	29	24	16	**M5**	20	37
7741015	**NM40/P M5x30**	40	29	2440	16	**M5**	30	38
7741025	**NM40/P M6x20**	40	29	24	16	**M6**	20	37
7741035	**NM40/P M6x30**	40	29	24	16	**M6**	30	39
7741045	**NM63/P M6x20**	63	47	33	19	**M6**	20	73
7741055	**NM63/P M6x30**	63	47	33	19	**M6**	30	75
7741060	**NM63/P M6x40**	63	47	33	19	**M6**	40	80
7741065	**NM63/P M8x20**	63	47	33	19	**M8**	20	75
7741075	**NM63/P M8x30**	63	47	33	19	**M8**	30	79
7741085	**NM63/P M8x40**	63	47	33	19	**M8**	40	81
7741095	**NM63/P M8x50**	63	47	33	19	**M8**	50	85
7741105	**NM81/P M10x20**	81	65	43	25	**M10**	20	190
7741115	**NM81/P M10x30**	81	65	43	25	**M10**	30	196
7741125	**NM81/P M10x40**	81	65	43	25	**M10**	40	199
7741135	**NM81/P M10x50**	81	65	43	25	**M10**	50	205
7741145	**NM81/P M10x60**	81	65	43	25	**M10**	60	211
7741155	**NM81/P M12x20**	81	65	43	25	**M12**	20	194
7741165	**NM81/P M12x30**	81	65	43	25	**M12**	30	202
7741175	**NM81/P M12x40**	81	65	43	25	**M12**	40	209
7741185	**NM81/P M12x50**	81	65	43	25	**M12**	50	216
7741195	**NM81/P M12x60**	81	65	43	25	**M12**	60	223
7741205	**NM106/P M14x30**	106	74	53	32	**M14**	30	367
7741215	**NM106/P M14x40**	106	74	53	32	**M14**	40	377
7741225	**NM106/P M14x50**	106	74	53	32	**M14**	50	383
7741235	**NM106/P M14x60**	106	74	53	32	**M14**	60	396
7741245	**NM106/P M16x30**	106	74	53	32	**M16**	30	376
7741255	**NM106/P M16x40**	106	74	53	32	**M16**	40	390
7741265	**NM106/P M16x50**	106	74	53	32	**M16**	50	403
7741275	**NM106/P M16x60**	106	74	53	32	**M16**	60	416

NOTE: Si forniscono, per quantità adeguate, in colori diversi e con inserti a misura.
For certain minimum quantities, custom colors and threaded metal studs available upon request.
Por cantidad apropiada, disponible también en colores diferentes y con insertos de distintas medidas.

J/B

Maniglia a ripresa

Adjustable clamping lever / Manija ajustable

REACH COMPLIANT · RoHS COMPLIANT 2011/65/EU · ZAMAK

Descrizione

Inserto filettato in acciaio brunito.
Threaded burnished steel insert.
Inserto de acero pavonado roscado.

Materiale

Leva in lega di zinco, verniciata nera.
Cast zinc control lever, black varnished.
Palanca de aleación de zinc, pintada negra.

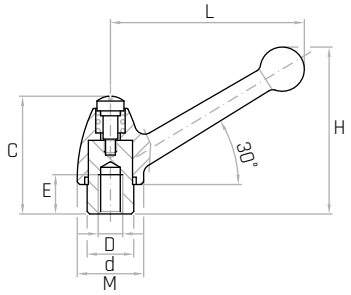

Codice	Modello	L mm	H mm	C mm	M mm	d mm	D	E mm	Peso gr.
7716005	**J39/B M4**	40	34	26	16	10	**M4**	9	24
7716010	**J39/B M5**	40	34	26	16	10	**M5**	9	23
7716020	**J59/B M6**	59	54	34	19	12	**M6**	13	59
7716025	**J59/B M8**	59	54	34	19	12	**M8**	13	57
7716035	**J79/B M10**	79	69	48	27	19	**M10**	17	152
7716040	**J79/B M12**	79	69	48	27	19	**M12**	17	146
7716050	**J96/B M14**	101	78	56	32	23	**M14**	23	244
7716055	**J96/B M16**	101	78	56	32	23	**M16**	23	235

NOTE: Si forniscono, per quantità adeguate, in colori diversi e con inserti a misura.
For certain minimum quantities, custom colors and tapped metal inserts available upon request.
Por cantidad apropiada, disponible también en colores diferentes y con insertos de distintas medidas.

J/P

Maniglia a ripresa

Adjustable clamping lever / Manija ajustable

REACH COMPLIANT | RoHS COMPLIANT 2011/65/EU | ZAMAK

Descrizione

Inserto filettato in acciaio brunito.
Threaded burnished steel insert.
Inserto de acero pavonado roscado.

Materiale

Leva in lega di zinco, verniciata nera.
Cast zinc control lever, black varnished.
Palanca de aleación de zinc, pintada negra.

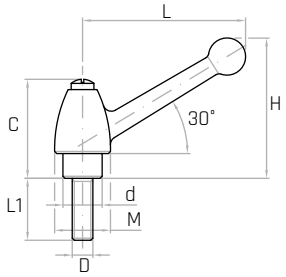

Codice	Modello	L mm	H mm	C mm	d mm	M mm	D	L1 mm	Peso gr.
7717010	**J39/P M4x25**	40	34	26	10	16	**M4**	25	26
7717015	**J39/P M5x20**	40	34	26	10	16	**M5**	20	28
7717025	**J39/P M5x30**	40	34	26	10	16	**M5**	30	29
7717040	**J59/P M6x20**	59	54	34	12	19	**M6**	20	65
7717045	**J59/P M6x25**	59	54	34	12	19	**M6**	25	66
7717050	**J59/P M6x30**	59	54	34	12	19	**M6**	30	67
7717060	**J59/P M6x40**	59	54	34	12	19	**M6**	40	68
7717070	**J59/P M6x50**	59	54	34	12	19	**M6**	50	70
7717085	**J59/P M8x20**	59	54	34	12	19	**M8**	20	68
7717090	**J59/P M8x25**	59	54	34	12	19	**M8**	25	69
7717095	**J59/P M8x30**	59	54	34	12	19	**M8**	30	71
7717105	**J59/P M8x40**	59	54	34	12	19	**M8**	40	74
7717115	**J59/P M8x50**	59	54	34	12	19	**M8**	50	78
7717125	**J79/P M10x20**	79	69	48	19	27	**M10**	20	174
7717135	**J79/P M10x30**	79	69	48	19	27	**M10**	30	180
7717145	**J79/P M10x40**	79	69	48	19	27	**M10**	40	183
7717155	**J79/P M10x50**	79	69	48	19	27	**M10**	50	189
7717165	**J79/P M10x60**	79	69	48	19	27	**M10**	60	194
7717175	**J79/P M12x20**	79	69	48	19	27	**M12**	20	178
7717185	**J79/P M12x30**	79	69	48	19	27	**M12**	30	186
7717195	**J79/P M12x40**	79	69	48	19	27	**M12**	40	193
7717205	**J79/P M12x50**	79	69	48	19	27	**M12**	50	200
7717215	**J79/P M12x60**	79	69	48	19	27	**M12**	60	207
7717230	**J96/P M14x30**	101	78	56	23	32	**M14**	30	303
7717240	**J96/P M14x40**	101	78	56	23	32	**M14**	40	313
7717250	**J96/P M14x50**	101	78	56	23	32	**M14**	50	319
7717260	**J96/P M14x60**	101	78	56	23	32	**M14**	60	332
7717270	**J96/P M16x30**	101	78	56	23	32	**M16**	30	311
7717280	**J96/P M16x40**	101	78	56	23	32	**M16**	40	325
7717290	**J96/P M16x50**	101	78	56	23	32	**M16**	50	339
7717300	**J96/P M16x60**	101	78	56	23	32	**M16**	60	351
7717310	**J96/P M16x80**	101	78	56	23	32	**M16**	80	375

NOTE: Si forniscono, per quantità adeguate, in colori diversi e con inserti a misura.
For certain minimum quantities, custom colors and threaded metal studs available upon request.
Por cantidad apropiada, disponible también en colores diferentes y con insertos de distintas medidas.

WZ/B

Maniglia a ripresa

Adjustable clamping lever / Manija ajustable

REACH COMPLIANT · RoHS COMPLIANT 2011/65/EU · ZAMAK

Descrizione

Inserto filettato in acciaio brunito.
Threaded burnished steel insert.
Inserto de acero pavonado roscado.

Materiale

Leva in lega di zinco, verniciata nera.
Cast zinc control lever, black varnished.
Palanca de aleación de zinc, pintada negra.

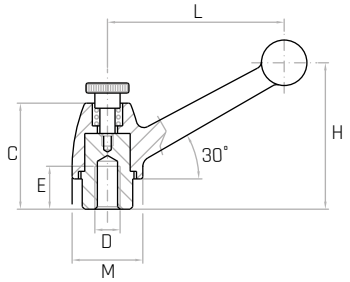

Codice	Modello	L mm	H mm	C mm	M mm	D	E mm	Peso gr.
7742005	**WZ40/B M4**	36	31	22	16	**M4**	9	25
7742010	**WZ40/B M5**	36	31	22	16	**M5**	9	24
7742015	**WZ40/B M6**	36	31	22	16	**M6**	9	23
7742030	**WZ60/B M6**	54	46	32	18	**M6**	13	63
7742035	**WZ60/B M8**	54	46	32	18	**M8**	13	61
7742050	**WZ82/B M10**	71	60	43	26	**M10**	17	161
7742055	**WZ82/B M12**	71	60	43	26	**M12**	17	155
7742070	**WZ102/B M14**	91	72	51	32	**M14**	23	253
7742075	**WZ102/B M16**	91	72	51	32	**M16**	23	344

NOTE: Si forniscono, per quantità adeguate, in colori diversi e con inserti a misura.
For certain minimum quantities, custom colors and tapped metal inserts available upon request.
Por cantidad apropiada, disponible también en colores diferentes y con insertos de distintas medidas.

WZ/P

Maniglia a ripresa

Adjustable clamping lever / Manija ajustable

REACH COMPLIANT · RoHS COMPLIANT 2011/65/EU · ZAMAK

Descrizione

Inserto filettato in acciaio brunito.
Threaded burnished steel insert.
Inserto de acero pavonado roscado.

Materiale

Leva in lega di zinco, verniciata nera.
Cast zinc control lever, black varnished.
Palanca de aleación de zinc, pintada negra.

Codice	Modello	L mm	H mm	C mm	M mm	D	L1 mm	Peso gr.
7743015	**WZ40/P M5x30**	36	31	22	16	**M5**	30	30
7743045	**WZ40/P M6x30**	36	31	22	16	**M6**	30	30
7743070	**WZ60/P M6x30**	54	46	32	18	**M6**	30	71
7743090	**WZ60/P M8x30**	54	46	32	18	**M8**	30	75
7743100	**WZ60/P M8x40**	54	46	32	18	**M8**	40	78
7743110	**WZ60/P M8x50**	54	46	32	18	**M8**	50	82
7743135	**WZ82/P M10x30**	71	60	43	26	**M10**	30	189
7743145	**WZ82/P M10x40**	71	60	43	26	**M10**	40	192
7743155	**WZ82/P M10x50**	71	60	43	26	**M10**	50	198
7743165	**WZ82/P M10x60**	71	60	43	26	**M10**	60	203
7743175	**WZ82/P M12x20**	71	60	43	26	**M12**	20	187
7743185	**WZ82/P M12x30**	71	60	43	26	**M12**	30	195
7743195	**WZ82/P M12x40**	71	60	43	26	**M12**	40	202
7743205	**WZ82/P M12x50**	71	60	43	26	**M12**	50	209
7743215	**WZ82/P M12x60**	71	60	43	26	**M12**	60	216
7743240	**WZ102/P M14x40**	91	72	51	32	**M14**	40	322
7743250	**WZ102/P M14x50**	91	72	51	32	**M14**	50	328
7743280	**WZ102/P M16x40**	91	72	51	32	**M16**	40	334
7743290	**WZ102/P M16x50**	91	72	51	32	**M16**	50	348

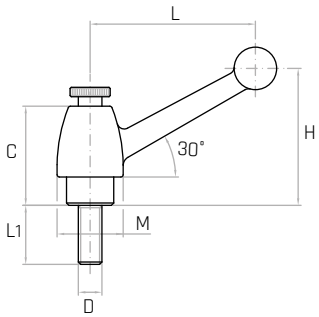

NOTE: Si forniscono, per quantità adeguate, in colori diversi e con inserti a misura.
For certain minimum quantities, custom colors and tapped metal inserts available upon request.
Por cantidad apropiada, disponible también en colores diferentes y con insertos de distintas medidas.

NTC/B

Maniglia a ripresa

Adjustable clamping lever / Manija ajustable

REACH COMPLIANT · RoHS COMPLIANT 2011/65/EU · ZAMAK

Descrizione

Pomolo a sfera in duroplasto nero.
Black phenolic plastic ball knob.
Pomo esfèrico de duroplástico negro.

Materiale

Maniglia in acciaio nero brunito.
Black burnished steel clamping lever.
Empuñadura de acero negro pavonado.

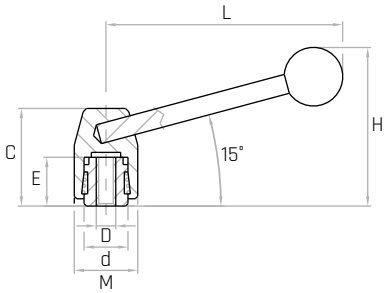

Codice	Modello	L mm	H mm	C mm	M mm	d mm	D	E mm	Peso gr.
7720020	**NTC80/B M6**	84	53	32	22	14	**M6**	19	91
7720025	**NTC80/B M8**	84	53	32	22	14	**M8**	19	104
7720035	**NTC100/B M10**	103	62	38	26	18	**M10**	21	157
7720040	**NTC100/B M12**	103	62	38	26	18	**M12**	21	150
7720050	**NTC120/B M14**	114	75	45	32	22	**M14**	24	270
7720055	**NTC120/B M16**	114	75	45	32	22	**M16**	24	260
7720065	**NTC140/B M16**	148	88	54	38	28	**M16**	30	461
7720070	**NTC140/B M18**	148	88	54	38	28	**M18**	30	451
7720071	**NTC140/B M20**	148	88	54	38	28	**M20**	30	450

NOTE: Si forniscono, per quantità adeguate, con inserto a misura.
For certain minimum quantities, tapped metal inserts available upon request.
Por cantidad apropiada, disponible también en colores diferentes.

E

Maniglia fissa

Clamping lever / Manilla fija

REACH COMPLIANT · RoHS COMPLIANT 2011/65/EU · ZAMAK

Descrizione

Pomolo a sfera in duroplasto nero.
Black phenolic plastic ball knob.
Pomo esfèrico de duroplástico negro.

Materiale

Maniglia in zama nera, finitura opaca.
Black mat cast zinc clamping lever.
Empuñadura de zamak negra, acabado mate.

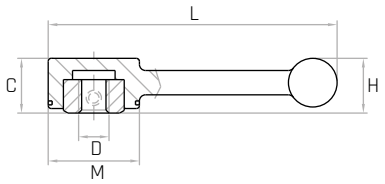

Codice	Modello	L mm	H mm	C mm	M mm	D	Peso gr.
7744005	**E89 M8**	89	21	17	28	**M8**	100
7744010	**E89 M10**	89	21	17	28	**M10**	90
7744020	**E113 M10**	113	28	23	34	**M10**	170
7744025	**E113 M12**	113	28	23	34	**M12**	176
7744030	**E113 M14**	113	28	23	34	**M14**	166

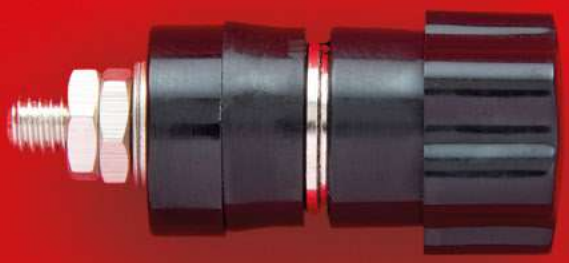

GAMM

Accessori elettrici

Electrical accessories
Accesorios electricos

HANDLE QUALITY

BAM

Morsettiera

Terminal Block / Regleta

REACH COMPLIANT · RoHS COMPLIANT 2011/65/EU · PF · +130 -20

Descrizione

Morsetti in ottone a base quadra.
Square based brass terminals.
Bornes de latón de base cuadrada.

Materiale

Aminoplastico speciale grigio. Approvato da U.L. Americana. Alto potere dielettrico. Resistente alle correnti striscianti. Classe di isolamento E.
Grey melamine plastic. U.L. certficated. Electrical insulation class E.
Aminoplástico especial gris. Aprobado por U.L. americana.
Clase de aislamiento E.

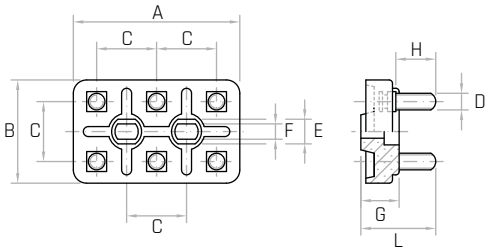

Codice	Modello	A mm	B mm	C mm	G mm	L mm	D	H mm	F mm	E mm
6216005	**BAM/5**	56	36	20	13	29	**M5**	15	5,5	10
6217005	**BAM/6**	70	45	25	16,5	32	**M6**	17	6,5	11
6218005	**BAM/8**	96	61	35	20	40	**M8**	22	9	13,5

NOTE: A richiesta vengono prodotte anche in duroplasto nero, rinforzato con fibre di vetro. Classe di isolamento H.
For certain minimum quantities, available in black fiber reinforced phenolic plastic upon request. Electrical insulation class H.
Por cantidad apropriada se producen también de duroplástico negro reforzado con fibra de vidrio. Clase de aislamiento H.

BAM Accessori

BAM Accessories

Auxiliares BAM

REACH COMPLIANT · RoHS COMPLIANT 2011/65/EU

Descrizione

Per morsettiere modello BAM.
For BAM terminal blocks.
Para regletas modelo BAM.

Materiale

Ottone.
Brass.
Latón.

Codice	Modello	A mm	B mm	S mm	H mm
	BAM/5				
6216025	**Rondelle - Washers - Arandelas**	**Ø5,5**	11	0,5	-
6216015	**Ponti - Jumpers - Puentes**	**Ø5,5**	10	0,5	20
6216020	**Dadi - Nuts - Tuercas DIN 439**	**M5**	8	2,7	-
	BAM/6				
6217025	**Rondelle - Washers - Arandelas**	**Ø6,2**	13	0,5	-
6217015	**Ponti - Jumpers - Puentes**	**Ø6,5**	12	1	25
6217020	**Dadi - Nuts - Tuercas DIN 439**	**M6**	10	3,2	-
	BAM/8				
6218025	**Rondelle - Washers - Arandelas**	**Ø8,2**	16	0,8	-
6218015	**Ponti - Jumpers - Puentes**	**Ø8,2**	15	1,5	5
6218020	**Dadi - Nuts - Tuercas DIN 439**	**M8**	13	4	-

NOTE: Ogni morsettiera comprende: 6 rondelle - 3 ponti - 12 dadi.
Each terminal includes: 6 washers - 3 jumpers - 12 nuts.
Cada regleta incluye: 6 arandelas - 3 puentes - 12 tuercas.

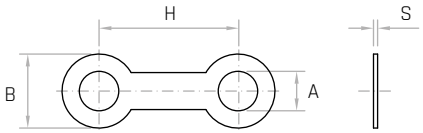

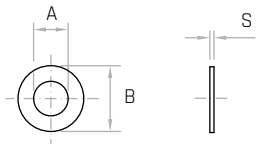

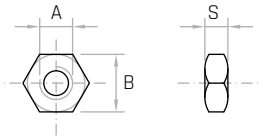

BAM/T

Morsettiera
Terminal Block / Regleta

REACH COMPLIANT | RoHS COMPLIANT 2011/65/EU | PF | +130 -20

Descrizione
Morsetti in ottone a base tonda.
Round based brass terminals.
Bornes de latón de base redonda.

Materiale
Approvato da U.L. Americana. Aminoplastico speciale grigio. Alto potere dielettrico. Resistente alle correnti striscianti. Classe di isolamento E.
Grey melamine plastic. U.L. certificated. Electrical insulation class E.
Aminoplástico especial gris. Aprobado por U.L. americana.
Clase de aislamiento E.

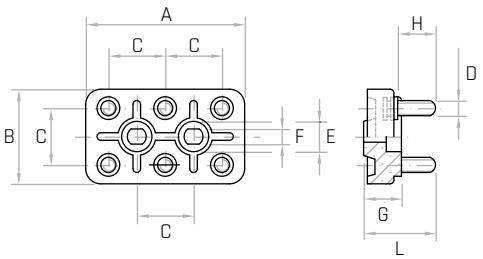

Codice	Modello	A mm	B mm	C mm	G mm	L mm	D	H mm	F mm	E mm
8100132	**BAM/3/T**	40	25	15	12	23	**M4**	10	4,5	9
8100909	**BAM/4/T**	50	32	18	12	23	**M4**	10	4,5	9

NOTE: A richiesta vengono prodotte anche in duroplasto nero, rinforzato con fibre di vetro. Classe di isolamento H.
For certain minimum quantities, available in black fiber reinforced phenolic plastic upon request. Electrical insulation class H.
Por cantidad apropriada se producen también de duroplástico negro reforzado con fibra de vidrio. Clase de aislamiento H.

BAM/T Accessori

BAM/T Accessories
Auxiliares BAM/T

REACH COMPLIANT | RoHS COMPLIANT 2011/65/EU

Descrizione
Per morsettiere modello BAM/T.
For BAM/T terminal blocks.
Para regletas modelo BAM/T.

Materiale
Ottone.
Brass.
Latón.

Codice	Modello	A mm	B mm	S mm	H mm
	BAM/3/T				
6214025	**Rondelle - Washers -Arandelas**	**Ø4,2**	8	0,5	-
8800039	**Ponti - Jumpers - Puentes**	**Ø4,5**	8	0,5	15
6214020	**Dadi - Nuts - Tuercas DIN 439**	**M4**	7	2,3	-
	BAM/4/T				
6214025	**Rondelle - Washers - Arandelas**	**Ø4,2**	8	0,5	-
6214015	**Ponti - Jumpers - Puentes**	**Ø4,5**	9	0,5	18
6214020	**Dadi - Nuts - Tuercas DIN 439**	**M4**	7	2,3	-

NOTE: Ogni morsettiera comprende: 6 rondelle - 3 ponti - 12 dadi.
Each terminal includes: 6 washers - 3 jumpers - 12 nuts.
Cada regleta incluye: 6 arandelas - 3 puentes - 12 tuercas.

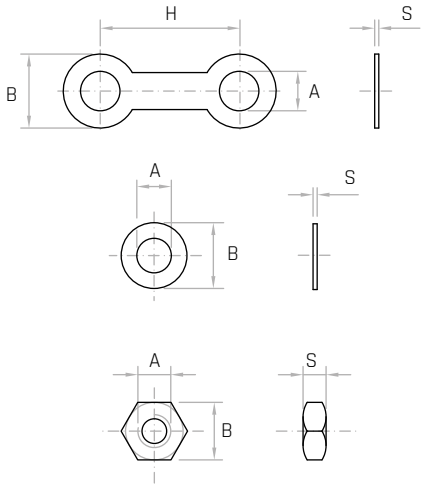

BM

Morsettiera
Terminal Block / Regleta

REACH COMPLIANT | RoHS COMPLIANT 2011/65/EU | PF | +130 -20

Descrizione
Morsetti in ottone a base tonda.
Round based brass terminals.
Bornes de latón de base rodonda.

Materiale
Resina fenolica con carica minerale, colore fibra. Alto potere dielettrico. Classe di isolamento E.
Brown mineral filled phenolic plastic. Insulation class E.
Resina fenólica con carga mineral color fibra. Clase de aislamiento E.

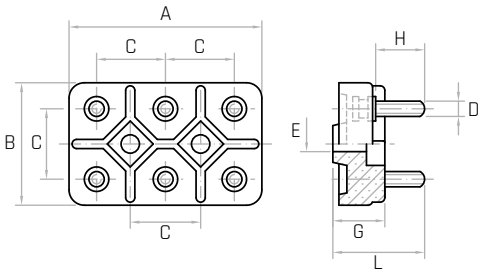

Codice	Modello	A mm	B mm	C mm	G mm	L mm	D	H mm	E mm
6210005	**BM/4**	54	34	20	15	25	**M4**	12	6,3

NOTE: Tipo unificato, tabella DIN 46294.
Unified type, chart DIN 46294.
Tipo unificado tabla DIN 46294.

6

BM Accessori

BM Accessories
Auxiliares BM

REACH COMPLIANT | RoHS COMPLIANT 2011/65/EU

Descrizione
Per morsettiere modello BM.
For BM terminal blocks.
Para regletas modelo BM.

Materiale
Ottone.
Brass.
Latón.

Codice	Modello	A mm	B mm	S mm	H mm
	BM/4				
6214025	**Rondelle - Washers - Arandelas**	**Ø4,2**	8	0,5	-
6214015	**Ponti - Jumpers - Puentes**	**Ø4,8**	9	0,5	20
6214020	**Dadi - Nuts - Tuercas DIN 439**	**M4**	7	2,3	-

NOTE: Ogni morsettiera comprende: 6 rondelle - 3 ponti - 12 dadi.
Each terminal includes: 6 washers - 3 jumpers - 12 nuts.
Cada regleta incluye: 6 arandelas - 3 puentes - 12 tuercas.

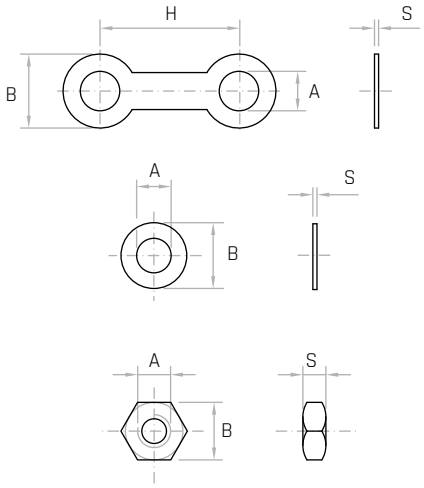

RO

Coppia rondelle
Washers / Arandelas

REACH COMPLIANT | RoHS COMPLIANT 2011/65/EU | PA6 | +130 -30

Materiale

Tecnopolimero nero, rinforzato con fibre di vetro.
Black thermoplastic, glass fiber reinforced.
Termoplástico negro, renforzado con fibra de vidrio.

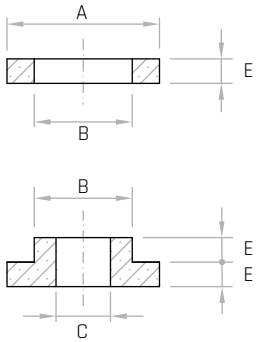

Codice	Modello	A mm	B mm	C mm	E mm
6318005	**RO/1 Ø8**	28	18	**Ø8**	4,5
6318010	**RO/1 Ø10**	28	18	**Ø10**	4,5
6318015	**RO/2 Ø12,5**	35	18	**Ø12,5**	4,5

6

RO

Coppia rondelle
Washers / Arandelas

REACH COMPLIANT | RoHS COMPLIANT 2011/65/EU | PF | +130 -20

Materiale

Duroplasto nero o rosso.
Black or red phenolic plastic.
Duroplástico negro o rojo.

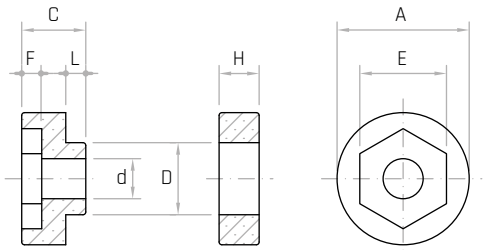

Codice	Modello	A mm	d mm	E mm	D mm	H mm	F mm	L mm	C mm	Colore
6219004	**RO/3 Ø6,5**	20	**Ø6,5**	10,5	Ø10,5	5	3	4	12,5	●
6219005	**RO/3 Ø6,5**	20	**Ø6,5**	10,5	Ø10,5	5	3	4	12,5	●
6219009	**RO/4 Ø8**	32	**Ø8**	14,5	Ø18	11	3	5	16	●
6219010	**RO/4 Ø8**	32	**Ø8**	14,5	Ø18	11	3	5	16	●
6219015	**RO/4 Ø10**	32	**Ø10**	17,5	Ø18	11	3	5	16	●
6219020	**RO/4 Ø12**	32	**Ø12**	19,5	Ø18	11	3	5	16	●

M/43

Morsetto serrafilo

Cable clamp / Abrazadera de cables

REACH COMPLIANT | RoHS COMPLIANT 2011/65/EU | PA66 | +130 -30

Descrizione

Corpo in ottone nichelato.
Nickel plated brass body.
Cuerpo de latón niquelado.

Materiale

Tecnopolimero nero o rosso, rinforzato con fibre di vetro.
Black or red thermoplastic, glass fiber reinforced.
Termoplástico negro o rojo, renforzado con fibra de vidrio.

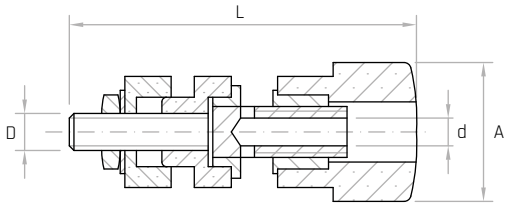

Codice	Modello	A mm	L mm	d mm	D	Colore
6319005	**M/43**	15	43	**Ø4**	M4	●
6319010	**M/43**	15	43	**Ø4**	M4	●

M/59

Morsetto serrafilo

Cable clamp / Abrazadera de cables

REACH COMPLIANT | RoHS COMPLIANT 2011/65/EU | PA66 | +130 -30

Descrizione

Corpo in ottone nichelato.
Nickel plated brass body.
Cuerpo de latón niquelado.

Materiale

Tecnopolimero nero o rosso, rinforzato con fibre di vetro.
Black or red thermoplastic, glass fiber reinforced.
Termoplástico negro o rojo, renforzado con fibra de vidrio.

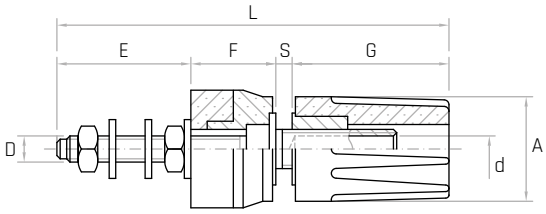

Codice	Modello	A mm	d mm	D	E mm	F mm	S mm	G mm	L mm	Colore
6319015	**M/59**	16	**Ø4**	M4	19	13	2,5	24,5	59	●
6319020	**M/59**	16	**Ø4**	M4	19	13	2,5	24,5	59	●

VMS

Morsetto serrafilo

Cable clamp / Abrazadera de cables

REACH COMPLIANT | RoHS COMPLIANT 2011/65/EU | PF | +130 -20

Descrizione

Corpo in acciaio zincato.
Zinc plated steel body.
Cuerpo de acero galvanizado.

Materiale

Duroplasto nero o rosso.
Black or red phenolic plastic.
Duroplático negro o rojo.

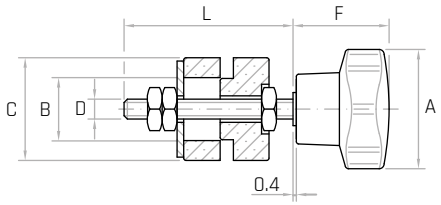

Codice	Modello	A mm	B mm	C mm	D	F mm	L mm	Colore
6220005	**VMS/20**	20	11	20	**M6**	16	47	●
6220010	**VMS/20**	20	11	20	**M6**	16	47	●
6220015	**VMS/40**	40	18	32	**M8**	28	50	●
6220020	**VMS/40**	40	18	32	**M8**	28	50	●
6220025	**VMS/40**	40	18	32	**M10**	28	50	●
6220030	**VMS/40**	40	18	32	**M10**	28	50	●
6220035	**VMS/50**	50	18	32	**M12**	32	50	●
6220040	**VMS/50**	50	18	32	**M12**	32	50	●

GAMM

Utensileria

Tools
Estampaciòn

Manico tecnopolimero brevettato

Patented thermoplastic shaft
Mango de tecnopolímero patentado

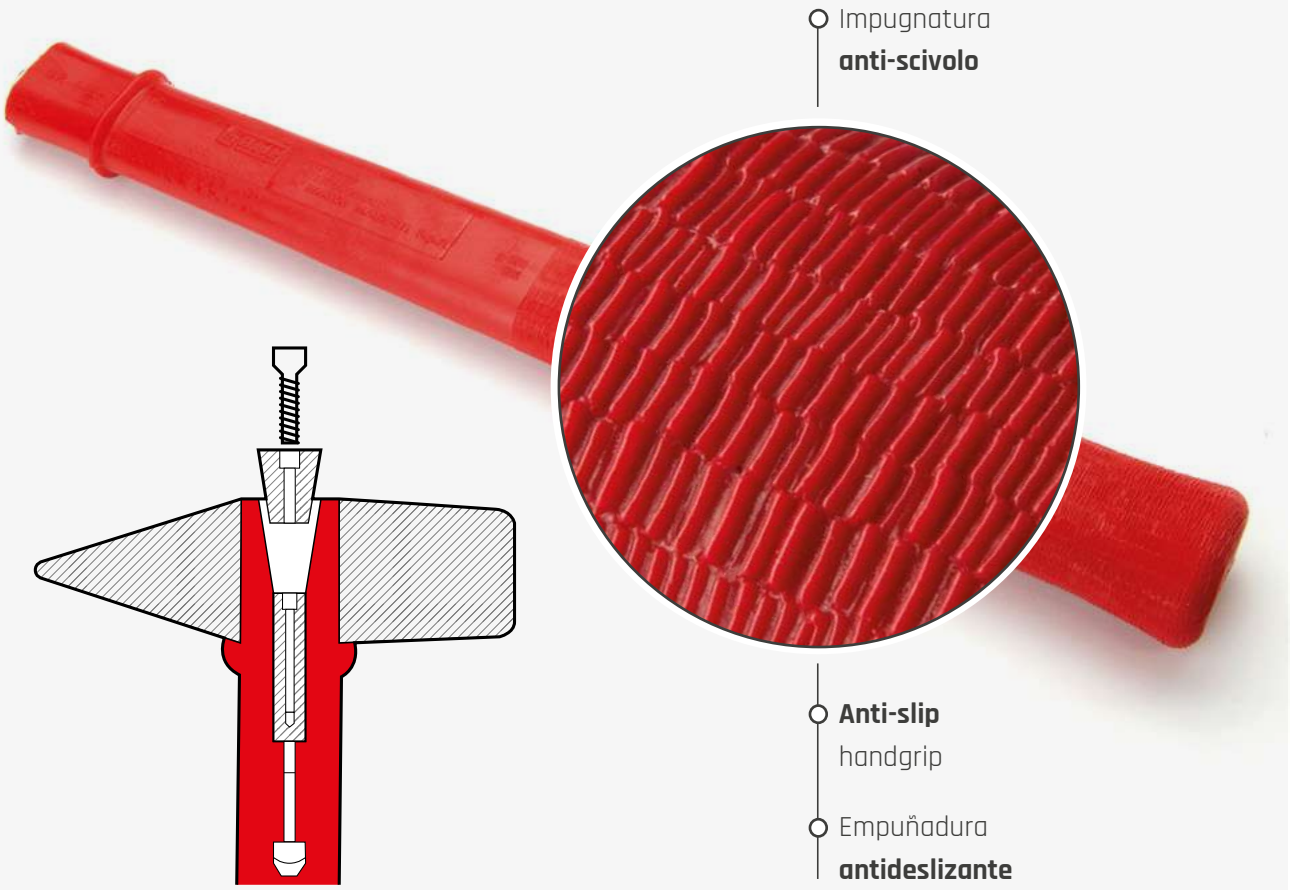

Manico con inserto metallico di ancoraggio brevettato.

Bloccaggio completato da un cono con vite a brugola che si aggancia per avvitamento all'inserto di ancoraggio evitando lo sfilamento del battente.

Occhio unificato a tabella:
- **DIN 1041** per i martelli
- **DIN 6475** per le mazzette

Patented shaft with anchoring metallic insert.

Key-locking system completed with a cone with Allen screw which attaches to the anchoring insert by screwing, to avoid the knocker slippage.

Unified eye:
- **DIN 1041** for hammers
- **DIN 6475** for sledge-hammers

Mango con inserto metálico de anclaje patentado.

Bloqueo completado por un cono con un tornillo de cabeza Allen que se engancha por medio de atornillamento al inserto de anclaje, evitando que la cabeza del martillo se quite.

Ojo unificado:
- **DIN 1041** para martillos
- **DIN 6475** para macetas cuadradas

Martello

Martello
Hammer / Martillo

REACH COMPLIANT | RoHS COMPLIANT 2011/65/EU | PP | +110 -20

Descrizione
Battente in acciaio temperato e levigato. Tempera ad induzione. Manico in plastica pieno brevettato.
Hardened and smooth steel hammer.
Martillo de acero recocido y pulido.

Materiale
Resina termoplastica rossa.
Red thermoplastic resin.
Resina termoplástica roja.

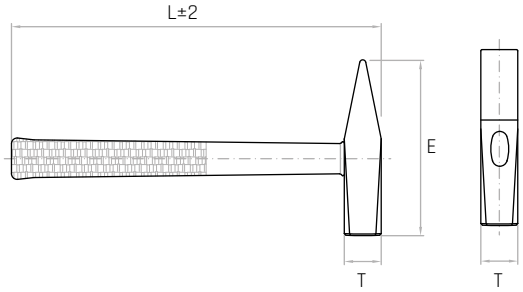

Codice	Modello	T mm	E mm	L mm	Peso gr.
6605005	**martello gr. 200**	19	**95**	274	302
6605010	**martello gr. 300**	23	**105**	290	430
6605015	**martello gr. 400**	25	**112**	297	525
6605020	**martello gr. 500**	27	**118**	306	635
6605025	**martello gr. 600**	29	**122**	306	757
6605030	**martello gr. 800**	33	**130**	322	1015
6605035	**martello gr. 1000**	36	**135**	349	1223
6605045	**martello gr. 1500**	42	**145**	314	1721
6605050	**martello gr. 2000**	47	**155**	314	2222

NOTE: Bloccaggio brevettato N. 8558/63.
Locking patent N. 8558/63.
Bloque patentado N. 8558/63.

Manico Martello

Manico per martelli
Shaft for hammers
Mango para martillos

REACH COMPLIANT | RoHS COMPLIANT 2011/65/EU | PP | +110 -20

Descrizione
Inserto metallico di ancoraggio incorporato, bloccaggio completato da un cono con vite a brugola che si inserisce per avvitamento all'inserto di ancoraggio. Evita lo sfilamento della parte battente. Assorbe il contraccolpo. Occhio unificato a tabella DIN 1041 per i martelli.
Unified eye hammer DIN 1041.
Ojo unificado DIN 1041.

Materiale
Resina termoplastica rossa.
Red thermoplastic resin.
Resina termoplástica roja.

Codice	Modello	occhio DIN 1041 m mm	occhio DIN 1041 n mm	l1 mm	L mm	Peso gr.
6602005	**manico martello gr. 200**	18	10	18	274	98
6602010	**manico martello gr. 300**	20	11	22	290	123
6602015	**manico martello gr. 400**	25	14	25	297	139
6602020	**manico martello gr. 500**	25	14	26	306	155
6602025	**manico martello gr. 600**	26	15	27	306	158
6602030	**manico martello gr. 800**	28	16	32	322	236
6602035	**manico martello gr. 1000**	30	17	34	349	258
6602040	**manico martello gr. 1250**	32	18	35	351	260
6602045	**manico martello gr. 1500**	32	18	41	314	278
6602050	**manico martello gr. 2000**	36	20	45	314	290

NOTE: Bloccaggio brevettato N. 8558/63.
Locking patent N. 8558/63.
Bloque patentado N. 8558/63.

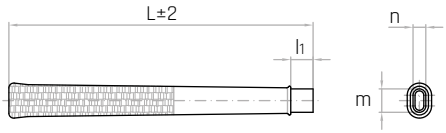

Mazzuola

Mazzuola
Mallet / Mazo

REACH COMPLIANT | RoHS COMPLIANT 2011/65/EU | PP | +110 -20

Descrizione
Corpo in ghisa ad elevate caratteristiche meccaniche, resistente agli urti; lavorato d'utensile per applicazioni di battenti in materiali vari. Occhio che consente l'inserimento del manico con bloccaggio del corpo in modo razionale e tale da evitare lo sfilamento.

Materiale
Manico in polietilene, corpo in ghisa e battente in plastica.
Plastic shaft, cast iron central body and plastic knocker.
Mango de polietileno, cuerpo central de hierro fundido y cabeza de plástico.

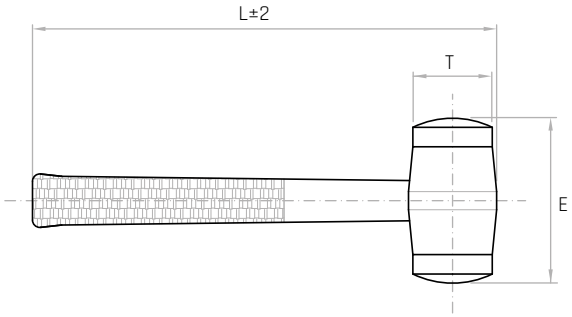

Codice	Modello	T mm	E mm	L mm	Peso gr.
6607005	**mazzuola Ø30 plastica**	30	**75**	275	342
6607010	**mazzuola Ø40 plastica**	40	**90**	295	602
6607015	**mazzuola Ø45 plastica**	45	**95**	305	747
6607020	**mazzuola Ø50 plastica**	50	**100**	320	1040
6607025	**mazzuola Ø55 plastica**	55	**100**	350	1216

NOTE: Bloccaggio brevettato N. 8558/63.
Locking patent N. 8558/63.
Bloque patentado N. 8558/63.

7

Mazzuola

Mazzuola
Mallet / Mazo

IN ESAURIMENTO

REACH COMPLIANT | RoHS COMPLIANT 2011/65/EU | PP | +110 -20

Descrizione
Corpo in ghisa ad elevate caratteristiche meccaniche, resistente agli urti; lavorato d'utensile per applicazioni di battenti in materiali vari. Occhio che consente l'inserimento del manico con bloccaggio del corpo in modo razionale e tale da evitare lo sfilamento.

Materiale
Manico in polietilene, corpo in ghisa e battente in rame.
Plastic shaft, cast iron central body and copper knocker.
Mango de polietileno, cuerpo central de hierro fundido y cabeza de cobre.

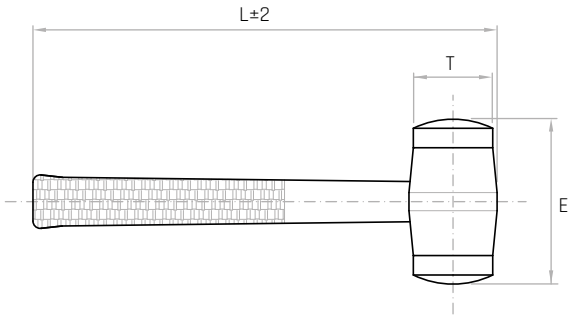

Codice	Modello	T mm	E mm	L mm	Peso gr.
6607095	**mazzuola Ø30 rame**	30	**70**	275	486
6607100	**mazzuola Ø40 rame**	40	**85**	295	899
6607105	**mazzuola Ø45 rame**	45	**90**	305	1153
6607110	**mazzuola Ø50 rame**	50	**95**	320	1613
6607115	**mazzuola Ø55 rame**	55	**100**	350	1960

NOTE: Bloccaggio brevettato N. 8558/63.
Locking patent N. 8558/63.
Bloque patentado N. 8558/63.

Manico Mazzuola

Manico per mazzuole
Shaft for mallets
Mango para mazos

REACH COMPLIANT | RoHS COMPLIANT 2011/65/EU | PP | +110 -20

Descrizione
Inserto metallico di ancoraggio incorporato, bloccaggio completato da un cono con vite a brugola che si inserisce per avvitamento all'inserto di ancoraggio. Evita lo sfilamento della parte battente. Assorbe il contraccolpo.

Materiale
Resina termoplastica rossa.
Red thermoplastic resin.
Resina termoplástica roja.

Codice	Modello	m mm	n mm	L mm	Peso gr.
6601005	**manico mazzuola Ø30**	18	10	**275**	120
6601010	**manico mazzuola Ø40**	25	14	**295**	127
6601015	**manico mazzuola Ø45**	26	15	**305**	168
6601020	**manico mazzuola Ø50**	28	16	**320**	240
6601025	**manico mazzuola Ø55**	30	17	**350**	280

NOTE: Bloccaggio brevettato N. 8558/63.
Locking patent N. 8558/63.
Bloque patentado N. 8558/63.

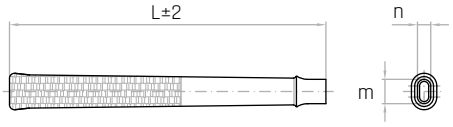

Ricambi

Ricambi per mazzuole
Spare-parts for mallets / Repuestos para mazos

REACH COMPLIANT | RoHS COMPLIANT 2011/65/EU

Materiale
Plastica.
Plastic.
Plástico.

Codice	Modello	D mm	Peso gr.
6608005	**ricambio Ø30 plastica**	**Ø30**	13
6608010	**ricambio Ø40 plastica**	**Ø40**	25
6608015	**ricambio Ø45 plastica**	**Ø45**	36
6608020	**ricambio Ø50 plastica**	**Ø50**	47
6608025	**ricambio Ø55 plastica**	**Ø55**	59

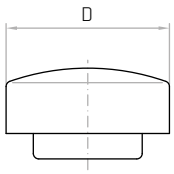

Materiale
Rame.
Copper.
Cobre.

IN ESAURIMENTO

Codice	Modello	D mm	Peso gr.
6608095	**ricambio Ø30 rame**	**Ø30**	85
6608100	**ricambio Ø40 rame**	**Ø40**	173
6608105	**ricambio Ø45 rame**	**Ø45**	236
6608110	**ricambio Ø50 rame**	**Ø50**	344
6608115	**ricambio Ø55 rame**	**Ø55**	446

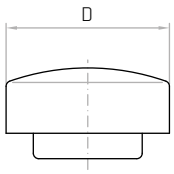

Mazzetta

Mazzetta

Sledge-hammer / Maceta cuadrada

REACH COMPLIANT | RoHS COMPLIANT 2011/65/EU | PP | +110 -20

Descrizione

Battente in acciaio levigato. Tempera ad induzione.
Manico in plastica pieno brevettato.
Smooth steel sledge-hammer.
Martillo de acero lijado.

Materiale

Resina termoplastica rossa.
Red thermoplastic resin.
Resina termoplástica roja.

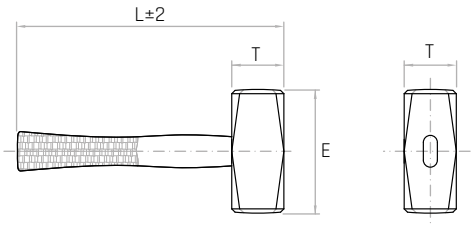

Codice	Modello	T mm	E mm	L mm	Peso gr.
6606005	**mazzetta gr. 800**	40	**75**	290	1084
6606010	**mazzetta gr. 1000**	40	**95**	295	1215
6606020	**mazzetta gr. 1500**	45	**110**	315	1770
6606025	**mazzetta gr. 2000**	50	**120**	315	2300

NOTE: Bloccaggio brevettato N. 8558/63.
Locking patent N. 8558/63.
Bloque patentado N. 8558/63.

7

Manico Mazzetta

Manico per mazzette

Shaft for sledge-hammers

Mango para macetas cuadradas

REACH COMPLIANT | RoHS COMPLIANT 2011/65/EU | PP | +110 -20

Descrizione

Inserto metallico di ancoraggio incorporato, bloccaggio completato da un cono con vite a brugola che si inserisce per avvitamento all'inserto di ancoraggio. Evita lo sfilamento della parte battente. Assorbe il contraccolpo. Occhio unificato a tabella DIN 6475 per le mazzette.
Unified sledge-hammer eye DIN 6475.
Ojo unificado DIN 6475.

Materiale

Resina termoplastica rossa.
Red thermoplastic resin.
Resina termoplástica roja.

Codice	Modello	occhio DIN 6475 m mm	occhio DIN 6475 n mm	L mm	Peso gr.
6603005	**manico mazzetta gr. 800**	28	16	290	222
6603010	**manico mazzetta gr. 1000**	30	17	295	227
6603015	**manico mazzetta gr. 1250**	30	17	295	227
6603020	**manico mazzetta gr. 1500**	32	18	315	274
6603025	**manico mazzetta gr. 2000**	36	20	315	288

NOTE: Bloccaggio brevettato N. 8558/63.
Locking patent N. 8558/63.
Bloque patentado N. 8558/63.

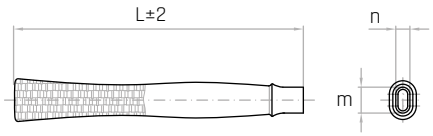

MEL

Mazzuola antirimbalzo
Debouncing mallet / Martillo anti-rebote

REACH COMPLIANT | RoHS COMPLIANT 2011/65/EU | PP | +110 -20

Materiale

Resina termoplastica rossa.
Red thermoplastic resin.
Resina termoplástica roja.

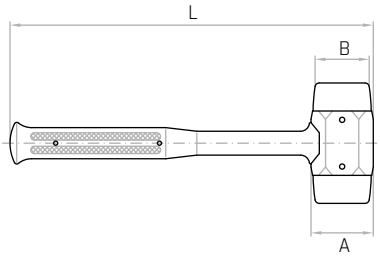

Codice	Modello	A mm	B mm	L mm	Peso gr.
7601306	**MEL/05**	42	**32**	280	500
7601307	**MEL/08**	52	**40**	310	800
7601308	**MEL/10**	60	**48**	350	1000
7601309	**MEL/15**	65	**50**	350	1500

NOTE: Le mazzuole antirimbalzo sono state realizzate secondo una nuova concezione: l'anima metallica interna è solidale con la cartuccia contenente centinaia di microsfere in acciaio costituenti la massa inerziale. Il rivestimento, di notevole consistenza, è in poliuretano resistente all'olio, agli acidi ed alle basi deboli. Durezza del rivestimento: 95 ±2 Shore A. Resistenza al calore: -24 °C fino a +90 °C. Assenza assoluta di parti metalliche in vista. Sensibile riduzione dei livelli di rumorosità.

Thermoplastic hardness: 95 ±2 Shore A. Heat resistance: -24 °C up to +90 °C. No visible metal parts. Significant reduction of noise levels.

Dureza termoplástico: 95 ±2 Shore A. Resistencia al calor: -24 °C/+90 °C. Partes metálicas invisibles. Reducción significativa de los niveles de ruido.

Manico Lima

Manico per lime
Shaft for files
Mango para limas

REACH COMPLIANT | RoHS COMPLIANT 2011/65/EU | PP | +110 -20

Materiale

Resina termoplastica rossa.
Red thermoplastic resin.
Resina termoplástica roja.

Codice	Modello	A mm	L mm	Peso gr.
6604005	**manico lima n° 1**	24	**100**	31
6604010	**manico lima n° 2**	26	**110**	41
6604015	**manico lima n° 3**	28	**120**	51
6604020	**manico lima n° 4**	30	**130**	60

NOTE: Si consiglia di scaldare il codolo della lima. Praticità di montaggio.

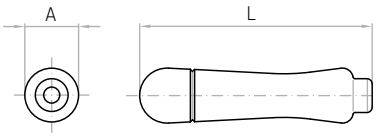

GAMM

Protezioni in plastica

Thermoplastic protections
Protecciones de plastico

HANDLE QUALITY

TSF

Tappo salva filetto
Protection plug / Tapón de protección

REACH COMPLIANT | RoHS COMPLIANT 2011/65/EU | PE LOW DENSITY | +50 -30

Materiale
Polietilene L.D. colore naturale.
Natural color L.D. polythene.
Polietileno L.D. color natural.

Codice	Modello	A mm	B mm	C mm	H mm	Filettatura metrica Metric thread Rosca métrica	Gas
7313001	**TSF/3**	3	6,5	2	4,5	-	-
7313003	**TSF/3,5**	3,5	7	2	4,5	**M4**	-
7313005	**TSF/4**	4	7,5	3	5	-	-
7313007	**TSF/4,5**	4,5	8	3,5	5	**M5**	-
7313009	**TSF/5**	5	9	4	6	**M6**	-
7313011	**TSF/5,5**	5,5	9	4,5	6	-	-
7313013	**TSF/6**	6	9,5	5	6	-	-
7313015	**TSF/6,5**	6,5	10	5,5	7	-	-
7313017	**TSF/7**	7	10	6	6	**M8**	-
7313019	**TSF/7,5**	7,5	10,5	6,3	6,5	-	-
7313021	**TSF/8**	8	11	7	7	-	-
7313023	**TSF/8,5**	8,5	11,5	7,5	7,5	**M10**	-
7313025	**TSF/9**	9	11,5	8	7,5	-	1/8"
7313027	**TSF/9,5**	9,5	12,5	8,5	7,5	-	-
7313029	**TSF/10**	10	13	9	8,5	-	-
7313031	**TSF/10,5**	10,5	13,5	9,5	8,5	**M12**	-
7313033	**TSF/11**	11	14,5	10	8,5	-	-
7313035	**TSF/11,5**	11,5	14,5	10,5	8,5	-	-
7313037	**TSF/12**	12	14,5	11	9	-	1/4"
7313039	**TSF/12,5**	12,5	15,5	11,5	9	**M14**	-
7313041	**TSF/13**	13	16,5	12	9,5	-	-
7313043	**TSF/13,5**	13,5	16,5	12,5	9,5	-	-
7313045	**TSF/14**	14	17,5	13	10	-	-
7313047	**TSF/14,5**	14,5	17,5	13,5	9,5	**M16**	-
7313049	**TSF/15**	15	18	14	9,5	-	-
7313051	**TSF/15,5**	15,5	18,5	14,5	9,5	-	3/8"
7313053	**TSF/16**	16	19,5	15	10	**M18**	-
7313055	**TSF/16,5**	16,5	19,5	15,5	10,5	-	-
7313057	**TSF/17**	17	20,5	16	10,5	-	-
7313059	**TSF/17,5**	17,5	21	16,5	10,5	-	-
7313061	**TSF/18**	18	21,5	17	10,5	**M20**	-
7313063	**TSF/18,5**	18,5	23	17,5	10	-	-
7313065	**TSF/19**	19	22	18	10	-	1/2"
7313067	**TSF/19,5**	19,5	23	18,5	10,5	-	-
7313069	**TSF/20**	20	23,5	19	11	**M22**	-
7313071	**TSF/20,5**	20,5	24,5	19,5	10,5	-	-
7313073	**TSF/21**	21	24,5	20	11	-	5/8"
7313075	**TSF/21,5**	21,5	25,5	20	11	**M24**	-
7313077	**TSF/22**	22	25,5	20,8	11	-	-
7313079	**TSF/22,5**	22,5	26	21,5	10,5	-	-
7313081	**TSF/23**	23	27	21,5	10,5	-	-
7313083	**TSF/23,5**	23,5	27,5	22,5	10,5	-	-
7313085	**TSF/24**	24	28	22,5	11,5	-	-
7313087	**TSF/24,5**	24,5	28	23,5	10,5	-	3/4"
7313089	**TSF/25**	25	30	23,5	11	**M27**	3/4"
7313093	**TSF/26**	26	30,5	24,5	10,5	-	-
7313095	**TSF/26,5**	26,5	30	25	10,5	-	-
7313097	**TSF/27**	27	31	25,2	9,5	**M30**	-
7313101	**TSF/28**	28	32,5	26	10,5	-	-
7313105	**TSF/29**	29	32	27	9,5	-	7/8"
7313109	**TSF/30**	30	33	28	10	**M33**	-
7313113	**TSF/31**	31	36	29	10,5	-	1"
7313114	**TSF/31,5**	31,5	35	30,5	10	-	-
7313117	**TSF/32**	32	37	30	10,5	-	-
7313119	**TSF/32,5**	32,5	37,5	30,5	10,5	**M36**	-
7313123	**TSF/33**	33	38	31	10,5	-	-
7313125	**TSF/33,5**	33,5	37,5	32,5	10,5	-	-
7313127	**TSF/34**	34	38,5	32	10,5	-	-
7313131	**TSF/35**	35	40	33	10,5	-	-
7313135	**TSF/36**	36	41	34	11	**M39**	-
7313139	**TSF/37**	37	42	35	11	-	-
7313143	**TSF/38**	38	43	36	10,5	**M42**	-
7313147	**TSF/39**	39	44	37	10,5	-	-
7313151	**TSF/40**	40	45	38	10,5	-	-
7313155	**TSF/41**	41	46	39	10,5	-	-
7313159	**TSF/42**	42	46,5	40	10,5	-	-
7313163	**TSF/43**	43	47,8	41	10,7	-	-
7313167	**TSF/44**	44	49	42	10,5	-	-
7313171	**TSF/45**	45	50,8	43	10,6	-	-
7313175	**TSF/46**	46	50,8	44	10	-	1.1/2"
7313179	**TSF/47**	47	51,5	45	10,5	-	-

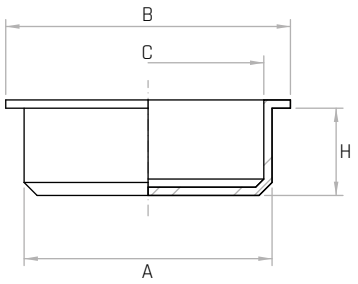

8

TSF

Tappo salva filetto

Protection plug / Tapón de protección

REACH COMPLIANT | RoHS COMPLIANT 2011/65/EU | PE LOW DENSITY | +50 -30

Materiale

Polietilene L.D. colore naturale.

Natural color L.D. polythene.

Polietileno L.D. color natural.

Codice	Modello	A mm	B mm	C mm	H mm	Filettatura metrica Metric thread Rosca métrica	Gas
7313183	**TSF/48**	48	53	46	10,5	-	-
7313187	**TSF/49**	49	54,5	47	11	-	-
7313191	**TSF/50**	50	54	48	10	-	-
7313195	**TSF/51**	51	56	49	11	-	-
7313199	**TSF/52**	52	57,5	50	11	-	-
7313203	**TSF/53**	53	59	51	11	-	-
7313207	**TSF/54**	54	61	52	11	-	-
7313211	**TSF/55**	55	61	53	10	-	-
7313215	**TSF/56**	56	63	54	11,5	-	-
7313219	**TSF/57**	57	61	55	10	-	2"
7313223	**TSF/58**	58	65	56	11	-	2"
7313227	**TSF/59**	59	65	57	11	-	-
7313231	**TSF/60**	60	65	58	11	-	-
7313235	**TSF/61**	61	67,5	59	11	-	-
7313239	**TSF/62**	62	68	60	11	-	-
7313243	**TSF/63**	63	67	61	9,5	-	-
7313245	**TSF/63,5**	63,5	70	61	10,5	-	-
7313247	**TSF/64**	64	67,5	62	9,5	-	-
7313251	**TSF/65**	65	69	63	10	-	-
7313255	**TSF/66**	66	72	64	10	-	-
7313259	**TSF/67**	67	73	65	10	-	-
7313263	**TSF/68**	68	75	66	11	-	-
7313267	**TSF/69**	69	75	67	10,5	-	-
7313271	**TSF/70**	70	74	68	11	-	-
7313275	**TSF/71**	71	74,5	69	11	-	-
7313279	**TSF/72**	72	79	70	12	-	-
7313283	**TSF/73**	73	76,5	71	9,5	-	-
7313287	**TSF/74**	74	77,5	72	10,5	-	2.1/2"
7313291	**TSF/75**	75	79	72,5	9,5	-	-
7313295	**TSF/76**	76	80	74	10,5	-	-
7313299	**TSF/77**	77	81	75	9,5	-	-
7313303	**TSF/78**	78	82	76	10,5	-	-
7313307	**TSF/79**	79	83	76	9,6	-	-
7313311	**TSF/80**	80	84	78	9,5	-	-
7313315	**TSF/81**	81	85	79	9,5	-	-
7313319	**TSF/82**	82	85,5	80	9,5	-	-
7313323	**TSF/83**	83	86,5	81	9,5	-	-
7313327	**TSF/84**	84	90	82	10	-	-
7313329	**TSF/84,5**	84,5	90	82	8	-	-
7313331	**TSF/85**	85	88,5	83	9,5	-	-
7313335	**TSF/86**	86	90	83,5	9,5	-	-
7313339	**TSF/86,5**	86,5	89	84	10	-	-
7313343	**TSF/87**	87	90,5	85	9,5	-	3"
7313347	**TSF/88**	88	91,5	86	9,5	-	-
7313351	**TSF/89**	89	92,5	87	9,5	-	-
7313355	**TSF/90**	90	92,5	88	10	-	-
7313359	**TSF/91**	91	93	89	9,5	-	-
7313363	**TSF/92**	92	94,5	90	9,5	-	-
7313367	**TSF/93**	93	97	91	9,5	-	-
7313371	**TSF/94**	94	97	92	9,5	-	-
7313375	**TSF/95**	95	97	93	9	-	-
7313379	**TSF/96**	96	98	94	9,5	-	-
7313383	**TSF/97**	97	99	95	9,5	-	-
7313387	**TSF/98**	98	100	96	10	-	-
7313391	**TSF/99**	99	102	97	9,5	-	-
7313395	**TSF/100**	100	104,5	98	10,5	-	-
7313399	**TSF/101**	101	105	99	10,5	-	-
7313401	**TSF/103**	103	106	-	11	-	-
7313403	**TSF/104**	104	106,5	-	11	-	-
7313405	**TSF/105**	105	108	-	10,5	-	-
7313407	**TSF/106**	106	109,5	-	10,5	-	-
7313409	**TSF/107**	107	110	105	10,5	-	-
7313411	**TSF/108**	108	111,5	-	10,5	-	-
7313420	**TSF/110**	110	114	108	12,5	-	-
7313425	**TSF/111**	111	115	109	12,7	-	4"
7313427	**TSF/112**	112	116	110	10,5	-	4"
7313430	**TSF/115**	115	118,5	113	12	-	-
7313476	**TSF/121**	121	124	-	12	-	-
7313485	**TSF/125**	125	130	123	13,5	-	-
7313550	**TSF/140**	140	144	-	13,5	-	-
7313540	**TSF/152**	152	156	-	15	-	-
7313560	**TSF/160**	160	167	-	14	-	-

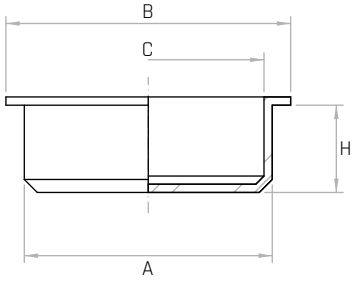

8

TQF

Puntale quadrato alettato/ Square insert

Punta con aletas cuadradas

REACH COMPLIANT | RoHS COMPLIANT 2011/65/EU | PA6 | +130 -30

Materiale

Polietilene nero.
Black polythene.
Polietileno negro.

NEW

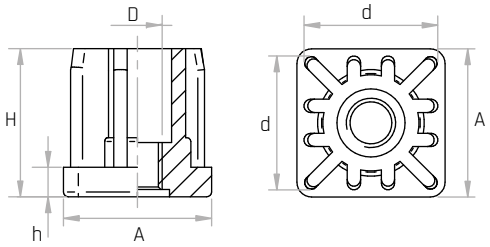

Codice	Modello	Filettatura metrica Metric thread Rosca métrica	A mm	D	d	Spessore del tubo mm	H mm	h mm	Carico statico Max. (N)
7372410	**TQF/25x1,5**	**M8**	25	M8	22	1,5	25	6	5.000
7372412	**TQF/25x1,5**	**M10**	25	M10	22	1,5	25	6	5.000
7372416	**TQF/25x2**	**M8**	25	M8	21	2	25	6	5.000
7372418	**TQF/25x2**	**M10**	25	M10	21	2	25	6	5.000
7372424	**TQF/30x1,5**	**M8**	30	M8	27	1,5	30	6	5.000
7372426	**TQF/30x1,5**	**M10**	30	M10	27	1,5	30	6	5.000
7372432	**TQF/30x2**	**M8**	30	M8	26	2	30	6	5.000
7372434	**TQF/30x2**	**M10**	30	M10	26	2	30	6	5.000
7372442	**TQF/40x1,5**	**M10**	40	M10	37	1,5	37	7,5	6.000
7372444	**TQF/40x1,5**	**M12**	40	M12	37	1,5	37	7,5	6.000
7372450	**TQF/40x2**	**M8**	40	M8	36	2	37	7,5	6.000
7372452	**TQF/40x2**	**M10**	40	M10	36	2	37	7,5	6.000
7372454	**TQF/40x2**	**M12**	40	M12	36	2	37	7,5	6.000
7372462	**TQF/50x1,5**	**M10**	50	M10	47	1,5	43	8,5	7.000
7372464	**TQF/50x1,5**	**M12**	50	M12	47	1,5	43	8,5	7.000
7372470	**TQF/50x2**	**M8**	50	M8	46	2	43	8,5	7.000
7372472	**TQF/50x2**	**M10**	50	M10	46	2	43	8,5	7.000
7372474	**TQF/50x2**	**M12**	50	M12	46	2	43	8,5	7.000

TQFF

Puntale quadrato alettato/ Square insert

Punta con aletas cuadradas

REACH COMPLIANT | RoHS COMPLIANT 2011/65/EU | PA6 | +130 -30

Descrizione

Per carichi pesanti.
For heavy loads.
Para cargas pesadas.

Materiale

Polietilene nero, rinforzato con fibre di vetro, finitura opaca.
Black polythene, glass fiber reinforced, mat.
Polietileno negro, reforzado con fibra de vidrio, acabado mate.

NEW

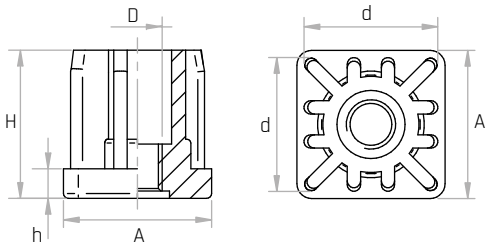

Codice	Modello	Filettatura metrica Metric thread Rosca métrica	A mm	D	d	Spessore del tubo mm	H mm	h mm	Carico statico Max. (N)
7372611	**TQFF/25x1,5**	**M8**	25	M8	22	1,5	25	6	8.000
7372613	**TQFF/25x1,5**	**M10**	25	M10	22	1,5	25	6	8.000
7372617	**TQFF/25x2**	**M8**	25	M8	21	2	25	6	10.000
7372619	**TQFF/25x2**	**M10**	25	M10	21	2	25	6	10.000
7372625	**TQFF/30x1,5**	**M8**	30	M8	27	1,5	30	6	11.000
7372627	**TQFF/30x1,5**	**M10**	30	M10	27	1,5	30	6	11.000
7372633	**TQFF/30x2**	**M8**	30	M8	26	2	30	6	13.000
7372635	**TQFF/30x2**	**M10**	30	M10	26	2	30	6	13.000
7372643	**TQFF/40x1,5**	**M10**	40	M10	37	1,5	37	7,5	13.000
7372645	**TQFF/40x1,5**	**M12**	40	M12	37	1,5	37	7,5	13.000
7372651	**TQFF/40x2**	**M8**	40	M8	36	2	37	7,5	16.000
7372653	**TQFF/40x2**	**M10**	40	M10	36	2	37	7,5	16.000
7372655	**TQFF/40x2**	**M12**	40	M12	36	2	37	7,5	16.000
7372663	**TQFF/50x1,5**	**M10**	50	M10	47	1,5	43	8,5	16.000
7372665	**TQFF/50x1,5**	**M12**	50	M12	47	1,5	43	8,5	16.000
7372671	**TQFF/50x2**	**M8**	50	M8	46	2	43	8,5	18.000
7372673	**TQFF/50x2**	**M10**	50	M10	46	2	43	8,5	18.000
7372675	**TQFF/50x2**	**M12**	50	M12	46	2	43	8,5	18.000

Salvaspigolo

Protezione
Edge protector / Salva esquina

REACH COMPLIANT | RoHS COMPLIANT 2011/65/EU | PP | +110 -20

Descrizione
Salvaspigolo.
Edge protector.
Salva esquina.

Materiale
Tecnopolimero nero.
Black thermoplastic.
Termoplástico negro.

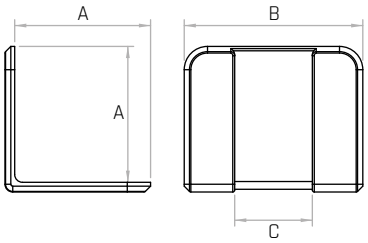

Codice	Modello	A mm	B mm	C mm
6326005	**Salvaspigolo**	35	46	20

CD

Copri dadi / Hexagonal protection cap
Protección hexagonal para tuerca

REACH COMPLIANT | RoHS COMPLIANT 2011/65/EU | PE LOW DENSITY | +50 -30

Materiale
Polietilene L.D. nero.
Black L.D. polythene.
Polietileno L.D. negro.

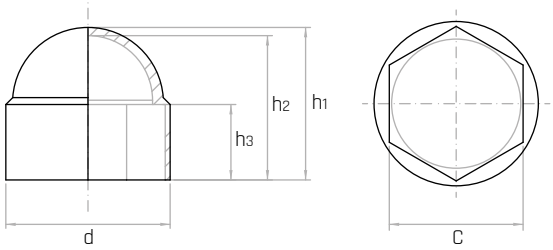

	Codice RAL 9005	Codice RAL 7042	Codice RAL 9003	Modello	Filettatura metrica Metric thread Rosca métrica	Esagono Hexagon Hexágono	C mm	d mm	h1 mm	h2 mm	h3 mm
	7371451	-	-	**CD/7**	**M4**	7	6,9	9	7,5	8,3	3,5
	7371453	-	-	**CD/8**	**M5**	8	7,9	10,9	8,5	9,5	5
NEW	7371455	8300808	7371454	**CD/10**	**M6**	10	9,8	12,9	12	13	6
NEW	7371457	8300761	8301191	**CD/13**	**M8**	13	12,8	16,8	14	15	9
NEW	7371459	8300760	7371460	**CD/17**	**M10**	17	16,7	21,3	18,5	19,5	9
NEW	7371461	-	8301549	**CD/19**	**M12**	19	18,7	23,6	20	21,5	11
NEW	7371463	8301681	8301598	**CD/22**	**M14**	22	21,7	27,5	22,5	24	12
NEW	7371465	-	7371464	**CD/24**	**M16**	24	23,7	29,8	25,5	27	14
	7371467	-	-	**CD/27**	**M18**	27	26,8	34	29	43	15
	7371469	-	-	**CD/30**	**M20**	30	29,8	37,7	31	33,2	17
	7371471	-	-	**CD/32**	**M22**	32	31,8	39,7	34	36,2	19
	7371473	-	-	**CD/36**	**M24/M26**	36	35,8	44,4	38	39,2	20
	7371475	-	-	**CD/41**	**M27/M28**	41	40,8	50,1	44	46,5	23
	7371477	-	-	**CD/46**	**M30**	46	45,8	55,9	49	51,5	25
	7371479	-	-	**CD/50**	**M33**	50	49,8	60,5	53	55,5	27
	7371481	-	-	**CD/55**	**M36**	55	54,8	67	57	59,5	30
	7371483	-	-	**CD/60**	**M39/M40**	60	59,7	72	60	62,5	38
	7371485	-	-	**CD/65**	**M42**	65	63,7	76,5	63	65,5	42
	7371487	-	-	**CD/70**	**M45**	70	69,7	85,5	73	75,5	38
	7317489	-	-	**CD/75**	**M48**	75	75	91,6	78,5	81	41
	7371491	-	-	**CD/80**	**M52**	80	80	98	83,4	86,2	43,5
	7371493	-	-	**CD/85**	**M56**	85	85	104,2	88,6	91,6	48
	7371495	-	-	**CD/95**	**M64**	95	95	116,7	102	105,5	55

PT

Protezione per terminali
Pipe protection cap / Tapón de protección

REACH COMPLIANT | RoHS COMPLIANT 2011/65/EU | PE LOW DENSITY | +50 -30

Materiale
Polietilene L.D. naturale, giallo o nero.
Natural, yellow or black L.D. polythene.
Polietileno L.D. natural, amarillo o negro.

Codice	Modello	d mm	pollici inches pulgadas	H mm	Colore	Codice	Modello	d mm	pollici inches pulgadas	H mm	Colore
7370001	**PT/4**	4	-	22	●	7370139	**PT/98**	98	-	37,5	○
7370003	**PT/5**	5	-	18,5	○	7370141	**PT/100**	100	-	31	○
7370005	**PT/6**	6	-	18	●	7370143	**PT/101,6**	101,6	**3.1/2"**	30	○
7370007	**PT/6,35**	6,35	-	18	○	7370145	**PT/103**	103	-	35	○
7370009	**PT/7**	7	-	18,5	○	7370151	**PT/106**	106	-	40	●
7370011	**PT/8**	8	-	19	○	7370153	**PT/108**	108	-	35	○
7370013	**PT/9,6**	9,6	**G 1/8"**	18	○	7370155	**PT/110**	110	-	38	●
7370015	**PT/10**	10	**1/8"**	18	○	7370157	**PT/114,3**	114,3	**G 4"-4"**	33	○
7370017	**PT/11**	11	-	15	○	7370159	**PT/116,3**	116,3	-	38,5	○
7370019	**PT/12**	12	-	18	○	7370161	**PT/117,5**	117,5	-	38,5	○
7370021	**PT/12,7**	12,7	-	18	○	7370163	**PT/121**	121	-	38	○
7370023	**PT/13**	13	**G 1/4"**	18	○	7370165	**PT/125**	125	-	35	○
7370025	**PT/13,7**	13,7	**1/4"**	18	○	7370169	**PT/127**	127	**4.1/2"**	35	○
7370027	**PT/14**	14	-	20	○	7370171	**PT/130**	130	-	40	○
7370029	**PT/15**	15	-	19	○	7370173	**PT/133**	133	-	40	●
7370031	**PT/15,5**	15,5	-	19,5	○	7370175	**PT/136**	136	-	30	○
7370033	**PT/16**	16	-	20	○	7370177	**PT/138**	138	-	32,5	○
7370035	**PT/17,1**	17,1	**3/8"**	20	○	7370179	**PT/139.7**	139,7	**G 5"**	33,5	○
7370037	**PT/18**	18	-	20	○	7370181	**PT/141,3**	141,3	**5"**	40	○
7370039	**PT/18,5**	18,5	-	20	○	7370183	**PT/146**	146	-	40	○
7370041	**PT/19**	19	-	20	○	7370185	**PT/148**	148	-	35	○
7370043	**PT/20**	20	-	20	○	7370189	**PT/152,4**	152,4	**5.1/2"**	40	●
7370045	**PT/21,3**	21,3	**G 1/2" 1/2"**	16	○	7370191	**PT/156**	156	-	39	○
7370047	**PT/22**	22	-	20	○	7370193	**PT/159**	159	-	37	○
7370049	**PT/23,2**	23,2	-	19	●	7370195	**PT/165**	165	**G 6"**	40	○
7370051	**PT/24**	24	-	20	○	7370197	**PT/168,3**	168,3	**6"**	39	○
7370055	**PT/25,4**	25,4	-	20	○	7370199	**PT/170**	170	-	45	○
7370057	**PT/26**	26	**G 3/4"**	20	○	7370201	**PT/176**	176	-	40	○
7370059	**PT/26,9**	26,9	**3/4"**	20	○	7370203	**PT/177,8**	177,8	-	42	○
7370061	**PT/28,5**	28,5	-	24	○	7370205	**PT/180**	180	-	40	●
7370063	**PT/30**	30	-	25	○	7370207	**PT/185**	185	-	40	○
7370065	**PT/31,8**	31,8	-	20	○	7370209	**PT/190**	190	-	40	○
7370067	**PT/33,7**	33,7	**1"**	20	○	7370211	**PT/193,7**	193,7	-	42	○
7370069	**PT/35**	35	-	25	○	7370213	**PT/200**	200	-	49	●
7370071	**PT/38**	38	-	20	○	7370215	**PT/210**	210	-	40	○
7370075	**PT/40**	40	-	25	○	7370217	**PT/219.1**	219,1	**8"**	42	○
7370077	**PT/41,3**	41,3	**G 1.1/4"**	20	○	7370219	**PT/225**	225	-	39	●
7370079	**PT/42,4**	42,4	**1.1/4"**	25	○	7370221	**PT/232**	232	-	40	○
7370081	**PT/44,5**	44,5	-	25	○	7370223	**PT/242**	242	-	50	○
7370083	**PT/45,4**	45,4	-	20	○	7370225	**PT/245**	245	-	50	○
7370085	**PT/47,5**	47,5	**G 1.1/2"**	25	○	7370227	**PT/250**	250	-	47	●
7370087	**PT/48,3**	48,3	**1.1/2"**	25	○	7370229	**PT/267**	267	-	43	○
7370089	**PT/51**	51	-	28	○	7370231	**PT/273**	273	**10"**	50	○
7370091	**PT/52**	52	-	28	○	7370237	**PT/323,9**	323,9	**12"**	55	●
7370093	**PT/52,8**	52,8	-	28	○	7370239	**PT/355.6**	355,6	**14"**	56	●
7370095	**PT/54**	54	**1.3/4"**	28	○	7370241	**PT/366**	366	-	54	○
7370097	**PT/55**	55	-	29	○	7370243	**PT/400**	400	-	65	○
7370099	**PT/57**	57	-	27	○	7370247	**PT/406,4**	406,4	**16"**	61	●
7370101	**PT/59**	59	**G 2"**	27	○	7370249	**PT/450**	450	-	65	○
7370103	**PT/60,3**	60,3	**2"**	27	○	7370251	**PT/457,2**	457,2	**18"**	63	●
7370105	**PT/63,5**	63,5	-	27	○	7370253	**PT/508**	508	**20"**	65	●
7370107	**PT/65**	65	-	35	●	7370255	**PT/558,8**	558,8	**22"**	60	●
7370109	**PT/67**	67	-	35	●	7370257	**PT/609,6**	67	**24"**	61	●
7370111	**PT/70**	70	-	35,5	○	7370259	**PT/660,4**	70	**26"**	110	●
7370113	**PT/73**	73	**2.1/2"**	30	○	7370261	**PT/711,2**	73	**28"**	115	●
7370115	**PT/75**	75	**G 2.1/2"**	28	○	7370263	**PT/762**	75	**30"**	115	●
7370117	**PT/76**	76	**2.1/2"**	30	○	7370265	**PT/812,4**	76	**32"**	115	●
7370119	**PT/77**	77	-	35	○	7370267	**PT/914,4**	77	**36"**	115	●
7370121	**PT/78**	78	-	29,5	○	7370269	**PT/1016**	78	**40"**	115	●
7370123	**PT/80**	80	-	29,5	○	7370271	**PT/1066,8**	80	**42"**	115	●
7370127	**PT/82**	82	-	30	○	7370273	**PT/1117,6**	82	**44"**	125	●
7370129	**PT/83**	83	**2.3/4"**	30	○	7370275	**PT/1219,2**	83	**48"**	115	●
7370131	**PT/85**	85	-	30	○	7370277	**PT/1320,8**	85	**52"**	150	●
7370133	**PT/88,9**	88,9	**3"**	35	○	7370281	**PT/1422,4**	88,9	**56"**	150	●
7370135	**PT/92,4**	92,4	-	25	●	7370283	**PT/1524**	92,4	**60"**	150	●
7370137	**PT/95**	95	-	37,5	○	7370285	**PT/1625,6**	1625,6	**64"**	150	●

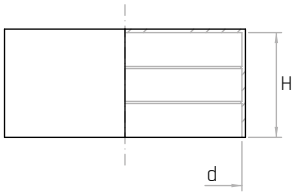

8

TQ

Inserto per tubi quadri / Square tubes insert
Inserto para tubos cuadrados

REACH COMPLIANT | RoHS COMPLIANT 2011/65/EU | PE LOW DENSITY | +50 -30

Materiale

Polietilene L.D. nero.
Black L.D. polythene.
Polietileno L.D. negro.

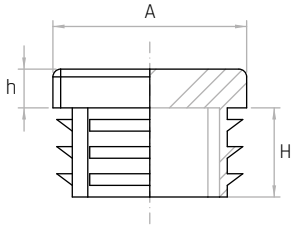

Codice	Modello	A mm	Spessore del tubo Thickness of the tube Espesor del tubo	H mm	h mm
7371151	**TQ/10x10**	10	**1 - 2**	11,5	4
7371153	**TQ/12x12**	12	**1 - 2**	12,0	4
7371155	**TQ/13x13**	13	**0,5 - 2**	12,0	4
7371157	**TQ/15x15**	15	**1 - 2**	14,0	3
7371159	**TQ/16x16**	16	**1 - 2,5**	11,5	5
7371162	**TQ/18x18**	18	**1,5 - 3**	11,5	5
7371164	**TQ/20x20**	20	**1 - 3**	11,5	5
7371166	**TQ/22x22**	22	**1 - 3**	12,0	5
7371168	**TQ/25x25**	25	**1 - 3**	11,5	5
7371171	**TQ/27x27**	27	**1 - 3**	11,5	5
7371174	**TQ/28x28**	28	**1 - 3**	11,5	5
7371176	**TQ/30X30**	30	**1 - 3**	11,5	5
7371177	**TQ/30X30**	30	**2,5 - 4,5**	11,5	5
7371182	**TQ/35X35**	35	**1 - 3**	14,5	5
7371184	**TQ/35X35**	35	**2,5 - 5**	12,0	5
7371186	**TQ/40X40**	40	**1 - 3**	14,5	5
7371188	**TQ/40X40**	40	**3 - 5**	14,5	5
7371192	**TQ/45X45**	45	**1 - 3**	14,5	5
7371194	**TQ/50X50**	50	**1 - 2,5**	14,5	5
7371196	**TQ/50X50**	50	**2,6 - 4**	25,0	6,5
7371200	**TQ/50X50**	50	**3,5 - 6**	14,5	5
7371214	**TQ/55x55**	55	**2 - 4,5**	14,5	5
7371198	**TQ/60X60**	60	**1,5 - 3,5**	24,0	5
7371201	**TQ/60X60**	60	**3 - 5**	17,5	6,5
7371202	**TQ/65x65**	65	**1 - 3**	21,0	5
7371203	**TQ/70x70**	70	**2 - 5**	19,0	5
7371204	**TQ/70x70**	70	**3 - 6**	19,5	8
7371212	**TQ/80X80**	80	**1,5 - 4**	21,0	6
7371206	**TQ/80X80**	80	**2,5 - 5**	21,0	6
7371207	**TQ/90x90**	90	**3 - 5**	25,0	6
7371216	**TQ/95x95**	95	**3 - 6**	21,5	6
7371210	**TQ/100X100**	100	**1 - 4**	24,0	7
7371211	**TQ/100X100**	100	**5 - 8**	24,0	7
7371217	**TQ/110x110**	110	**3 - 5**	24,0	6
7371213	**TQ/120x120**	120	**2,5 - 6**	25,0	5
7371218	**TQ/140x140**	140	**4 - 7**	34,0	6
7371219	**TQ/150x150**	150	**5 - 8**	27,0	6
7371221	**TQ/150x150**	150	**10 -12,5**	27,0	6

TR

Inserto per tubi rettangolari / Rectangular tubes insert / Inserto para tubos rectangulares

REACH COMPLIANT | RoHS COMPLIANT 2011/65/EU | PE LOW DENSITY | +50 -30

Materiale

Polietilene L.D. nero.
Black L.D. polythene.
Polietileno L.D. negro.

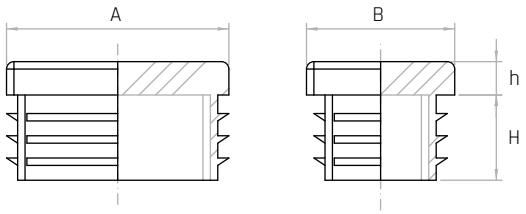

Codice	Modello	A mm	B mm	Spessore del tubo Thickness of the tube Espesor del tubo	H mm	h mm
7370992	**TR/20x10**	20	10	**1 - 2**	11,5	3
7370994	**TR/20x15**	20	15	**1 - 2**	11,5	5
7370997	**TR/25x10**	25	10	**0,8 - 2**	11,5	3
7370999	**TR/25x15**	25	15	**1 - 2,5**	11,5	5
7371002	**TR/25x20**	25	20	**1 - 3**	11,5	5
7371004	**TR/30x10**	30	10	**1 - 1,5**	11,5	5
7371006	**TR/30x15**	30	15	**1 - 2,5**	11,5	5
7371008	**TR/30x20**	30	20	**1 - 3**	11,5	5
7371013	**TR/30x25**	30	25	**1,5**	13,5	3,5
7371015	**TR/35x10**	35	10	**1 - 2**	11,5	5
7371026	**TR/35x15**	35	15	**1 - 3**	11,5	5
7371016	**TR/35x20**	35	20	**1 - 2,5**	11,5	5
7371018	**TR/35x25**	35	25	**1 - 3**	11,5	5
7371022	**TR/40x10**	40	10	**1,5 - 2**	10,5	5
7371024	**TR/40x15**	40	15	**1 - 2**	12	5
7371027	**TR/40x20**	40	20	**1 -3**	12	5
7371030	**TR/40x25**	40	25	**1 - 3**	11,5	5
7371032	**TR/40x30**	40	30	**1 - 3**	12	5
7371036	**TR/40x35**	40	35	**1 - 3**	12	5
7371037	**TR/45x15**	45	15	**1,5 - 2**	11	5
7371039	**TR/45x20**	45	20	**1 - 3**	11,5	5
7371041	**TR/45x25**	45	25	**1 - 3**	12	5
7371042	**TR/45x30**	45	30	**1 - 2,5**	12	5
7371043	**TR/45x35**	45	35	**1 - 3,5**	12	5
7371044	**TR/50x10**	50	10	**1 - 2**	11,5	3,5
7371046	**TR/50x20**	50	20	**1 - 3**	14	5
7371048	**TR/50x25**	50	25	**1 - 3**	14,5	5
7371049	**TR/50x30**	50	30	**1 - 3**	13,5	5
7371051	**TR/50x30**	50	30	**3 - 5**	14,5	5
7371053	**TR/50x35**	50	35	**1 - 3,5**	14,5	5
7371054	**TR/50x40**	50	40	**1,5 - 3**	12,5	5
7371057	**TR/55x34**	55	34	**1,5 - 4**	14,5	5
7371056	**TR/55x40**	55	40	**1,5 - 4**	14,5	5
7371058	**TR/60x15**	60	15	**1 - 2**	14,5	5
7371060	**TR/60x20**	60	20	**1 - 3**	14,5	5
7371061	**TR/60x25**	60	25	**1 - 3**	14	5
7371063	**TR/60x30**	60	30	**1 - 3**	15	5
7371064	**TR/60x35**	60	35	**1,5 - 3,5**	15	5
7371066	**TR/60x40**	60	40	**1 - 3**	14	5
7371067	**TR/60x40**	60	40	**3 - 5**	14	5
7371076	**TR/60x45**	60	45	**1,5 - 4**	15	5
7371068	**TR/60x50**	60	50	**1,5 - 3,5**	14,5	5
7371088	**TR/65x35**	65	35	**1 - 3**	15	5
7371070	**TR/70x20**	70	20	**1 - 3,5**	19	5
7371069	**TR/70x25**	70	25	**1,5 - 2,5**	18	5
7371071	**TR/70x30**	70	30	**1 - 3**	18	5
7371110	**TR/70x35**	70	35	**1,5 - 3,5**	15	5
7371073	**TR/70x40**	70	40	**1,5 - 3**	18	5
7371111	**TR/70x50**	70	50	**2 - 5**	15	5
7371112	**TR/75x25**	75	25	**1 - 3**	15	5
7371113	**TR/75x50**	75	50	**2 - 4**	15	5
7371077	**TR/80x20**	80	20	**1 - 3**	18	5

Codice	Modello	A mm	B mm	Spessore del tubo Thickness of the tube Espesor del tubo	H mm	h mm
7371114	**TR/80x25**	80	25	**1 - 3**	14,5	5
7371078	**TR/80x30**	80	30	**1 - 2,5**	14,5	5
7371080	**TR/80x30**	80	30	**2,5 - 4**	14,5	5
7371082	**TR/80x40**	80	40	**1 - 3**	14,5	5
7371084	**TR/80x40**	80	40	**3 - 5**	24,5	5
7371086	**TR/80x50**	80	50	**1,5 - 4**	22	5
7371087	**TR/80x60**	80	60	**1,5 - 3,5**	24	5
7371089	**TR/80x60**	80	60	**3,5 - 5**	18,5	5
7371115	**TR/90x20**	90	20	**1 - 2,5**	14,5	5
7371116	**TR/90x40**	90	40	**2 - 4**	15	5
7371117	**TR/90x45**	90	45	**2 - 4**	15	5
7371118	**TR/90x50**	90	50	**2 - 4,5**	22	6
7371119	**TR/90x70**	90	70	**3 - 5,5**	22	6
7371120	**TR/100x20**	100	20	**1,5 - 3**	15	5
7371121	**TR/100x25**	100	25	**1,5 - 3**	15	5
7371092	**TR/100x30**	100	30	**1,5 - 3,5**	15	5
7371090	**TR/100x40**	100	40	**1,5 - 4**	14,5	5
7371094	**TR/100x50**	100	50	**2 - 4**	24	6
7371096	**TR/100x50**	100	50	**1,5 - 4,5**	24	6
7371122	**TR/100x60**	100	60	**1,5 - 4,5**	24	6
7371123	**TR/100x80**	100	80	**3 - 5,5**	19	6,5
7371135	**TR/110x30**	110	30	**2 - 4**	24	6
7371124	**TR/110x60**	110	60	**3,5 - 5,5**	24	6
7371125	**TR/110x70**	110	70	**3 - 5**	24	6
7371136	**TR/120x20**	120	20	**1 - 3**	14,5	6
7371137	**TR/120x25**	120	25	**1,5 - 3**	14,5	5
7371097	**TR/120x30**	120	30	**1,5 - 2**	14,5	5
7371098	**TR/120x40**	120	40	**2**	16,5	6
7371100	**TR/120x40**	120	40	**3 - 5**	21,5	6
7371126	**TR/120x50**	120	50	**3 - 5,5**	21,5	6
7371102	**TR/120x60**	120	60	**1,5 - 5**	24,5	5
7371105	**TR/120x80**	120	80	**2 - 5,5**	24	5
7371106	**TR/120x80**	120	80	**5 - 8**	25	7
7371127	**TR/120x100**	120	100	**3,5 - 6**	24	6
7371138	**TR/125x75**	125	75	**2 - 5**	24,5	6
7371139	**TR/140x40**	140	40	**2 - 4,5**	21,5	6
7371140	**TR/140x50**	140	50	**2 - 5**	21,5	6
7371107	**TR/140x60**	140	60	**2 - 4,5**	24,5	6
7371141	**TR/140x70**	140	70	**4 - 6,5**	24,5	6
7371108	**TR/140x80**	140	80	**2 - 4,5**	24,5	5
7371142	**TR/140x100**	140	100	**2 - 4,5**	24,5	6
7371143	**TR/150x30**	150	30	**1,5 - 3**	21,5	6
7371144	**TR/150x40**	150	40	**2 - 4,5**	21,5	6
7371128	**TR/150x50**	150	50	**2 - 4**	28	6
7371129	**TR/150x50**	150	50	**4 - 6**	28	6
7371145	**TR/150x60**	150	60	**2,5 - 5**	21,5	6
7371146	**TR/150x75**	150	75	**2,5 - 5,5**	21,5	6
7371109	**TR/150x100**	150	100	**3 - 6**	27	7
7371132	**TR/160x50**	160	50	**2,5 - 5,5**	21,5	6
7371131	**TR/160x60**	160	60	**2,5 - 5**	21,5	6
7371130	**TR/160x80**	160	80	**3 - 5,5**	24,5	6
7371134	**TR/200x120**	200	120	**6,3 - 9**	30,5	6

TT

Inserto per tubi tondi / Cylindrical tubes insert
Inserto para tubos cilíndricos

REACH COMPLIANT | RoHS COMPLIANT 2011/65/EU | PE LOW DENSITY | +50 -30

Materiale

Polietilene L.D. nero.
Black L.D. polythene.
Polietileno L.D. negro.

Codice	Modello	A mm	Spessore del tubo Thickness of the tube Espesor del tubo	H mm	h mm
7371301	**TT/10**	10	**1 - 2**	12	3,5
7371303	**TT/12**	12	**1 - 2**	11,5	3,5
7371305	**TT/13**	13	**1 - 2**	11,5	4
7371307	**TT/14**	14	**1 - 2**	11	5
7371309	**TT/15**	15	**1 - 2**	13	3
7371311	**TT/16**	16	**1 - 2**	11	5
7371313	**TT/18**	18	**1 - 2**	11,5	5
7371314	**TT/19**	19	**1 - 2,5**	11,5	5
7371315	**TT/20**	20	**1 - 2,5**	11,5	5
7371316	**TT/21**	21	**1 - 3**	11,5	5
7371317	**TT/22**	22	**1 - 2**	11,5	5
7371318	**TT/23**	23	**1 - 3**	11,5	5
7371324	**TT/24**	24	**1 - 2,5**	11,5	5
7371320	**TT/25**	25	**1 - 3**	11,5	5
7371326	**TT/26**	26	**1 - 3**	11,5	5
7371322	**TT/27**	27	**1 - 3**	11,5	5
7371323	**TT/28**	28	**1 - 3**	11,5	5
7371325	**TT/30**	30	**1 - 2,5**	11,5	5
7371327	**TT/32**	32	**1 - 3**	12	5
7371328	**TT/34**	34	**1 - 3**	11,5	5
7371331	**TT/35**	35	**1 - 3**	11,5	5
7371333	**TT/36**	36	**1 - 3**	11,5	5
7371336	**TT/38**	38	**1 - 3,5**	11,5	5
7371338	**TT/40**	40	**1 - 3**	11,5	5
7371339	**TT/42**	42	**1 - 3**	11,5	5
7371340	**TT/42**	42	**3 - 6**	11,5	5
7371332	**TT/43**	43	**2 - 2,5**	11,5	5
7371342	**TT/45**	45	**1 - 3**	11	5
7371356	**TT/46**	46	**1,5 - 3,5**	11,5	5
7371344	**TT/48**	48	**1,2 - 3,6**	11,5	5
7371366	**TT/48**	48	**2,5 - 5**	11,5	5
7371345	**TT/50**	50	**1 - 2,5**	15	5
7371346	**TT/52**	52	**1,5 - 3,5**	14,5	5
7371348	**TT/55**	55	**1 - 3**	11,5	5
7371350	**TT/60**	60	**1,5 - 3**	18,5	5
7371351	**TT/60/3**	60/3	**3 - 5**	21	5
7371352	**TT/65**	65	**1,5 - 3,5**	21	5
7371353	**TT/70**	70	**1,5 - 3,5**	21	5
7371355	**TT/76**	76	**1,6 - 4**	21,5	6
7371358	**TT/80**	80	**1,5 - 3**	21	4
7371367	**TT/85**	85	**1,5 - 4**	21	6
7371368	**TT/88**	88,9	**1,5 - 4**	21,5	6
7371359	**TT/90**	90	**1,5 - 5**	20	6
7371360	**TT/95**	95	**1,5 - 4**	21	6
7371362	**TT/100**	100	**2 - 4,5**	28,5	6
7371361	**TT/102**	102	**2 - 4**	20,2	5
7371363	**TT/105**	105	**2 - 4,5**	29	6
7371369	**TT/108**	108	**3 - 5**	28	6
7371364	**TT/110**	110	**2 - 4,5**	28,5	6
7371370	**TT/114**	114	**2,6 - 5,5**	29	6
7371365	**TT/120**	120	**2 - 4**	28,5	6
7371371	**TT/125**	125	**2 - 6**	33	6
7371372	**TT/130**	130	**2 - 6**	33	6
7371373	**TT/133**	133	**2 - 6**	33	6
7371374	**TT/140**	140	**2 - 6,5**	34	6
7371375	**TT/150**	150	**2 - 7**	34	6
7371377	**TT/160**	160	**2,5 - 7**	34	6
7371378	**TT/168**	168,3	**2 - 6,5**	34	6
7371381	**TT/177,8**	177,8	**3,2 - 8**	34	6
7371379	**TT/194**	193,7	**2,9 - 8**	34	6

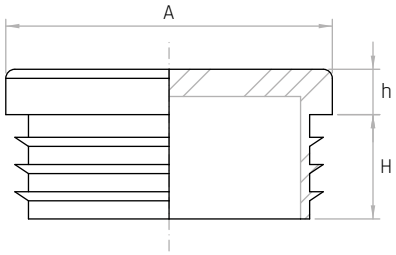

8

TRO

Inserto per tubi ovali / Oval tubes insert
Inserto para tubos ovales

REACH COMPLIANT | RoHS COMPLIANT 2011/65/EU | PE LOW DENSITY | +50 -30

Materiale

Polietilene L.D. nero.
Black L.D. polythene.
Polietileno L.D. negro.

Codice	Modello	A mm	B mm	Spessore del tubo Thickness of the tube Espesor del tubo	H mm	h mm
7372001	**TRO/20x10**	20	10	**2**	10	5
7372003	**TRO/30x15**	30	15	**1 - 2,5**	12	5
7372005	**TRO/35x15**	35	15	**1,2 - 2,5**	12	5
7372007	**TRO/35x20**	35	20	**1,5 - 2**	12	5
7372009	**TRO/38x20**	38	20	**1 - 3**	12	5
7372011	**TRO/40x20**	40	20	**1 - 3**	12	5
7372013	**TRO/45x20**	45	20	**1 - 3**	12	5
7372015	**TRO/48x20**	48	20	**1,5 - 2**	12	5
7372017	**TRO/50x15**	50	15	**1 - 3**	12	5
7372019	**TRO/50x20**	50	20	**1 - 3**	12	5
7372021	**TRO/50x25**	50	25	**1 - 3**	12	5
7372023	**TRO/50x30**	50	30	**1 - 2,5**	12	5
7372025	**TRO/60x20**	60	20	**1 - 2**	13	5
7372027	**TRO/60x25**	60	25	**1 - 2**	13	5
7372029	**TRO/60x30**	60	30	**2**	13	5

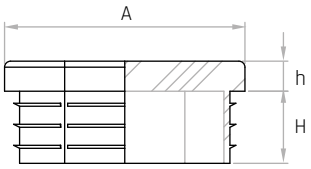

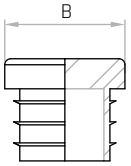

8

PNF

Puntale tondo filettato / Cylindrical threaded toecap / Puntal redondo roscado

REACH COMPLIANT | RoHS COMPLIANT 2011/65/EU | PA12 | +80 -30

Materiale

Tecnopolimero nero.
Black thermoplastic.
Termoplástico negro.

Codice	Modello	A mm	D	H mm	h mm
7321230	**PNF18**	18	**M10**	18	6
7321233	**PNF20**	20	**M10**	18	6
7321235	**PNF22**	22	**M10**	19	6
7321237	**PNF25**	25	**M10**	19	6
7321239	**PNF28**	28	**M10**	19	6
7321245	**PNF30**	30	**M10**	19	6
7321247	**PNF32**	32	**M10**	19	6
7321250	**PNF35**	35	**M10**	20	6
7321255	**PNF40**	40	**M10**	21	6,5
7321260	**PNF50**	50	**M10**	21	6

NOTE: A richiesta filetto M8.
M8 thread on request.
Previa solicitud rosca M8.

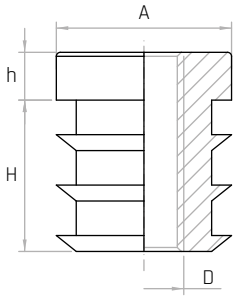

CQF

Puntale quadro filettato / Square threaded toecap / Puntal cuadrado roscado

REACH COMPLIANT | RoHS COMPLIANT 2011/65/EU | PA12 | +80 -30

Materiale

Tecnopolimero nero.
Black thermoplastic.
Termoplástico negro.

Codice	Modello	A mm	D	H mm	h mm
7321280	**CQF15**	15	**M8**	18	5
7321282	**CQF16**	16	**M8**	18	5
7321284	**CQF18**	18	**M10**	18	5
7321287	**CQF20**	20	**M10**	18	5
7321289	**CQF22**	22	**M10**	18	5
7321292	**CQF25**	25	**M10**	19	5
7321295	**CQF30**	30	**M10**	20	6
7321300	**CQF35**	35	**M10**	21	6,5
7321305	**CQF40**	40	**M10**	22	6
7321310	**CQF50**	50	**M10**	30	6

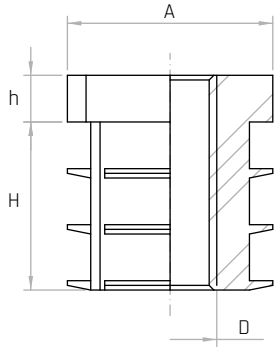

NOTE: A richiesta filetto M8.
M8 thread on request.
Previa solicitud rosca M8.

CRF

Puntale rettangolare filettato / Rectangular threaded toecap / Puntal rectangular roscado

REACH COMPLIANT | RoHS COMPLIANT 2011/65/EU | PA12 | +80 -30

Materiale

Tecnopolimero nero.
Black thermoplastic.
Termoplástico negro.

Codice	Modello	A mm	B mm	D	h mm	H mm
7321340	**CRF2040**	40	20	**M10**	6	19
7321345	**CRF2050**	50	20	**M10**	6	19
7321350	**CRF2060**	60	20	**M10**	6	19
7321355	**CRF2550**	50	25	**M10**	6	22

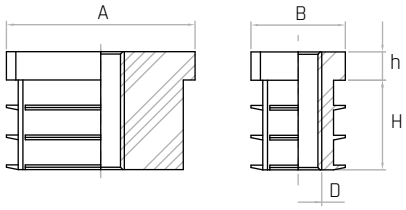

NOTE: A richiesta filetto M8.
M8 thread on request.
Previa solicitud rosca M8.

PN

Puntale tondo
Cylindrical toecap / Puntal redondo

REACH COMPLIANT | RoHS COMPLIANT 2011/65/EU | PA12 | +80 -30

Materiale

Tecnopolimero nero.
Black thermoplastic.
Termoplástico negro.

Codice	Modello	A mm	h mm	H mm
7321005	**PN18**	**18**	5	12
7321007	**PN20**	**20**	6	13
7321010	**PN22**	**22**	5	13
7321012	**PN25**	**25**	6	19
7321015	**PN28**	**28**	6	18
7321020	**PN35**	**35**	6	18
7321025	**PN40**	**40**	6	19
7321030	**PN50**	**50**	6	22

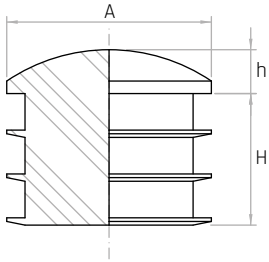

NOTE: A richiesta filetto M8.
M8 thread on request.
Previa solicitud rosca M8.

CP

Inserto per tubi tondi / Cylindrical tubes insert / Inserto para tubos cilíndricos

REACH COMPLIANT | RoHS COMPLIANT 2011/65/EU | PA12 | +80 -30

Materiale

Tecnopolimero nero.
Black thermoplastic.
Termoplástico negro.

Codice	Modello	A mm	h mm	H mm
7321050	**CP14**	**14**	3	9
7321052	**CP16**	**16**	4	10
7321054	**CP18**	**18**	3	9
7321057	**CP20**	**20**	4	11
7321060	**CP22**	**22**	4	10
7321065	**CP25**	**25**	4	13
7321070	**CP30**	**30**	5	15
7321072	**CP32**	**32**	5	15

NOTE: Per tubi spessore 1,2 - 1,5 mm.
For tubes thickness 1,2 - 1,5 mm.
Para tubos de espesor 1,2 - 1,5 mm.

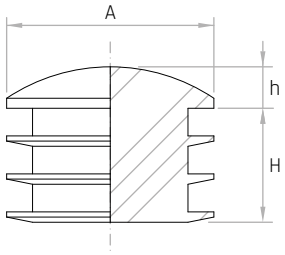

CQ

Inserto per tubi quadri / Square tubes insert / Inserto para tubos cuadrados

REACH COMPLIANT | RoHS COMPLIANT 2011/65/EU | PA12 | +80 -30

Materiale

Tecnopolimero nero.
Black thermoplastic.
Termoplástico negro.

Codice	Modello	A mm	H mm
7321100	**CQ12**	12x12	9
7321103	**CQ15**	15x15	10
7321105	**CQ18**	18x18	11
7321107	**CQ20**	20x20	11
7321110	**CQ25**	25x25	16
7321115	**CQ30**	30x30	15
7321120	**CQ35**	35x35	18
7321125	**CQ40**	40x40	15

NOTE: Per tubi spessore 1,2 - 1,5 mm.
For tubes thickness 1,2 - 1,5 mm.
Para tubos de espesor 1,2 - 1,5 mm.

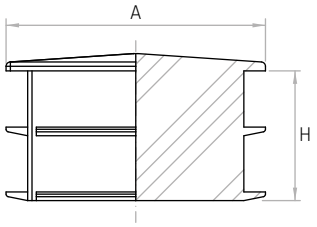

CR

Inserto per tubi rettangolari / Rectangular tubes insert / Inserto para tubos rectangulares

REACH COMPLIANT | RoHS COMPLIANT 2011/65/EU | PA12 | +80 -30

Materiale

Tecnopolimero nero.
Black thermoplastic.
Termoplástico negro.

Codice	Modello	B mm	A mm	H mm
7321150	**CR2030**	20	30	11
7321155	**CR2040**	20	40	11
7321160	**CR2050**	20	50	11

NOTE: Per tubi spessore 1,2 - 1,5 mm.
For tubes thickness 1,2 - 1,5 mm.
Para tubos de espesor 1,2 - 1,5 mm.

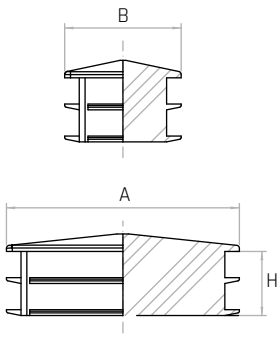

TPFL

Tappo per fori su lamiere / Snap in plug for plate / Tapón para huegos en chapa

REACH COMPLIANT | RoHS COMPLIANT 2011/65/EU | PVC | +50 -35

Materiale

PVC nero.
Black PVC.
PVC negro.

Codice	Modello	d2 mm	D mm	d1 mm	h mm	H mm
7372700	**TPFL/4,7**	4,7	**9,3**	9,3	1,6	4,6
7372702	**TPFL/6,4**	6,4	**9,5**	9,5	1,6	5,0
7372704	**TPFL/8**	8	**14,5**	10,6	0,8	4,0
7372706	**TPFL/8,0/1**	8	**14,5**	10,6	1,6	4,5
7372708	**TPFL/9**	9	**15**	12,4	1,6	6,6
7372710	**TPFL/11,2**	11,2	**17,7**	12,8	1,6	6,2
7372712	**TPFL/11,5**	11,5	**17**	15,5	1,6	7,0
7372714	**TPFL/11,9**	11,9	**17,5**	15,9	1,2	7,1
7372716	**TPFL/12**	12	**19**	13,1	0,8	6,5
7372718	**TPFL/12,7**	12,7	**18,7**	15,5	1,6	5,6
7372720	**TPFL/14,9**	14,9	**20**	18,4	1,3	7,0
7372722	**TPFL/15,5**	15,5	**22**	19	1,6	7,5
7372724	**TPFL/15,9**	15,9	**19**	19	1,6	7,1
7372726	**TPFL/16,3**	16,3	**20**	18,5	1,3	7,0
7372728	**TPFL/19**	19	**25**	21,5	1,6	6,5
7372730	**TPFL/20**	20	**25**	21,5	1,6	6,5
7372732	**TPFL/22**	22	**28,5**	26,6	2,4	8,2
7372734	**TPFL/22,5**	22,5	**28,5**	27	1,6	7,5
7372736	**TPFL/24,5**	24,5	**30**	27,5	2,4	8,7
7372738	**TPFL/25,4**	25,4	**32**	28,3	1,6	9,0
7372740	**TPFL/25,4/1**	25,4	**32**	28,3	2,4	9,0
7372742	**TPFL/25**	25	**38,5**	28,5	0,8	4,6
7372744	**TPFL/32**	32	**38,2**	35,4	3,1	9,0
7372746	**TPFL/31,5**	31,5	**38,2**	35,4	0,8	7,0
7372748	**TPFL/31,5/1**	31,5	**38,2**	35,4	1,6	7,5
7372750	**TPFL/38,2**	38,2	**43,7**	43	1,6	8,2
7372752	**TPFL/51,5**	51,5	**57,5**	52,6	1,6	11,4

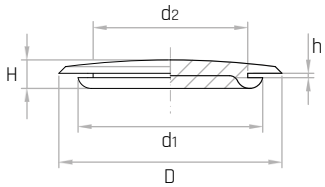

8

TPL

Tappo per fori su lamiere / Snap in plug for plate / Tapón para huegos en chapa

REACH COMPLIANT | RoHS COMPLIANT 2011/65/EU | PE LOW DENSITY | +50 -30

Materiale

Polietilene L.D. colore naturale.
Natural color L.D. polythene.
Polietileno L.D. color natural.

Codice	Modello	D mm	d mm	h mm	H mm
7372600	**TPL/9,5**	**20**	9,5	3	8,5
7372602	**TPL/12,5**	**24**	12,5	3	9,8
7372604	**TPL/14**	**27**	14	3	10,0
7372606	**TPL/16**	**27,5**	16	3	9,8
7372610	**TPL/20**	**31,5**	20	3	9,8
7372612	**TPL/22**	**33,5**	22	3	9,8
7372614	**TPL/25**	**36**	25	1,5	9,0
7372616	**TPL/25/1**	**36,5**	25	3	9,8
7372618	**TPL/28**	**39,5**	28	3	9,8
7372620	**TPL/31,5**	**41**	31,5	3	9,2
7372622	**TPL/38**	**49,5**	38	3	9,8
7372624	**TPL/47,5**	**59**	47,5	3	9,8
7372626	**TPL/50**	**61,5**	50	3	9,8
7372628	**TPL/51**	**62,5**	51	3	9,5

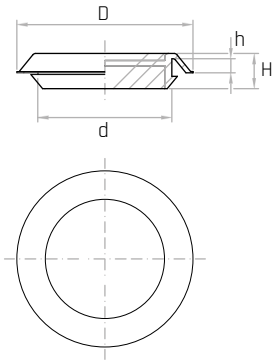

TPFH

Tappo per fori su lamiere / Snap in plug for plate / Tapón para huegos en chapa

REACH COMPLIANT | RoHS COMPLIANT 2011/65/EU | ABS | +100 -20

Materiale

ABS nero.
Black ABS.
ABS negro.

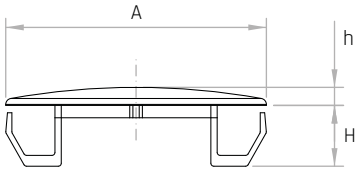

Codice	Modello	Ø foro mm	A mm	H mm	h mm	Spessore lamiera Sheet thickness Espesor de chapa mm
7372800	**TPFH/9,5**	**9,5-13**	16	13,2	2	0,8-3,2
7372803	**TPFH/11,5**	**11,5-14,5**	18,5	12,5	2	0,8-3,2
7372806	**TPFH/15**	**15-18**	21,5	12	2	0,8-3,2
7372809	**TPFH/18,4**	**18,4-22**	25,3	12,7	2	0,8-3,2
7372812	**TPFH/22**	**22-27**	32,5	13,7	2	0,8-3,2
7372815	**TPFH/27**	**27-33**	35	13,5	2	0,8-3,2
7372818	**TPFH/35**	**35-40**	43,3	13,1	2	0,8-3,2
7372821	**TPFH/44,5**	**44,5-49**	52,5	13,7	2	0,8-3,2

TTP

Inserto testa piana
Flat head insert / Inserto de hoja plana

REACH COMPLIANT | RoHS COMPLIANT 2011/65/EU | PE LOW DENSITY | +50 -30

Materiale

Polietilene L.D. colore naturale.
Natural color L.D. polythene.
Polietileno L.D. color natural.

Codice	Modello	d mm	D mm	H mm	h mm
7372500	**TTP/7,3**	**7,3**	14	6,0	2
7372502	**TTP/9,3**	**9,3**	14	4,5	2
7372504	**TTP/9,3/1**	**9,3**	16	6,8	1,5
7372506	**TTP/10,7**	**10,7**	14	5,5	2
7372508	**TTP/11,9**	**11,9**	16	7,0	2
7372510	**TTP/12,8**	**12,8**	20	7,8	2,5
7372512	**TTP/13,7**	**13,7**	20	8,0	2
7372514	**TTP/15,6**	**15,6**	20	8,0	2
7372516	**TTP/17**	**17,0**	22	8,2	2,6
7372518	**TTP/19,3**	**19,3**	25	8,0	2,5
7372520	**TTP/20,5**	**20,5**	30	10,7	2,5
7372522	**TTP/21,2**	**21,2**	25	7,5	2
7372524	**TTP/22,4**	**22,4**	28	9,0	3
7372526	**TTP/24,6**	**24,6**	28	9,0	3
7372528	**TTP/25,5**	**25,5**	28	7,5	2
7372530	**TTP/26,5**	**26,5**	28	9,0	3
7372532	**TTP/30,5**	**30,5**	36	12,0	3
7372534	**TTP/31,8**	**31,8**	36	10,0	2,5
7372536	**TTP/33,5**	**33,5**	36	12,0	3

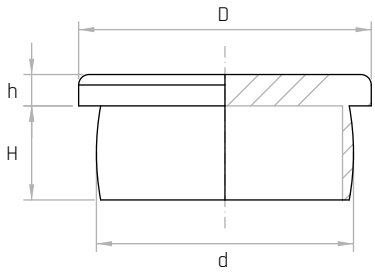

NOTE: A richiesta si forniscono altre misure.
Other sizes available upon request.
Otras medidas disponibles previa solicitud.

TF

Tappo filettato
Threaded protection plug / Tapón roscado

REACH COMPLIANT | RoHS COMPLIANT 2011/65/EU | PE HIGH DENSITY | +60 -60

Materiale

Polietilene H.D. giallo.
Yellow H.D. polythene.
Polietileno H.D. amarillo.

Codice	Modello	D mm	H mm	h mm	d
7370781	**TF-1/8**	**21**	9	5	1/8 Gas
7370783	**TF-1/4**	**21**	9	5	1/4 Gas
7370785	**TF-3/8**	**23**	10	6	3/8 Gas
7370787	**TF-1/2**	**28**	12	6	1/2 Gas
7370801	**TF-M12X1,5**	**21**	9	5	M12x1.5
7370803	**TF-M14X1,5**	**21**	9	5	M14x1.5
7370805	**TF-M16X1,5**	**23**	10	6	M16x1.5
7370807	**TF-M18X1,5**	**23**	10	6	M18x1.5
7370809	**TF-M20X1,5**	**28**	12	6	M20x1.5
7370811	**TF-M22X1,5**	**28**	12	6	M22x1.5

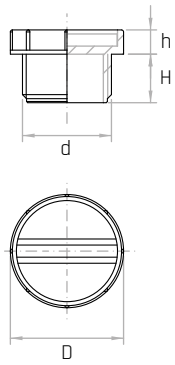

TFT

Tappo filettato
Threaded protection plug / Tapón roscado

REACH COMPLIANT | RoHS COMPLIANT 2011/65/EU | PA6 | +80 -30

Materiale

Poliammide giallo.
Yellow polyamide.
Poliamida amarilla.

Codice	Modello	D mm	H mm	h mm	SW mm	d
7370881	**TFT/M10x1**	**14,2**	6	11	10	M10
7370883	**TFT/M12x1.5**	**17,2**	8	11	13	M12
7370885	**TFT/M14x1.5**	**19,2**	10	11	13	M14
7370887	**TFT/M16x1.5**	**22**	8	12	17	M16
7370889	**TFT/M18x1.5**	**24**	9	12	17	M18
7370891	**TFT/M20x1.5**	**26**	9	15	19	M20
7370893	**TFT/M22x1.5**	**27**	9	15	19	M22
7370895	**TFT/M26x1.5**	**32**	9	15	24	M26
7370897	**TFT/M27x2**	**32**	12	15	24	M27
7370899	**TFT/M33x2**	**40**	12	15	27	M33
7370901	**TFT/M42x2**	**50**	12	16	36	M42
7370949	**TFT-1/8"**	**16,8**	8	11	13	1/8
7370951	**TFT-1/4"**	**19**	8	11	13	1/4"
7370953	**TFT-3/8"**	**22**	8	12	17	3/8"
7370955	**TFT-1/2"**	**27**	11	14	19	1/2
7370957	**TFT-3/4"**	**32,3**	11	14	24	3/4"
7370959	**TFT-1"**	**40**	14	15	27	1"
7370961	**TFT-1.1/4"**	**50**	14	17	36	1.1/4"
7370963	**TFT-1.1/2"**	**55,5**	14	16	41	1.1/2"
7370965	**TFT-2"**	**68,5**	14	16	55	2"

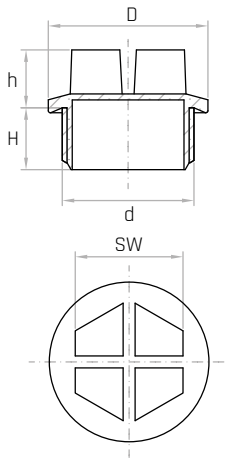

TFL

Tappo filettato
Threaded protection plug / Tapón roscado

REACH COMPLIANT | RoHS COMPLIANT 2011/65/EU | PE LOW DENSITY | +50 -30

Materiale

Polietilene L.D. rosso.
Red L.D. polythene.
Polietileno L.D. rojo.

Codice	Modello	d	D mm	H mm	h mm
7370851	**TFL-1/4"**	**1/4" gas**	19	7,0	3,5
7370853	**TFL-3/8"**	**3/8" gas**	22,5	8,5	3,5
7370855	**TFL-1/2" gas**	**1/2" gas**	26	10,0	4,5
7370857	**TFL-3/4" gas**	**3/4" gas**	32	11,5	6
7370859	**TFL-1"**	**1" gas**	37	13,5	6

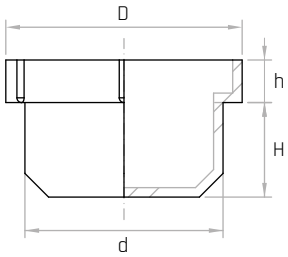

PA

Protezione per alberi
Shaft protection / Protección para eje

REACH COMPLIANT | RoHS COMPLIANT 2011/65/EU | PE LOW DENSITY | +50 -30

Materiale

Polietilene L.D. giallo.
Yellow L.D. polythene.
Polietileno L.D. amarillo.

Codice	Modello	W mm	D mm	H mm
7371251	**PA/9**	**9**	14,5	25
7371253	**PA/11**	**11**	17,5	30
7371255	**PA/14**	**14**	22,5	35
7371257	**PA/15**	**15**	25,5	35
7371259	**PA/16**	**16**	25,5	50
7371261	**PA/19**	**19**	30,5	50
7371263	**PA/20**	**20**	32	60
7371265	**PA/22**	**22**	35,5	60
7371267	**PA/24**	**24**	38,5	60
7371269	**PA/25**	**25**	40	70
7371271	**PA/28**	**28**	45	70
7371273	**PA/30**	**30**	48	95
7371275	**PA/32**	**32**	51	95
7371277	**PA/35**	**35**	56	95
7371279	**PA/38**	**38**	61	95
7371281	**PA/42**	**42**	67	130
7371283	**PA/45**	**45**	72	130
7371285	**PA/48**	**48**	77	130
7371287	**PA/55**	**55**	88	130
7371289	**PA/60**	**60**	96	165
7371291	**PA/65**	**65**	104	165
7371293	**PA/75**	**75**	112	165

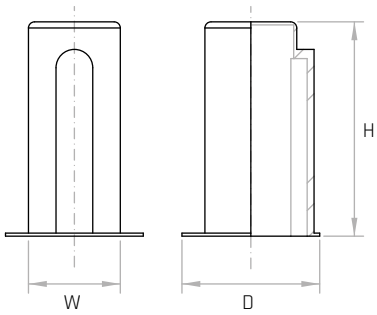

PUN

Puntale
Toecap / Puntal

REACH COMPLIANT | RoHS COMPLIANT 2011/65/EU | PVC | +50 -35

Materiale

PVC nero.
Black PVC.
PVC negro.

Codice	Modello	Ø esterno del tubo External Ø of the pipe Ø exterior del tubo	d mm	H mm
7372250	**PUN/6**	**6**	6	13
7372252	**PUN/8**	**8**	8	15,5
7372254	**PUN/10**	**10-11**	10	16,5
7372256	**PUN/12**	**12-13**	12	19
7372264	**PUN/16**	**16-17**	16	26
7372266	**PUN/18**	**18**	18	26
7372268	**PUN/19**	**19**	19	26
7372270	**PUN/20**	**20**	20	26,5
7372272	**PUN/21**	**21**	21	27,5
7372274	**PUN/22**	**22-23**	22	29
7372276	**PUN/24**	**24**	24	31
7372278	**PUN/25**	**25-26**	25	31
7372280	**PUN/27**	**27**	27	31
7372282	**PUN/28**	**28-29**	28	32
7372284	**PUN/30**	**30-31**	30	32
7372286	**PUN/32**	**32-33**	32	32
7372288	**PUN/34**	**34**	34	33
7372290	**PUN/35**	**35-36**	35	32,5
7372292	**PUN/38**	**38-39**	38	32
7372294	**PUN/40**	**40-41**	40	34
7372296	**PUN/42**	**42**	42	32
7372298	**PUN/43**	**43-44**	43	32
7372300	**PUN/45**	**45-46**	45	36
7372304	**PUN/48**	**48**	48	36
7372306	**PUN/49**	**49-51**	49	36
7372308	**PUN/54**	**54-55**	54	39
7372310	**PUN/59**	**59-60**	59	36
7372312	**PUN/63**	**63-64**	63	37
7372314	**PUN/69**	**69-70**	69	37
7372316	**PUN/75**	**75-76**	75	39
7372318	**PUN/90**	**90-91**	90	39

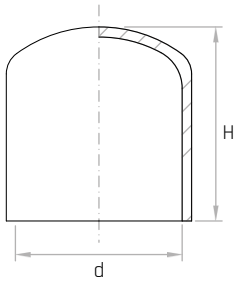

8

EC

Cappellotto alta temperatura
High temperature pipe protection cap
Protección para alta temperatura

REACH COMPLIANT | RoHS COMPLIANT 2011/65/EU | SI | +200 -50

Materiale

Silicone colore naturale.
Natural color silicone.
Silicona color natural.

Codice	Modello	d mm	h mm
7371501	**EC/1,8**	**1,8**	25,4
7371503	**EC/2,5**	**2,5**	25,4
7371505	**EC/3,8**	**3,8**	25,4
7371507	**EC/4,6**	**4,6**	25,4
7371509	**EC/5,7**	**5,7**	38,1
7371511	**EC/7,5**	**7,5**	38,1
7371525	**EC/7,9**	**7,9**	25,4

Codice	Modello	d mm	h mm
7371513	**EC/9,5**	**9,5**	25,4
7371515	**EC/11,6**	**11,6**	38,1
7371517	**EC/13,6**	**13,6**	38,1
7371519	**EC/15,9**	**15,9**	38,1
7371521	**EC/19,1**	**19,1**	38,1
7371522	**EC/20,6**	**20,6**	38,1
7371523	**EC/23,8**	**23,8**	38,1

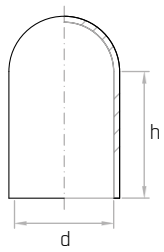

NOTE: A richiesta si forniscono altre misure fino a massimo Ø53,5 mm.
Other sizes available upon request, max Ø53,5 mm.
Disponibles otras medidas, máximo Ø53,5 mm.

ECM

Cappellotto
Pipe protection / Caperuza

REACH COMPLIANT | RoHS COMPLIANT 2011/65/EU | EPDM | +120 -35

Materiale

EPDM nero.
Black EPDM.
EPDM negro.

Codice	Modello	d mm	h mm
7371621	**ECM/1,6**	**1,6**	19,1
7371625	**ECM/2,5**	**2,5**	12,7
7371627	**ECM/2,8**	**2,8**	19,1
7371629	**ECM/3,8**	**3,8**	19,1
7371631	**ECM/3,8/1**	**3,8**	25,4
7371633	**ECM/4,0**	**4,0**	25,4
7371635	**ECM/4,4**	**4,4**	25,4
7371637	**ECM/4,8**	**4,8**	25,4
7371641	**ECM/5,7**	**5,7**	25,4
7371643	**ECM/5,9**	**5,9**	25,4
7371645	**ECM/7,9**	**7,9**	25,9
7371647	**ECM/9,5**	**9,5**	25,4
7371649	**ECM/11,6**	**11,6**	25,9
7371651	**ECM/13,6**	**13,6**	38,1
7371653	**ECM/15,9**	**15,9**	38,1
7371655	**ECM/19,1**	**19,1**	38,1
7371657	**ECM/20,6**	**20,6**	38,1
7371659	**ECM/23,8**	**23,8**	38,1
7371661	**ECM/25,4**	**25,4**	38,1

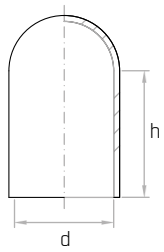

NOTE: A richiesta si forniscono altre misure fino a massimo Ø53,5 mm.
Other sizes available upon request, max Ø53,5 mm.
Disponibles otras medidas, máximo Ø53,5 mm.

HT

Tappo conico alta temperatura
High temperature conical plug
Tapón cónico para alta temperatura

REACH COMPLIANT | RoHS COMPLIANT 2011/65/EU | SI | +200 -60

Materiale

Silicone colore naturale.
Natural color silicone.
Silicona color natural.

Codice	Modello	d mm	D mm	H mm
7371531	**HT/0,8**	**0,8**	3,2	16
7371533	**HT/1,6**	**1,6**	4,8	16
7371535	**HT/3,2**	**3,2**	6,4	19
7371537	**HT/4,8**	**4,8**	8,7	16
7371539	**HT/6,4**	**6,4**	9,5	19
7371540	**HT/7,9**	**7,9**	14,3	28,6
7371541	**HT/8,7**	**8,7**	11,1	18,2
7371543	**HT/10,3**	**10,3**	15,1	25,4
7371545	**HT/12,7**	**12,7**	16,7	25,4
7371547	**HT/14,3**	**14,3**	19,1	25,4
7371549	**HT/15,9**	**15,9**	19,8	25,4
7371551	**HT/18,3**	**18,3**	23,8	25,4
7371553	**HT/19,8**	**19,8**	25,4	25,4

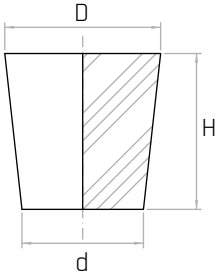

NOTE: A richiesta si forniscono altre misure fino a massimo Ø127 mm.
Other sizes available upon request, max Ø127 mm.
Disponibles otras medidas, máximo Ø127 mm.

HTM

Tappo conico
Conical plug
Tapón cónico

REACH COMPLIANT | RoHS COMPLIANT 2011/65/EU | EPDM | +120 -35

Materiale

EPDM nero.
Black EPDM.
EPDM negro.

Codice	Modello	d mm	D mm	H mm
7371841	**HTM/0,8**	**0,8**	3,2	15,9
7371843	**HTM/1,6**	**1,6**	4,8	15,9
7371845	**HTM/3,2**	**3,2**	6,4	19,1
7371847	**HTM/4,8**	**4,8**	8,7	15,9
7371849	**HTM/6,4**	**6,4**	9,5	19,1
7371851	**HTM/8,7**	**8,7**	11,9	20,6
7371853	**HTM/10,3**	**10,3**	15,1	25,4
7371855	**HTM/11,1**	**11,1**	17,5	25,4
7371857	**HTM/14,3**	**14,3**	19,1	25,4
7371859	**HTM/15,9**	**15,9**	19,8	25,4
7371861	**HTM/18,3**	**18,3**	23,8	25,4
7371863	**HTM/19,8**	**19,8**	25,4	25,4

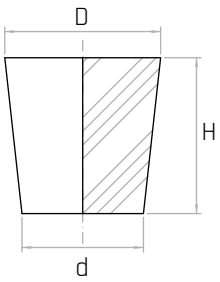

NOTE: A richiesta si forniscono altre misure fino a massimo Ø127 mm.
Other sizes available upon request, max Ø127 mm.
Disponibles otras medidas, máximo Ø127 mm.

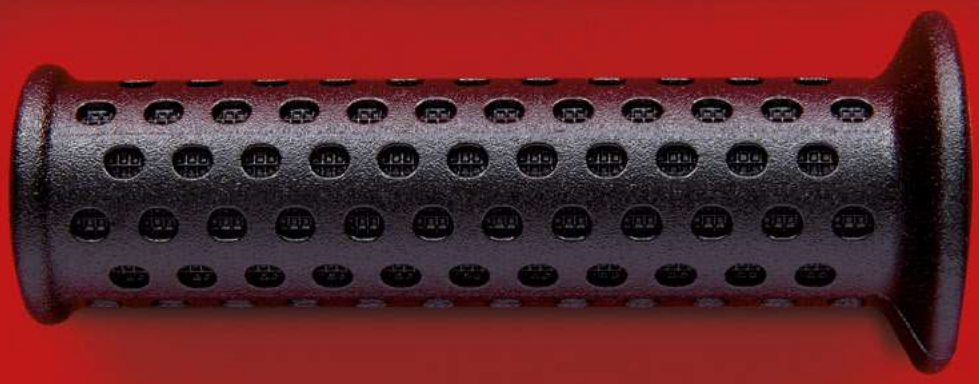

GAMM

Manopole in PVC

PVC handles
Empunaduras en PVC

PVM

Manopola con paramano
Handle with handguard
Empuñadura con protector de mano

REACH COMPLIANT · RoHS COMPLIANT 2011/65/EU · PVC · +70 0

Descrizione
Foro cieco liscio.
Smooth blind hole.
Agujero ciego liso.

Materiale
PVC nero.
Black PVC.
PVC negro.

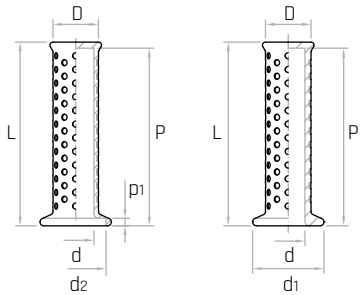

Codice	Modello	L mm	d mm	d1 mm	D mm	P mm	d2 mm	p1 mm	Peso gr.
7317930	**PVM/47x121 Ø22**	121	**Ø22**	47	30	117	-	-	63
7317935	**PVM/47x121 Ø24**	121	**Ø24**	47	30	117	40	5	48

NOTE: Si forniscono, per quantità adeguate, in colori diversi.
For certain minimum quantities, custom colors available upon request.
Por cantidad apropiada, disponible también en colores diferentes.

PVR

Manopola cilindrica zigrinata
Knurled cylindrical handle
Empuñadura cilíndrica moleteada

REACH COMPLIANT · RoHS COMPLIANT 2011/65/EU · PVC · +70 0

Descrizione
Foro cieco liscio.
Smooth blind hole.
Agujero ciego liso.

Materiale
PVC nero.
Black PVC.
PVC negro.

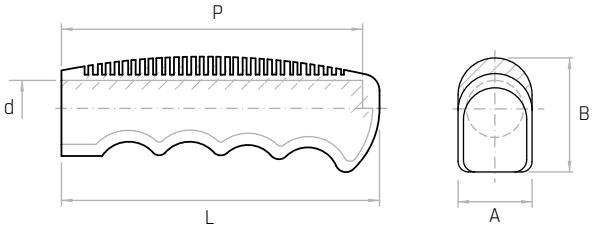

Codice	Modello	L mm	A mm	B mm	d mm	P mm	Peso gr.	p1 mm	Peso gr.
7317910	**PVR/40x112 Ø18**	112	26	40	**Ø18**	106	49	-	63
7317915	**PVR/40x112 Ø22**	112	26	40	**Ø22**	106	47	5	48

NOTE: Si forniscono, per quantità adeguate, in colori diversi.
For certain minimum quantities, custom colors available upon request.
Por cantidad apropiada, disponible también en colores diferentes.

PVP

Manopola con paramano
Handle with handguard
Empuñadura con protector de mano

REACH COMPLIANT · RoHS COMPLIANT 2011/65/EU · PVC · +70 0

Descrizione
Foro cieco liscio.
Smooth blind hole.
Agujero ciego liso.

Materiale
PVC nero.
Black PVC.
PVC negro.

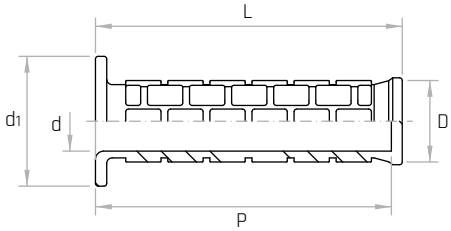

Codice	Modello	L mm	A mm	B mm	d mm	P mm	Peso gr.	p1 mm	Peso gr.
7317970	**PVP/48x113 Ø22**	113	**Ø22**	48	30	109	50	-	63
7317975	**PVP/48x113 Ø24**	113	**Ø24**	48	30	109	41	5	48

NOTE: Si forniscono, per quantità adeguate, in colori diversi.
For certain minimum quantities, custom colors available upon request.
Por cantidad apropiada, disponible también en colores diferentes.

MVP 20x37

Manopola conica
Conical handle
Empuñadura cónica

REACH COMPLIANT | RoHS COMPLIANT 2011/65/EU | PVC | +70 0

Descrizione
Foro cieco liscio.
Smooth blind hole.
Agujero ciego liso.

Materiale
PVC nero.
Black PVC.
PVC negro.

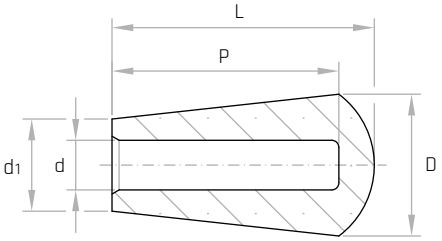

Codice	Modello	D mm	d1 mm	d mm	L mm	P mm	Peso gr.
7317005	**MVP/20x37 Ø8**	20	13	**Ø8**	36	33	20

NOTE: Si forniscono, per quantità adeguate, in colori diversi.
For certain minimum quantities, custom colors available upon request.
Por cantidad apropiada, disponible también en colores diferentes.

MVP 20x43

Manopola conica
Conical handle
Empuñadura cónica

REACH COMPLIANT | RoHS COMPLIANT 2011/65/EU | PVC | +70 0

Descrizione
Foro cieco liscio.
Smooth blind hole.
Agujero ciego liso.

Materiale
PVC nero.
Black PVC.
PVC negro.

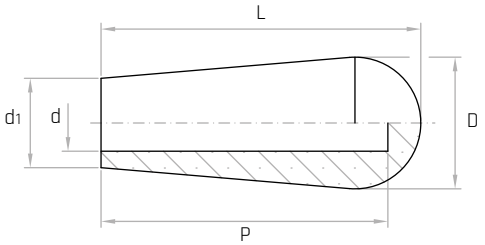

Codice	Modello	D mm	d1 mm	d mm	L mm	P mm	Peso gr.
7317830	**MVP/20x43 Ø6**	20	14	**Ø6**	43	40	11
7317835	**MVP/20x43 Ø7**	20	14	**Ø7**	43	40	10
7317840	**MVP/20x43 Ø8**	20	14	**Ø8**	43	40	10
7317845	**MVP/20x43 Ø10**	20	14	**Ø10**	43	40	9
7317855	**MVP/20x43 Ø12**	20	14	**Ø12**	43	40	8

NOTE: Si forniscono, per quantità adeguate, in colori diversi.
For certain minimum quantities, custom colors available upon request.
Por cantidad apropiada, disponible también en colores diferentes.

MVP 23x60

Manopola conica
Conical handle
Empuñadura cónica

REACH COMPLIANT | RoHS COMPLIANT 2011/65/EU | PVC | +70 0

Descrizione
Foro cieco liscio.
Smooth blind hole.
Agujero ciego liso.

Materiale
PVC nero.
Black PVC.
PVC negro.

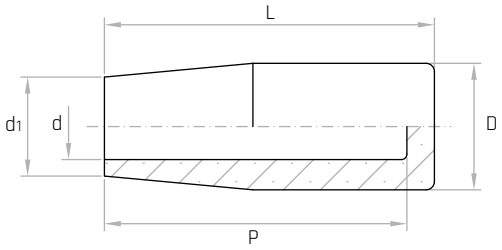

Codice	Modello	D mm	d1 mm	d mm	L mm	P mm	Peso gr.
7317865	**MVP/23x60 Ø7**	22	17	**Ø7**	60	58	24
7317870	**MVP/23x60 Ø8**	22	17	**Ø8**	60	58	23
7317875	**MVP/23x60 Ø9**	22	17	**Ø9**	60	58	23
7317880	**MVP/23x60 Ø10**	22	17	**Ø10**	60	58	22
7317890	**MVP/23x60 Ø12**	22	17	**Ø12**	60	58	21
7317900	**MVP/23x60 Ø14**	22	17	**Ø14**	60	58	20

NOTE: Si forniscono, per quantità adeguate, in colori diversi.
For certain minimum quantities, custom colors available upon request.
Por cantidad apropiada, disponible también en colores diferentes.

MVP 24x53

Manopola conica
Conical handle
Empuñadura cónica

REACH COMPLIANT | RoHS COMPLIANT 2011/65/EU | PVC | +70 0

Descrizione
Foro cieco liscio.
Smooth blind hole.
Agujero ciego liso.

Materiale
PVC nero.
Black PVC.
PVC negro.

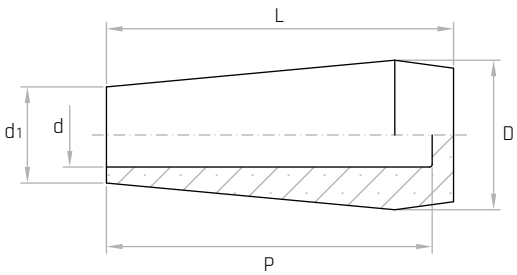

Codice	Modello	D mm	d1 mm	d mm	L mm	P mm	Peso gr.
7317048	**MVP/24x53 Ø6**	25	15	**Ø6**	55	50	21
7317050	**MVP/24x53 Ø8**	25	15	**Ø8**	55	50	20
7317055	**MVP/24x53 Ø10**	25	15	**Ø10**	55	50	18
7317060	**MVP/24x53 Ø12**	25	15	**Ø12**	55	50	17

NOTE: Si forniscono, per quantità adeguate, in colori diversi.
For certain minimum quantities, custom colors available upon request.
Por cantidad apropiada, disponible también en colores diferentes.

MVP 24x56

Manopola conica
Conical handle
Empuñadura cónica

REACH COMPLIANT | RoHS COMPLIANT 2011/65/EU | PVC | +70 0

Descrizione
Foro cieco liscio.
Smooth blind hole.
Agujero ciego liso.

Materiale
PVC nero.
Black PVC.
PVC negro.

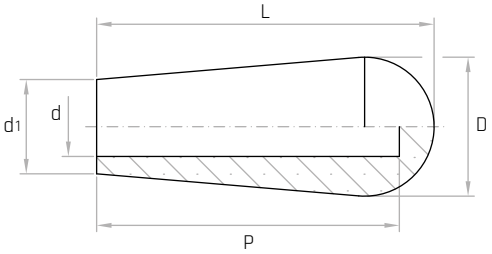

Codice	Modello	D mm	d1 mm	d mm	L mm	P mm	Peso gr.
7317008	**MVP/24x56 Ø6**	25	15	**Ø6**	57	50	20
7317010	**MVP/24x56 Ø8**	25	15	**Ø8**	57	50	19
7317015	**MVP/24x56 Ø10**	25	15	**Ø10**	57	50	17
7317020	**MVP/24x56 Ø12**	25	15	**Ø12**	57	50	16

NOTE: Si forniscono, per quantità adeguate, in colori diversi.
For certain minimum quantities, custom colors available upon request.
Por cantidad apropiada, disponible también en colores diferentes.

MVP 28x68

Manopola conica
Conical handle
Empuñadura cónica

REACH COMPLIANT | RoHS COMPLIANT 2011/65/EU | PVC | +70 0

Descrizione
Foro cieco liscio.
Smooth blind hole.
Agujero ciego liso.

Materiale
PVC nero.
Black PVC.
PVC negro.

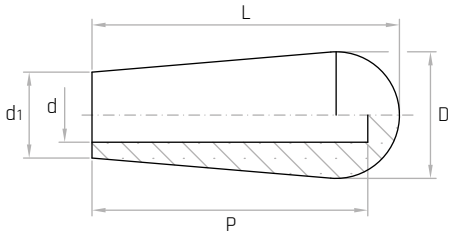

Codice	Modello	D mm	d1 mm	d mm	L mm	P mm	Peso gr.
7317025	**MVP/28x68 Ø8**	28	18	**Ø8**	68	61	33
7317030	**MVP/28x68 Ø10**	28	18	**Ø10**	68	61	32
7317035	**MVP/28x68 Ø12**	28	18	**Ø12**	68	61	30
7317040	**MVP/28x68 Ø14**	28	18	**Ø14**	68	61	26
7317045	**MVP/28x68 Ø16**	28	18	**Ø16**	68	61	24

NOTE: Si forniscono, per quantità adeguate, in colori diversi.
For certain minimum quantities, custom colors available upon request.
Por cantidad apropiada, disponible también en colores diferentes.

MVP 24x83

Manopola cilindrica zigrinata
Knurled cylindrical handle
Empuñadura cilíndrica moleteada

REACH COMPLIANT | RoHS COMPLIANT 2011/65/EU | PVC | +70 0

Descrizione
Foro cieco liscio.
Smooth blind hole.
Agujero ciego liso.

Materiale
PVC nero.
Black PVC.
PVC negro.

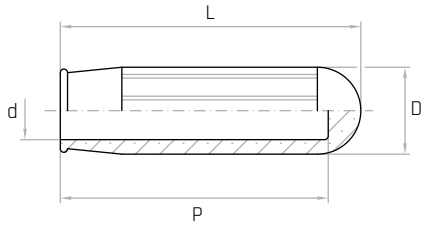

Codice	Modello	D mm	d mm	L mm	P mm	Peso gr.
7317092	**MVP/24x83 Ø10**	24	**Ø10**	84	80	37
7317095	**MVP/24x83 Ø12**	24	**Ø12**	84	80	33
7317100	**MVP/24x83 Ø14**	24	**Ø14**	84	80	30
7317105	**MVP/24x83 Ø16**	24	**Ø16**	84	80	26
7317110	**MVP/24x83 Ø18**	24	**Ø18**	84	80	24
7317115	**MVP/24x83 Ø20**	24	**Ø20**	84	80	19

NOTE: Si forniscono, per quantità adeguate, in colori diversi.
For certain minimum quantities, custom colors available upon request.
Por cantidad apropiada, disponible también en colores diferentes.

PVZ 27x116

Manopola cilindrica zigrinata
Knurled cylindrical handle
Empuñadura cilíndrica moleteada

REACH COMPLIANT | RoHS COMPLIANT 2011/65/EU | PVC | +70 0

Descrizione
Foro cieco liscio.
Smooth blind hole.
Agujero ciego liso.

Materiale
PVC nero.
Black PVC.
PVC negro.

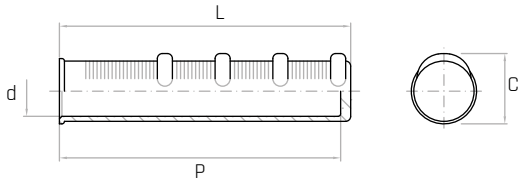

Codice	Modello	L mm	d mm	C mm	P mm	Peso gr.
7317342	**PVZ/27x116 Ø12**	118	**Ø12**	28	113	52
7317343	**PVZ/27x116 Ø14**	118	**Ø14**	28	113	45
7317345	**PVZ/27x116 Ø16**	118	**Ø16**	28	113	40
7317350	**PVZ/27x116 Ø18**	118	**Ø18**	28	113	35
7317355	**PVZ/27x116 Ø20**	118	**Ø20**	28	113	28
7317360	**PVZ/27x116 Ø21**	118	**Ø21**	28	113	26
7317365	**PVZ/27x116 Ø22**	118	**Ø22**	28	113	22
7317370	**PVZ/27x116 Ø22L**	118	**Ø22**	28	113	19

NOTE: Si forniscono, per quantità adeguate, in colori diversi.
For certain minimum quantities, custom colors available upon request.
Por cantidad apropiada, disponible también en colores diferentes.

PVZ 30x125

Manopola cilindrica zigrinata
Knurled cylindrical handle
Empuñadura cilíndrica moleteada

REACH COMPLIANT | RoHS COMPLIANT 2011/65/EU | PVC | +70 0

Descrizione
Foro cieco liscio.
Smooth blind hole.
Agujero ciego liso.

Materiale
PVC nero.
Black PVC.
PVC negro.

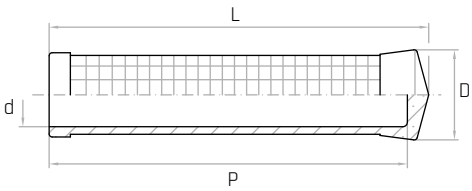

Codice	Modello	L mm	d mm	D mm	P mm	Peso gr.
7317407	**PVZ/30x125 Ø16**	126	**Ø16**	30	120	64
7317409	**PVZ/30x125 Ø18**	126	**Ø18**	30	120	58
7317410	**PVZ/30x125 Ø19**	126	**Ø19**	30	120	55
7317415	**PVZ/30x125 Ø20-21**	126	**Ø20-21**	30	120	51
7317420	**PVZ/30x125 Ø21-22**	126	**Ø21-22**	30	120	41
7317430	**PVZ/30x125 Ø24-25**	126	**Ø24-25**	30	120	29

NOTE: Si forniscono, per quantità adeguate, in colori diversi.
For certain minimum quantities, custom colors available upon request.
Por cantidad apropiada, disponible también en colores diferentes.

PVZ 33x123

Manopola cilindrica zigrinata
Knurled cylindrical handle
Empuñadura cilíndrica moleteada

REACH COMPLIANT | RoHS COMPLIANT 2011/65/EU | PVC | +70 0

Descrizione
Foro cieco liscio.
Smooth blind hole.
Agujero ciego liso.

Materiale
PVC nero.
Black PVC.
PVC negro.

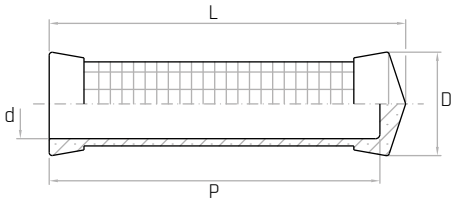

Codice	Modello	L mm	d mm	D mm	P mm	Peso gr.
7317125	**PVZ/33x123 Ø20**	125	**Ø20**	35	120	78
7317130	**PVZ/33x123 Ø21-22**	125	**Ø21-22**	35	120	72
7317135	**PVZ/33x123 Ø24-25**	125	**Ø24-25**	35	120	58
7317140	**PVZ/33x123 Ø25-27**	125	**Ø25-27**	35	120	52
7317150	**PVZ/33x123 Ø27-28**	125	**Ø27-28**	35	120	43

NOTE: Si forniscono, per quantità adeguate, in colori diversi.
For certain minimum quantities, custom colors available upon request.
Por cantidad apropiada, disponible también en colores diferentes.

PVZ 38x125

Manopola cilindrica zigrinata
Knurled cylindrical handle
Empuñadura cilíndrica moleteada

REACH COMPLIANT | RoHS COMPLIANT 2011/65/EU | PVC | +70 0

Descrizione
Foro cieco liscio.
Smooth blind hole.
Agujero ciego liso.

Materiale
PVC nero.
Black PVC.
PVC negro.

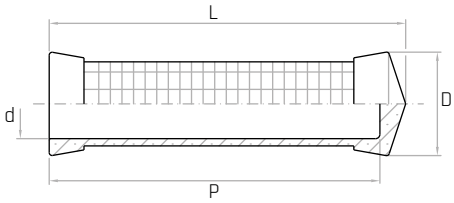

Codice	Modello	L mm	d mm	D mm	P mm	Peso gr.
7317205	**PVZ/38x125 Ø30**	125	**Ø30**	38	121	50

NOTE: Si forniscono, per quantità adeguate, in colori diversi.
For certain minimum quantities, custom colors available upon request.
Por cantidad apropiada, disponible también en colores diferentes.

PVZ 40x137

Manopola cilindrica zigrinata
Knurled cylindrical handle
Empuñadura cilíndrica moleteada

REACH COMPLIANT | RoHS COMPLIANT 2011/65/EU | PVC | +70 0

Descrizione
Foro cieco liscio.
Smooth blind hole.
Agujero ciego liso.

Materiale
PVC nero.
Black PVC.
PVC negro.

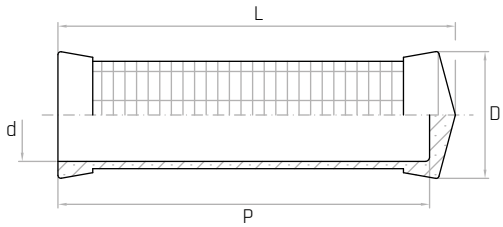

Codice	Modello	Antivibrante Antivibration Antivibrante	L mm	d mm	D mm	P mm	Peso gr.
7317210	**PVZ/40x137 Ø27**	✓	140	**Ø27**	42	132	95
7317215	**PVZ/40x137 Ø32**	-	140	**Ø32**	42	132	65

NOTE: Si forniscono, per quantità adeguate, in colori diversi.
For certain minimum quantities, custom colors available upon request.
Por cantidad apropiada, disponible también en colores diferentes.

PVZ 49x125

Manopola con paramano
Handle with handguard
Empuñadura con protector de mano

REACH COMPLIANT | RoHS COMPLIANT 2011/65/EU | PVC | +70 0

Descrizione
Foro cieco liscio.
Smooth blind hole.
Agujero ciego liso.

Materiale
PVC nero.
Black PVC.
PVC negro.

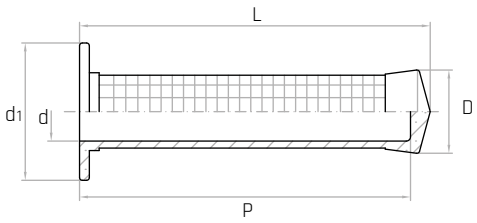

Codice	Modello	L mm	d mm	D mm	d1 mm	P mm	Peso gr.
7317432	**PVZ/49x125 Ø16**	123	**Ø16**	30	49	117	69
7317434	**PVZ/49x125 Ø18**	123	**Ø18**	30	49	117	64
7317440	**PVZ/49x125 Ø20-21**	123	**Ø20-21**	30	49	117	50
7317445	**PVZ/49x125 Ø21-22**	123	**Ø21-22**	30	49	117	46
7317450	**PVZ/49x125 Ø24-25**	123	**Ø24-25**	30	49	117	34

NOTE: Si forniscono, per quantità adeguate, in colori diversi.
For certain minimum quantities, custom colors available upon request.
Por cantidad apropiada, disponible también en colores diferentes.

PVZ 51x123

Manopola con paramano
Handle with handguard
Empuñadura con protector de mano

REACH COMPLIANT · RoHS COMPLIANT 2011/65/EU · PVC · +70 0

Descrizione
Foro cieco liscio.
Smooth blind hole.
Agujero ciego liso.

Materiale
PVC nero.
Black PVC.
PVC negro.

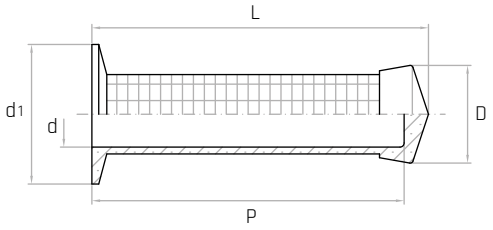

Codice	Modello	L mm	d mm	D mm	d1 mm	P mm	Peso gr.
7317160	**PVZ/51x123 Ø20**	125	**Ø20**	35	51	120	89
7317165	**PVZ/51x123 Ø21-22**	125	**Ø21-22**	35	51	120	76
7317170	**PVZ/51x123 Ø24-25**	125	**Ø24-25**	35	51	120	64
7317175	**PVZ/51x123 Ø25-27**	125	**Ø25-27**	35	51	120	58
7317185	**PVZ/51x123 Ø27-28**	125	**Ø27-28**	35	51	120	48

NOTE: Si forniscono, per quantità adeguate, in colori diversi.
For certain minimum quantities, custom colors available upon request.
Por cantidad apropiada, disponible también en colores diferentes.

PV

Manopola cilindrica zigrinata
Knurled cylindrical handle
Empuñadura cilíndrica moleteada

REACH COMPLIANT · RoHS COMPLIANT 2011/65/EU · PVC · +70 0

Descrizione
Foro cieco liscio.
Smooth blind hole.
Agujero ciego liso.

Materiale
PVC nero.
Black PVC.
PVC negro.

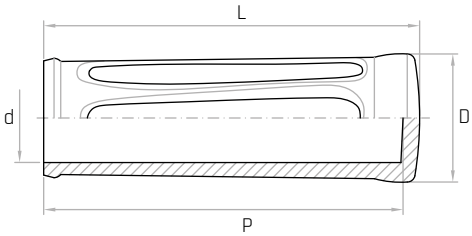

Codice	Modello	L mm	d mm	D mm	P mm	Peso gr.
7317740	**PV/31x115 Ø18-19**	115	**Ø18-19**	31	110	58
7317742	**PV/31x115 Ø20-21**	115	**Ø20-22**	31	110	52
7317744	**PV/31x115 Ø22-23**	115	**Ø22-23**	31	110	42
7317750	**PV/36x125 Ø24-25**	125	**Ø24-25**	36	120	68
7317752	**PV/36x125 Ø26**	125	**Ø26**	36	120	44
7317754	**PV/36x125 Ø27-28**	125	**Ø27-28**	36	120	44
7317755	**PV/36x125 Ø29**	125	**Ø29**	36	120	44
7317760	**PV/42x130 Ø30**	130	**Ø30**	42	125	84
7317765	**PV/42x130 Ø33**	130	**Ø33**	42	125	66

NOTE: Si forniscono, per quantità adeguate, in colori diversi.
For certain minimum quantities, custom colors available upon request.
Por cantidad apropiada, disponible también en colores diferentes.

PV

Manopola con paramano
Handle with handguard
Empuñadura con protector de mano

REACH COMPLIANT · RoHS COMPLIANT 2011/65/EU · PVC · +70 0

Descrizione
Foro cieco liscio.
Smooth blind hole.
Agujero ciego liso.

Materiale
PVC nero.
Black PVC.
PVC negro.

Codice	Modello	L mm	d mm	d1 mm	D mm	P mm	Peso gr.
7317770	**PV/44x115 Ø18-19**	115	**Ø18-19**	44	31	110	71
7317772	**PV/44x115 Ø20-21**	115	**Ø20-21**	44	31	110	56
7317774	**PV/44x115 Ø22-23**	115	**Ø22-23**	44	31	110	46
7317780	**PV/49x125 Ø24-25**	125	**Ø24-25**	49	36	120	72
7317782	**PV/49x125 Ø26**	125	**Ø26**	49	36	120	60
7317784	**PV/49x125 Ø27-28**	125	**Ø27-28**	49	36	120	52
7317785	**PV/49x125 Ø29**	125	**Ø29**	49	36	120	50
7317790	**PV/51x130 Ø30**	130	**Ø30**	51	42	125	96
7317795	**PV/51x130 Ø33**	130	**Ø33**	51	42	125	80

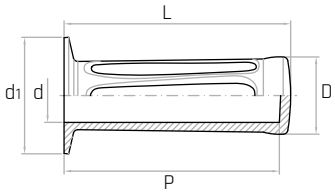

NOTE: Si forniscono, per quantità adeguate, in colori diversi.
For certain minimum quantities, custom colors available upon request.
Por cantidad apropiada, disponible también en colores diferentes.

MPV 21x41

Manopola piatta
Flat handle / Empuñadura llana

REACH COMPLIANT · RoHS COMPLIANT 2011/65/EU · PVC · +70 0

Descrizione
Foro cieco liscio.
Smooth blind hole.
Agujero ciego liso.

Materiale
PVC nero.
Black PVC.
PVC negro.

Codice	Modello	L mm	A mm	B mm	C mm	D mm	P mm	Peso gr.
7317376	**MPV/21x41**	41	21	9	**12**	**3**	39	56

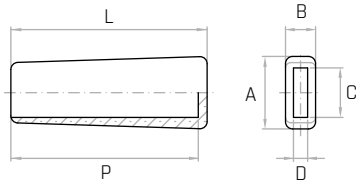

NOTE: Si forniscono, per quantità adeguate, in colori diversi.
For certain minimum quantities, custom colors available upon request.
Por cantidad apropiada, disponible también en colores diferentes.

MPV 28x105

Manopola piatta
Flat handle / Empuñadura llana

REACH COMPLIANT · RoHS COMPLIANT 2011/65/EU · PVC · +70 0

Descrizione
Foro cieco liscio.
Smooth blind hole.
Agujero ciego liso.

Materiale
PVC nero.
Black PVC.
PVC negro.

Codice	Modello	L mm	A mm	B mm	C mm	D mm	P mm	Peso gr.
7317470	**MPV/28x105**	105	28	16	**20**	**6**	101	33

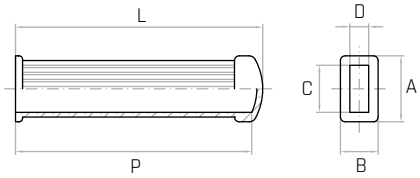

NOTE: Si forniscono, per quantità adeguate, in colori diversi.
For certain minimum quantities, custom colors available upon request.
Por cantidad apropiada, disponible también en colores diferentes.

MPV 29x70

Manopola piatta
Flat handle / Empuñadura llana

REACH COMPLIANT | RoHS COMPLIANT 2011/65/EU | PVC | +70 0

Descrizione
Foro cieco liscio.
Smooth blind hole.
Agujero ciego liso.

Materiale
PVC nero.
Black PVC.
PVC negro.

Codice	Modello	L mm	A mm	B mm	C mm	D mm	P mm	Peso gr.
7317230	**MPV/29x70 Ø15x4**	70	30	14	**15**	**4**	68	24
7317235	**MPV/29x70 Ø15x5**	70	30	14	**15**	**5**	68	21
7317240	**MPV/29x70 Ø15x6**	70	30	14	**15**	**6**	68	21
7317245	**MPV/29x70 Ø15x8**	70	30	14	**15**	**8**	68	18
7317253	**MPV/29x70 Ø20x4**	70	33	14	**20**	**4**	68	23
7317255	**MPV/29x70 Ø20x5**	70	33	14	**20**	**5**	68	23
7317260	**MPV/29x70 Ø20x6**	70	33	14	**20**	**6**	68	23
7317265	**MPV/29x70 Ø20x8**	70	33	14	**20**	**8**	68	17

NOTE: Si forniscono, per quantità adeguate, in colori diversi.
For certain minimum quantities, custom colors available upon request.
Por cantidad apropiada, disponible también en colores diferentes.

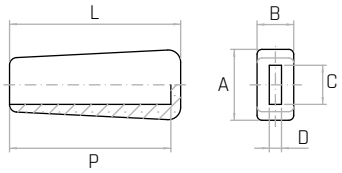

MPV 34x108

Manopola piatta
Flat handle / Empuñadura llana

REACH COMPLIANT | RoHS COMPLIANT 2011/65/EU | PVC | +70 0

Descrizione
Foro cieco liscio.
Smooth blind hole.
Agujero ciego liso.

Materiale
PVC nero.
Black PVC.
PVC negro.

Codice	Modello	L mm	A mm	B mm	C mm	D mm	P mm	Peso gr.
7317310	**MPV/34x108 Ø20x6**	108	34	18	**20**	**6**	105	52
7317320	**MPV/34x108 Ø20x8**	108	34	18	**20**	**8**	105	47
7317335	**MPV/34x108 Ø25x8**	108	34	18	**25**	**8**	105	45
7317340	**MPV/34x108 Ø25x10**	108	34	18	**25**	**10**	105	40

NOTE: Si forniscono, per quantità adeguate, in colori diversi.
For certain minimum quantities, custom colors available upon request.
Por cantidad apropiada, disponible también en colores diferentes.

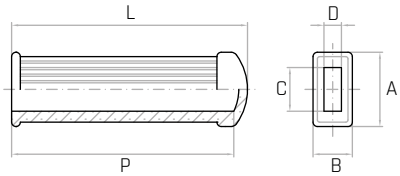

MPV 38x92

Manopola piatta
Flat handle / Empuñadura llana

REACH COMPLIANT | RoHS COMPLIANT 2011/65/EU | PVC | +70 0

Descrizione
Foro cieco liscio.
Smooth blind hole.
Agujero ciego liso.

Materiale
PVC nero.
Black PVC.
PVC negro.

Codice	Modello	L mm	A mm	B mm	C mm	D mm	P mm	Peso gr.
7317400	**MPV/38x92 Ø30x10**	93,5	41	20	**30**	**10**	88	30
7317405	**MPV/38x92 Ø30x12**	93,5	41	20	**30**	**12**	88	30

NOTE: Si forniscono, per quantità adeguate, in colori diversi.
For certain minimum quantities, custom colors available upon request.
Por cantidad apropiada, disponible también en colores diferentes.

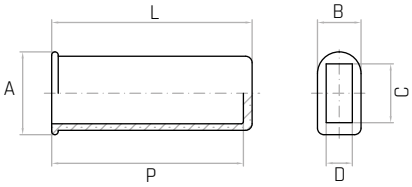

MPV 38x111

Manopola piatta
Flat handle / Empuñadura llana

REACH COMPLIANT | RoHS COMPLIANT 2011/65/EU | PVC | +70 0

Descrizione
Foro cieco liscio.
Smooth blind hole.
Agujero ciego liso.

Materiale
PVC nero.
Black PVC.
PVC negro.

Codice	Modello	L mm	A mm	B mm	C mm	D mm	P mm	Peso gr.
7317390	**MPV/38x111 Ø30x12**	112	38	21	**30**	**12**	108	46
7317395	**MPV/38x111 Ø30x15**	112	38	21	**30**	**15**	108	34
7317397	**MPV/38x111 Ø32x12**	112	38	21	**32**	**12**	108	34

NOTE: Si forniscono, per quantità adeguate, in colori diversi.
For certain minimum quantities, custom colors available upon request.
Por cantidad apropiada, disponible también en colores diferentes.

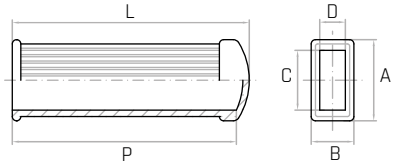

MPV 41x111

Manopola piatta
Flat handle / Empuñadura llana

REACH COMPLIANT | RoHS COMPLIANT 2011/65/EU | PVC | +70 0

Descrizione
Foro cieco liscio.
Smooth blind hole.
Agujero ciego liso.

Materiale
PVC nero.
Black PVC.
PVC negro.

Codice	Modello	L mm	A mm	B mm	C mm	D mm	P mm	Peso gr.
7317275	**MPV/41x111 Ø25x6**	111	41	16	**25**	**6**	108	60
7317280	**MPV/41x111 Ø25x8**	111	41	16	**25**	**8**	108	60
7317290	**MPV/41x111 Ø30x5**	111	41	16	**30**	**5**	108	55
7317295	**MPV/41x111 Ø30x6**	111	41	16	**30**	**6**	108	55
7317300	**MPV/41x111 Ø30x8**	111	41	16	**30**	**8**	108	50

NOTE: Si forniscono, per quantità adeguate, in colori diversi.
For certain minimum quantities, custom colors available upon request.
Por cantidad apropiada, disponible también en colores diferentes.

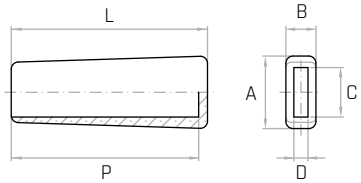

MPV 48x133

Manopola piatta
Flat handle / Empuñadura llana

REACH COMPLIANT | RoHS COMPLIANT 2011/65/EU | PVC | +70 0

Descrizione
Foro cieco liscio.
Smooth blind hole.
Agujero ciego liso.

Materiale
PVC nero.
Black PVC.
PVC negro.

Codice	Modello	L mm	A mm	B mm	C mm	D mm	P mm	Peso gr.
7317600	**MPV/48x133 Ø35x10**	133	48	18	**35**	**10**	128	70
7317605	**MPV/48x133 Ø35x12**	133	48	18	**35**	**12**	128	68

NOTE: Si forniscono, per quantità adeguate, in colori diversi.
For certain minimum quantities, custom colors available upon request.
Por cantidad apropiada, disponible también en colores diferentes.

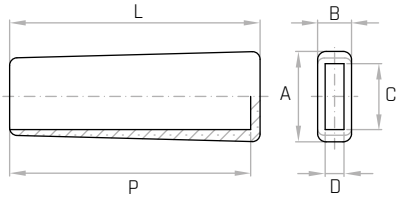

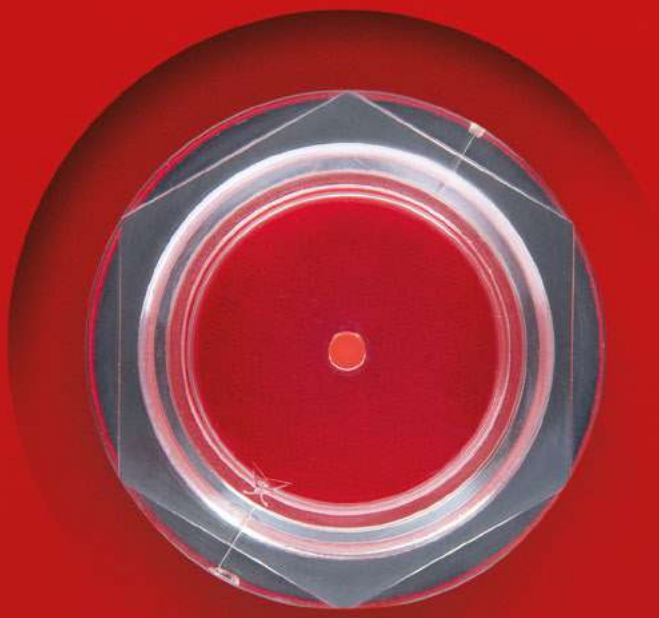

GAMM

Tappi olio

Oil plugs
Tapas de aceite

TLT

Tappo spia livello olio
Oil level plug / Tapón nivel de aceite

REACH COMPLIANT | RoHS COMPLIANT 2011/65/EU | SPX | +80 -30

Materiale
Tecnopolimero trasparente.
Transparent thermoplastic.
Termoplástico transparente.

Codice	Modello	D	H mm	E mm	A mm	K mm	Peso gr.
6311005	**TLT-1/4 gas**	**1/4 Gas**	6	17	20	12	1
6311010	**TLT-3/8 gas**	**3/8 Gas**	7	19	22	13	2
6311015	**TLT-1/2 gas**	**1/2 Gas**	8	24	28	17	3,5
6311020	**TLT-3/4 gas**	**3/4 Gas**	11	28	33	20	5,5
6311025	**TLT-1 gas**	**1 Gas**	13	36	42	27	10
6311030	**TLT-1.1/4 gas**	**1.1/4 Gas**	12	46	54	36	16
6311040	**TLT-20**	**M20x1.5**	8	21	26	15	2

NOTE: Vengono forniti completi di guarnizione in gomma sintetica antiolio, non montata.
They are supplied complete with an oil-resistant synthetic rubber gasket, disassembled.
Se suministran completos de junta de caucho sintético resistente al aceite, desmontada.

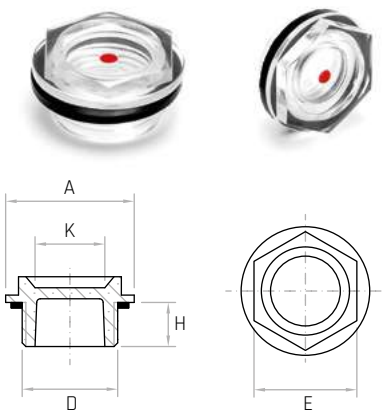

TO

Tappo olio neutro / Oil plug without label
Tapón de aceite sin etiqueta

REACH COMPLIANT | RoHS COMPLIANT 2011/65/EU | PA12 | +80 -30

Descrizione
Neutro.
Without label.
Neutro sin símbolo.

Materiale
Tecnopolimero nero.
Black thermoplastic.
Termoplástico negro.

Codice	Modello	D	E mm	H mm	Peso gr.
6312500	**TO/1**	**M18x1.5**	26	12	5
6312505	**TO/2**	**1/4 Gas**	17	10	4
6312510	**TO/3**	**1/4 Gas**	22	10	4
6312515	**TO/4**	**3/8 Gas**	22	11	4
6312520	**TO/5**	**1/2 Gas**	26	12	7
6312525	**TO/6**	**3/4 Gas**	32	12	10
6312530	**TO/7**	**1 Gas**	38	13	13

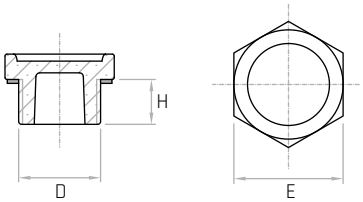

NOTE: Vengono forniti completi di guarnizione in gomma sintetica antiolio, non montata.
They are supplied complete with an oil-resistant synthetic rubber gasket, disassembled.
Se suministran completos de junta de caucho sintético resistente al aceite, desmontada.

TC

Tappo olio carico / Oil filler cap
Tapón de aceite para el llenado

REACH COMPLIANT | RoHS COMPLIANT 2011/65/EU | PA12 | +80 -30

Descrizione
Carico.
Filling-label.
Símbolo de llenado.

Materiale
Tecnopolimero nero.
Black thermoplastic.
Termoplástico negro.

Codice	Modello	D	E mm	H mm	Peso gr.
6312005	**TC/1**	**M18x1.5**	26	12	5
6312030	**TC/2**	**1/4 Gas**	17	10	4
6312020	**TC/3**	**1/4 Gas**	22	10	4
6312025	**TC/4**	**3/8 Gas**	22	11	4
6312015	**TC/5**	**1/2 Gas**	26	12	7
6312010	**TC/6**	**3/4 Gas**	32	12	10
6312035	**TC/7**	**1 Gas**	38	13	13

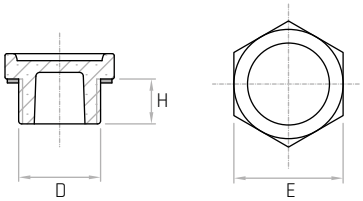

NOTE: Vengono forniti completi di guarnizione in gomma sintetica antiolio, non montata.
They are supplied complete with an oil-resistant synthetic rubber gasket, disassembled.
Se suministran completos de junta de caucho sintético resistente al aceite, desmontada.

TSO

Tappo olio scarico / Oil drain cup
Tapón de aceite para la descarga

REACH COMPLIANT | RoHS COMPLIANT 2011/65/EU | PA12 | +80 -30

Descrizione
Scarico.
Draining-label.
Con símbolo de desagüe.

Materiale
Tecnopolimero nero.
Black thermoplastic.
Termoplástico negro.

Codice	Modello	D	E mm	H mm	Peso gr.
6312007	TSO/1	M18x1.5	26	12	5
6312032	TSO/2	1/4 Gas	17	10	4
6312022	TSO/3	1/4 Gas	22	10	4
6312027	TSO/4	3/8 Gas	22	11	4
6312017	TSO/5	1/2 Gas	26	12	7
6312012	TSO/6	3/4 Gas	32	12	10
6312037	TSO/7	1 Gas	38	13	13

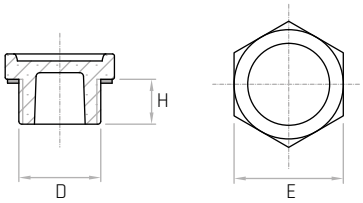

NOTE: Vengono forniti completi di guarnizione in gomma sintetica antiolio, non montata.
They are supplied complete with an oil-resistant synthetic rubber gasket, disassembled.
Se suministran completos de junta de caucho sintético resistente al aceite, desmontado.

TOS

Tappo olio neutro / Oil plug without label
Tapón de aceite sin etiqueta

REACH COMPLIANT | RoHS COMPLIANT 2011/65/EU | PA12 | +80 -30

Descrizione
Neutro con sfiato.
Without label with breather.
Neutro sin símbol con ventilación.

Materiale
Tecnopolimero nero.
Black thermoplastic.
Termoplástico negro.

Codice	Modello	D	E mm	H mm	Peso gr.
6312550	TOS/1	M18x1.5	26	12	5
6312555	TOS/2	1/4 Gas	17	10	4
6312560	TOS/3	1/4 Gas	22	10	4
6312565	TOS/4	3/8 Gas	22	11	4
6312570	TOS/5	1/2 Gas	26	12	7
6312575	TOS/6	3/4 Gas	32	12	10
6312580	TOS/7	1 Gas	38	13	13

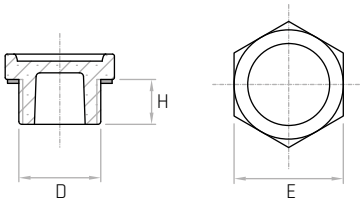

NOTE: Vengono forniti completi di guarnizione in gomma sintetica antiolio, non montata.
They are supplied complete with an oil-resistant synthetic rubber gasket, disassembled.
Se suministran completos de junta de caucho sintético resistente al aceite, desmontado.

TCS

Tappo olio carico / Oil filler cap
Tapón de aceite para el llenado

REACH COMPLIANT | RoHS COMPLIANT 2011/65/EU | PA12 | +80 -30

Descrizione
Carico con sfiato.
Filling-label with breather.
Símbolo de llenado con ventilación.

Materiale
Tecnopolimero nero.
Black thermoplastic.
Termoplástico negro.

Codice	Modello	D	E mm	H mm	Peso gr.
6312009	TCS/1	M18x1.5	26	12	5
6312034	TCS/2	1/4 Gas	17	10	4
6312024	TCS/3	1/4 Gas	22	10	4
6312029	TCS/4	3/8 Gas	22	11	4
6312019	TCS/5	1/2 Gas	26	12	7
6312014	TCS/6	3/4 Gas	32	12	10
6312039	TCS/7	1 Gas	38	18	13

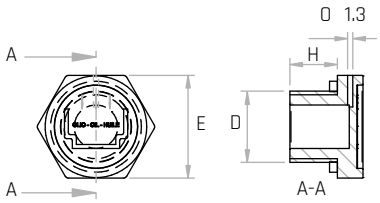

NOTE: Vengono forniti completi di guarnizione in gomma sintetica antiolio, non montata.
They are supplied complete with an oil-resistant synthetic rubber gasket, disassembled.
Se suministran completos de junta de caucho sintético resistente al aceite, desmontado.

TAO

Tappo olio neutro con asta
Oil plug without label with shaft
Tapón de aceite sin etiqueta con varilla

REACH COMPLIANT | RoHS COMPLIANT 2011/65/EU | PA12 | +80 -30

Descrizione
Neutro con asta.
Without label with shaft.
Sin símbolo con varilla.

Materiale
Tecnopolimero nero.
Black thermoplastic.
Termoplástico negro.

Codice	Modello	D	E mm	B mm	C mm	d mm	L mm	Peso gr.
6312600	**TAO/1**	**M18x1.5**	26	7	12	5	180	32
6312605	**TAO/2**	**1/4 Gas**	17	6	10	5	180	32
6312610	**TAO/3**	**1/4 Gas**	22	7	10	5	180	32
6312615	**TAO/4**	**3/8 Gas**	22	7	11	5	180	34
6312620	**TAO/5**	**1/2 Gas**	26	7	12	5	180	36
6312625	**TAO/6**	**3/4 Gas**	32	8	12	5	180	39
6312630	**TAO/7**	**1 Gas**	38	9	13	5	180	42

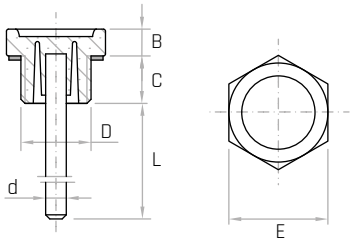

NOTE: Vengono forniti completi di guarnizione in gomma sintetica antiolio, non montata. A richiesta si forniscono anche con foro di sfiato.
They are supplied with an oil-resistant synthetic rubber gasket, disassembled. On request, they can also be supplied with a vent hole.
Se suministran completos de junta de caucho sintético resistente al aceite, desmontada. A petición se suministran también con agujero de ventilación.

TCA

Tappo olio carico con asta
Oil filler cup with shaft
Tapón de aceite para el llenado con varilla

REACH COMPLIANT | RoHS COMPLIANT 2011/65/EU | PA12 | +80 -30

Descrizione
Carico con asta.
Filling-label with shaft.
Símbolo de llenado y varilla.

Materiale
Tecnopolimero nero.
Black thermoplastic.
Termoplástico negro.

Codice	Modello	D	E mm	B mm	C mm	d mm	L mm	Peso gr.
6312100	**TCA/1**	**M18x1.5**	26	7	12	5	180	32
6312105	**TCA/2**	**1/4 Gas**	17	6	10	5	180	32
6312110	**TCA/3**	**1/4 Gas**	22	7	10	5	180	32
6312115	**TCA/4**	**3/8 Gas**	22	7	11	5	180	34
6312120	**TCA/5**	**1/2 Gas**	26	7	12	5	180	36
6312125	**TCA/6**	**3/4 Gas**	32	8	12	5	180	39
6312130	**TCA/7**	**1 Gas**	38	9	13	5	180	42

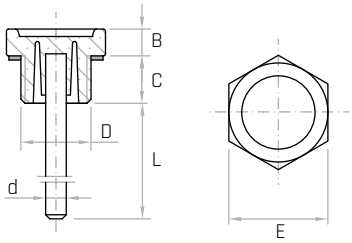

NOTE: Vengono forniti completi di guarnizione in gomma sintetica antiolio, non montata.
A richiesta si forniscono anche con foro di sfiato.
They are supplied with an oil-resistant synthetic rubber gasket, disassembled.
On request, they can also be supplied with a vent hole.
Se suministran completos de junta de caucho sintético resistente al aceite, desmontada.
A petición se suministran también con agujero de ventilación.

TA

Tappo olio
Oil plug / Tapón de aceite

REACH COMPLIANT | RoHS COMPLIANT 2011/65/EU | PA12 | +80 -30

Descrizione
Camera di sfiato.
Breather chamber.
Cámara de ventilación.

Materiale
Tecnopolimero rosso.
Red thermoplastic.
Termoplástico rojo.

Codice	Modello	A mm	D	C mm	B mm	d mm	L mm	Peso gr.
6313005	**TA/1 ***	25	**M14x1,5**	13	18	4	-	7
6313010	**TA/2**	25	**M18x1,5**	13	18	4	72	20
6313015	**TA/2 ***	25	**M18x1,5**	13	18	4	-	7

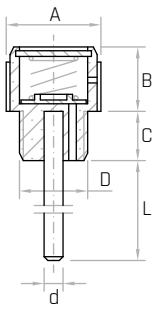

NOTE: Vengono forniti completi di guarnizione in gomma sintetica antiolio, non montata.
* Modello senza asta.
They are supplied complete with an oil-resistant synthetic rubber gasket, disassembled.
* Model without shaft.
Se suministran completos de junta de caucho sintético resistente al aceite, desmontada.
* Modelo sin varilla.

TA

Tappo olio
Oil plug / Tapón de aceite

REACH COMPLIANT | RoHS COMPLIANT 2011/65/EU | PA12 | +80 -30

Descrizione
Camera di sfiato.
Breather chamber.
Cámara de ventilación.

Materiale
Tecnopolimero nero.
Black thermoplastic.
Termoplástico negro.

Codice	Modello	A mm	D	C mm	B mm	d mm	L mm	Peso gr.
6313025	**TA/3**	51	**1 Gas**	13	24	5	180	69
6313035	**TA/3 ***	51	**1 Gas**	13	24	5	-	39
6313040	**TA/4**	41	**3/4 Gas**	12	20	5	180	51
6313045	**TA/4 ***	41	**3/4 Gas**	12	20	5	-	21
6313050	**TA/5 ***	41	**1/2 Gas**	12	20	5	-	20
6313055	**TA/5**	41	**1/2 Gas**	12	20	5	180	50
6313060	**TA/6 ***	61	**1.1/4 Gas**	14	28	5	-	60
6313065	**TA/6**	61	**1.1/4 Gas**	14	28	5	180	90
6313070	**TA/7 ***	71	**1.1/2 Gas**	15	32	5	-	70
6313075	**TA/7**	71	**1.1/2 Gas**	15	32	5	180	100

NOTE: Vengono forniti completi di guarnizione in gomma sintetica antiolio, non montata.
* Modello senza asta.
They are supplied complete with an oil-resistant synthetic rubber gasket, disassembled.
* Model without shaft.
Se suministran completos de junta de caucho sintético resistente al aceite, desmontada.
* Modelo sin varilla.

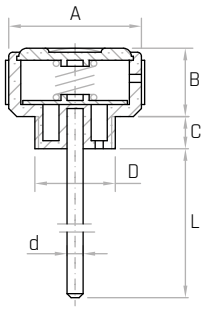

TS

Tappo per serbatoio
Tank plug / Tapón para tanque

REACH COMPLIANT | RoHS COMPLIANT 2011/65/EU | PF | +130 -20

Materiale
Duroplasto nero.
Black phenolic plastic.
Duroplástico negro.

Codice	Modello	A mm	C mm	D	E mm	B mm	Peso gr.
6147005	**TS/35**	45	13	**35,2x1.5**	8	24,5	18
6147010	**TS/40**	53,5	15	**40x1.5**	9	24,5	24
6147030	**TS/50**	60	17	**50x1.5**	9	30	33
6147050	**TS/4**	53,5	15	**1.1/4 Gas**	-	-	21

NOTE: Per quantità adeguate possiamo riprodurre il Vostro marchio sul tappo.
For certain minimum quantities, available also with your mark on the plug.
Para cantidad apropriada podemos hacerlo con vuestra marca en la tapa.

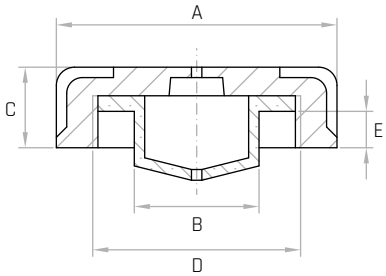

GAMM

Cerniere

Hinges
Bisagras

Tabella tecnica di resistenza

Cerniere
Hinges / Bisagras

Cerniere versione
Version hinges
Bisagras versión

C/A
C/B
C/C

Resistenza radiale
Radial strength
Fuerza radial

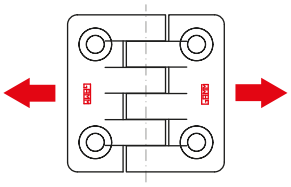

Resistenza assiale
Axial strength
Resistencia axial

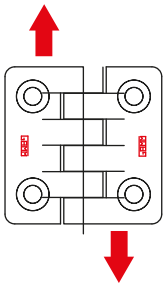

Resistenza a 90°
90° Angled strength
Resistencia a 90

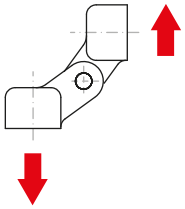

Codice	Modello	Carico massimo di esercizio Maximum working load Carga máxima de utilización	Carico di rottura Breaking load Carga de rotura	Carico massimo di esercizio Maximum working load Carga máxima de utilización	Carico di rottura Breaking load Carga de rotura	Carico massimo di esercizio Maximum working load Carga máxima de utilización	Carico di rottura Breaking load Carga de rotura
		N	N	N	N	N	N
6388005	**C32/A Ø4,2**	200	1000	100	500	180	900
6388010	**C40/A Ø4,2**	300	1960	130	1980	270	1480
6388020	**C48/A Ø5,5**	320	2620	320	2730	280	2570
6388030	**C65/A Ø6,5**	635	5400	540	4880	250	3900
6388040	**C98/A Ø10,5**	1190	9330	1100	6100	500	4000
6388100	**C48/B M5**	450	2980	390	3580	165	1410
6388110	**C48/B M6**	470	3200	340	3100	125	1620
6388120	**C65/B M6**	675	5540	630	4400	230	2330
6388130	**C98/B M10**	2170	15300	940	7570	600	5320
6388200	**C48/C M5x15**	366	1920	380	2860	210	1420
6388210	**C65/C M6x20**	470	6600	530	6000	235	3250
6388220	**C98/C M10x20**	1770	15200	915	6220	480	3580

C/A

Cerniera
Hinge / Bisagra

REACH COMPLIANT | RoHS COMPLIANT 2011/65/EU | PA6 | +130 -30

Descrizione
Foro liscio passante.
Smooth through hole.
Agujero liso pasante.

Materiale
Poliammide rinforzato nero, finitura opaca. Perno in acciaio inox AISI 304.
Black reinforced, nylon plastic. Stainless steel stud (AISI 304).
Poliamida reforzada negro, acabado mate. Perno de acero inoxidable (AISI 304).

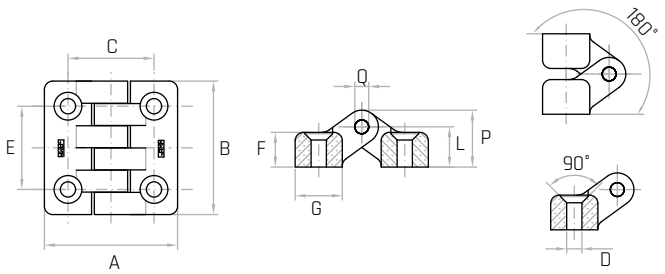

Codice	Modello	A mm	B mm	C mm	E mm	F mm	G mm	L mm	P mm	Q mm	D mm	Vite Screw Tornillo	CC Nm	Peso gr.
6388005	**C32/A Ø4,2**	32	32	20	20	7	12	8,5	12,5	3	**Ø4,2**	M4	2	9
6388010	**C40/A Ø4,2**	40	40	25,5	25,5	10	14	11,5	16,5	4	**Ø4,2**	M4	2	19
6388020	**C48/A Ø5,5**	48	48	31	30	12,5	17	14,5	20,5	5	**Ø5,5**	M5	5	33
6388030	**C65/A Ø6.5**	65	65	40	40	14	24	17	25	6	**Ø6,5**	M6	10	65
6388040	**C98/A Ø10,5**	98	98	63	60	21	35	25	37	8	**Ø10,5**	M10	30	211

NOTE: CC = coppia massima di serraggio consigliata. Si forniscono, per quantità adeguate, in colori diversi.
CC = maximun tightening torque suggested. For certain minimum quantities, custom colors available upon request.
CC = par máximo de apriete recomendado. Por cantidad apropiada, disponible también en colores diferentes.

C/B

Cerniera
Hinge / Bisagra

REACH COMPLIANT | RoHS COMPLIANT 2011/65/EU | PA6 | +130 -30

Descrizione
Bussola in ottone e foro cieco filettato.
Brass insert with tapped blind hole.
Inserto de latón con agujero ciego roscado.

Materiale
Poliammide rinforzato nero, finitura opaca. Perno in acciaio inox AISI 304.
Black reinforced, nylon plastic. Stainless steel stud (AISI 304).
Poliamida reforzada negro, acabado mate. Perno de acero inoxidable (AISI 304).

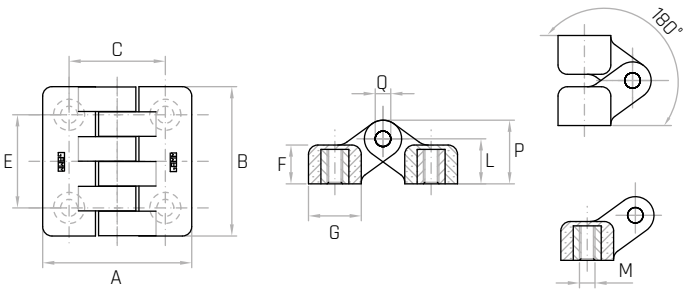

Codice	Modello	A mm	B mm	C mm	E mm	F mm	G mm	L mm	P mm	Q mm	M	Peso gr.
6388100	**C48/B M5**	48	48	31	30	12,5	17	14,5	20,5	5	**M5**	47
6388110	**C48/B M6**	48	48	31	30	12,5	17	14,5	20,5	5	**M6**	47
6388120	**C65/B M6**	65	65	40	40	14	24	17	25	6	**M6**	78
6388130	**C98/B M10**	98	98	63	60	21	35	25	37	8	**M10**	255

NOTE: Si forniscono, per quantità adeguate, in colori diversi e con inserti a misura.
For certain minimum quantities, custom colors and metal inserts available upon request.
Por cantidad apropiada, disponible también en colores diferentes y con insertos de distintas medidas.

C/C

Cerniera
Hinge / Bisagra

REACH COMPLIANT | RoHS COMPLIANT 2011/65/EU | PA6 | +130 -30

Descrizione
Perno in acciaio zincato filettato.
Threaded zinc plated steel stud.
Perno de acero galvanizado roscado.

Materiale
Poliammide rinforzato nero, finitura opaca. Perno in acciaio inox AISI 304.
Black reinforced, nylon plastic. Stainless steel stud (AISI 304).
Poliamida reforzada negro, acabado mate. Perno de acero inoxidable (AISI 304).

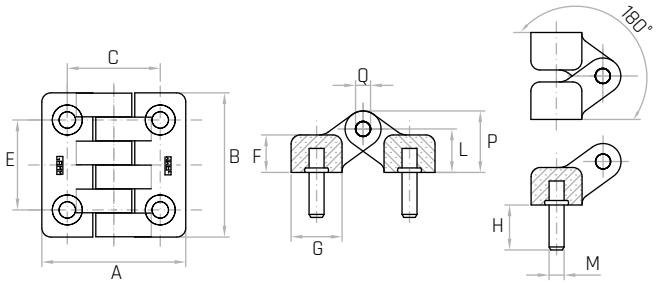

Codice	Modello	A mm	B mm	C mm	E mm	F mm	G mm	L mm	P mm	Q mm	M	H mm	Peso gr.
6388200	**C48/C M5**	48	48	31	30	12,5	17	14,5	20,5	5	**M5**	15	46
6388210	**C65/C M6**	65	65	40	40	14	24	17	25	6	**M6**	20	91
6388220	**C98/C M10**	98	98	63	60	21	35	25	37	8	**M10**	20	301

NOTE: Si forniscono, per quantità adeguate, in colori diversi e con inserti a misura.
For certain minimum quantities, custom colors and metal inserts available upon request.
Por cantidad apropiada, disponible también en colores diferentes y con insertos de distintas medidas.

C/AB

Cerniera
Hinge / Bisagra

REACH COMPLIANT | RoHS COMPLIANT 2011/65/EU | PA6 | +130 -30

Descrizione
Foro liscio passante e bussola in ottone con foro cieco filettato.
Smooth through hole and brass insert with tapped blind hole.
Agujero liso pasante y inserto de latón con agujero ciego roscado.

Materiale
Poliammide rinforzato nero, finitura opaca. Perno in acciaio inox AISI 304.
Black reinforced, nylon plastic. Stainless steel stud (AISI 304).
Poliamida reforzada negro, acabado mate. Perno de acero inoxidable (AISI 304).

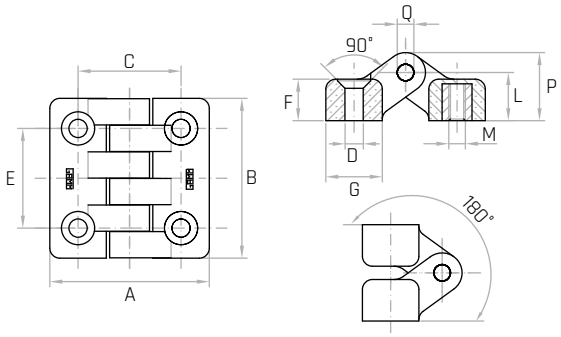

Codice	Modello	A mm	B mm	C mm	E mm	F mm	G mm	L mm	P mm	Q mm	M	D mm	Peso gr.
6388340	**C48/AB M5**	48	48	31	30	12,5	17	14,5	20,5	5	**M5**	Ø5,5	40
6388345	**C65/AB M6**	65	65	40	40	14	24	17	25	6	**M6**	Ø6,5	72
6388350	**C98/AB M10**	98	98	63	60	21	35	25	37	8	**M10**	Ø10,5	235

NOTE: Si forniscono, per quantità adeguate, in colori diversi e con inserti a misura.
For certain minimum quantities, custom colors and metal inserts available upon request.
Por cantidad apropiada, disponible también en colores diferentes y con insertos de distintas medidas.

C/AC

Cerniera
Hinge / Bisagra

REACH COMPLIANT | RoHS COMPLIANT 2011/65/EU | PA6 | +130 -30

Descrizione
Foro liscio passante e perno in acciaio zincato filettato.
Smooth through hole and threaded zinc plated steel stud.
Agujero liso pasante y perno de acero galvanizado roscado.

Materiale
Poliammide rinforzato nero, finitura opaca. Perno in acciaio inox AISI 304.
Black reinforced, nylon plastic. Stainless steel stud (AISI 304).
Poliamida reforzada negro, acabado mate. Perno de acero inoxidable (AISI 304).

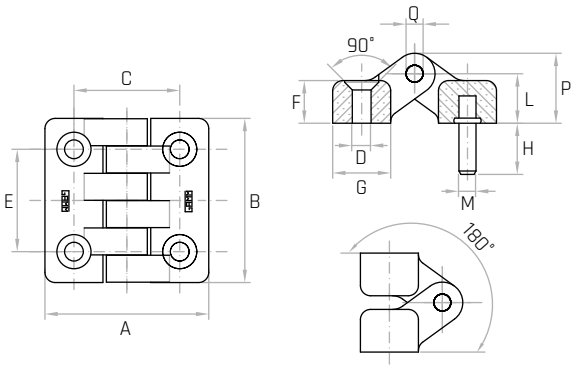

Codice	Modello	A mm	B mm	C mm	E mm	F mm	G mm	L mm	P mm	Q mm	M	H mm	D mm	Peso gr.
6388320	**C48/AC M5**	48	48	31	30	12,5	17	14,5	20,5	5	**M5**	15	Ø5,5	41
6388325	**C65/AC M6**	65	65	40	40	14	24	14	25	6	**M6**	20	Ø6,5	78
6388330	**C98/AC M10**	98	98	63	60	21	35	25	37	8	**M10**	20	Ø10,5	257

NOTE: Si forniscono, per quantità adeguate, in colori diversi e con inserti a misura.
For certain minimum quantities, custom colors and metal inserts available upon request.
Por cantidad apropiada, disponible también en colores diferentes y con insertos de distintas medidas.

C/BC

Cerniera
Hinge / Bisagra

REACH COMPLIANT | RoHS COMPLIANT 2011/65/EU | PA6 | +130 -30

Descrizione
Bussola in ottone con foro cieco filettato e perno in acciaio zincato filettato.
Brass insert with tapped blind hole and threaded zinc plated steel stud.
Inserto de latón con agujero ciego roscado y perno de acero galvanizado roscado.

Materiale
Poliammide rinforzato nero, finitura opaca. Perno in acciaio inox AISI 304.
Black reinforced, nylon plastic. Stainless steel stud (AISI 304).
Poliamida reforzada negro, acabado mate. Perno de acero inoxidable (AISI 304).

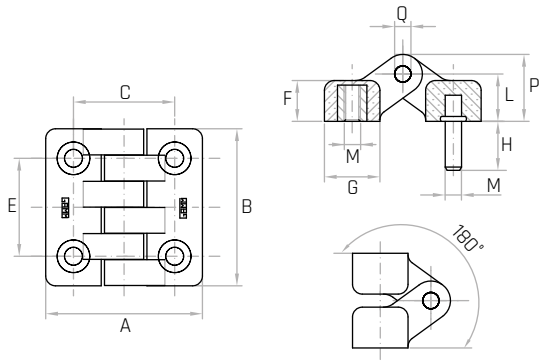

Codice	Modello	A mm	B mm	C mm	E mm	F mm	G mm	L mm	P mm	Q mm	M	H mm	Peso gr.
6388305	**C48/BC M5**	48	48	31	30	12,5	17	14,5	20,5	5	**M5**	15	47
6388310	**C65/BC M6**	65	65	40	40	14	24	17	25	6	**M6**	20	85
6388315	**C98/BC M10**	98	98	63	60	21	35	25	37	8	**M10**	20	280

NOTE: Si forniscono, per quantità adeguate, in colori diversi e con inserti a misura.
For certain minimum quantities, custom colors and metal inserts available upon request.
Por cantidad apropiada, disponible también en colores diferentes y con insertos de distintas medidas.

CGP/A

Cerniera piatta
Flat hinge / Bisagra plana

REACH COMPLIANT | RoHS COMPLIANT 2011/65/EU | PA6 | +130 -30

Descrizione
Foro passante per vite a testa svasata.
Through hole for countersunk head screw.
Agujero pasante para tornillo avellanado.

Materiale
Tecnopolimero nero rinforzato con fibre di vetro, finitura opaca.
Perno in acciaio inox AISI 304.
Black thermoplastic, glass fiber reinforced, mat. Stainless steel stud (AISI 304).
Termoplástico negro reforzado con fibra de vidrio, acabado mate.
Perno de acero inoxidable (AISI 304).

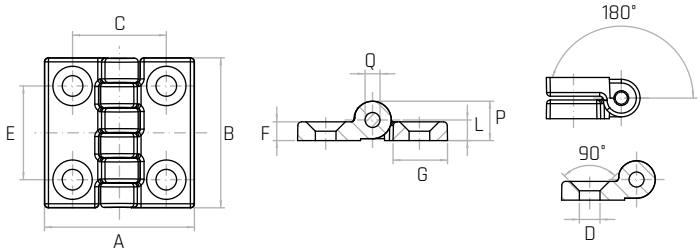

Codice	Modello	A mm	B mm	C mm	E mm	F mm	G mm	L mm	P mm	Q mm	D mm	Peso gr.
6316005	**CGP/30A Ø4,5**	30	30	18	18	3,5	11	3,5	7	Ø3	**Ø4,5**	5
6316015	**CGP/40A Ø5,5**	40	40	25	25	5	14,5	5,5	10,5	Ø4	**Ø5,5**	14
6316025	**CGP/50A Ø6,5**	50	50	30	30	6	18,5	6,5	12,5	Ø5	**Ø6,5**	26
6316035	**CGP/60A Ø8,5**	60	60	36	36	8	22	8,5	15,5	Ø6	**Ø8,5**	44

NOTE: Si forniscono, per quantità adeguate, in colori diversi.
For certain minimum quantities, custom colors available upon request.
Por cantidad apropiada, disponible también en colores diferentes.

CGP/T

Cerniera piatta
Flat hinge / Bisagra plana

REACH COMPLIANT | RoHS COMPLIANT 2011/65/EU | PA6 | +130 -30

Descrizione
Foro passante per vite a testa cilindrica.
Through hole for cylindrical head screw.
Agujero pasante para tornillo de cabeza cilíndrica.

Materiale
Tecnopolimero nero rinforzato con fibre di vetro, finitura opaca.
Perno in acciaio inox AISI 304.
Black thermoplastic, glass fiber reinforced, mat. Stainless steel stud (AISI 304).
Termoplástico negro reforzado con fibra de vidrio, acabado mate.
Perno de acero inoxidable (AISI 304).

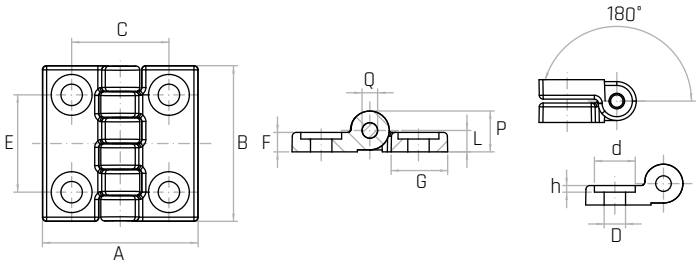

Codice	Modello	A mm	B mm	C mm	E mm	F mm	G mm	L mm	P mm	Q mm	D mm	d mm	h mm	Peso gr.
6316107	**CGP/30T Ø4,5**	30	30	18	18	3,5	11	3,5	7	Ø3	**Ø4,5**	Ø8,5	2	5
6316112	**CGP/40T Ø5,5**	40	40	25	25	5	14,5	5,5	10,5	Ø4	**Ø5,5**	Ø10,5	1,7	14
6316117	**CGP/50T Ø6,5**	50	50	30	30	6	18,5	6,5	12,5	Ø5	**Ø6,5**	Ø12,5	3	26
6316122	**CGP/60T Ø8,5**	60	60	36	36	8	22	8,5	15,5	Ø6	**Ø8,5**	Ø16,5	4	43

NOTE: Si forniscono, per quantità adeguate, in colori diversi.
For certain minimum quantities, custom colors available upon request.
Por cantidad apropiada, disponible también en colores diferentes.

CGP/C

Cerniera piatta
Flat hinge / Bisagra plana

REACH COMPLIANT | RoHS COMPLIANT 2011/65/EU | PA6 | +130 -30

Descrizione
Perno in acciaio zincato filettato.
Threaded zinc plated steel stud.
Perno de acero galvanizado roscado.

Materiale
Tecnopolimero nero rinforzato con fibre di vetro, finitura opaca.
Perno in acciaio inox AISI 304.
Black thermoplastic, glass fiber reinforced, mat. Stainless steel stud (AISI 304).
Termoplástico negro reforzado con fibra de vidrio, acabado mate.
Perno de acero inoxidable (AISI 304).

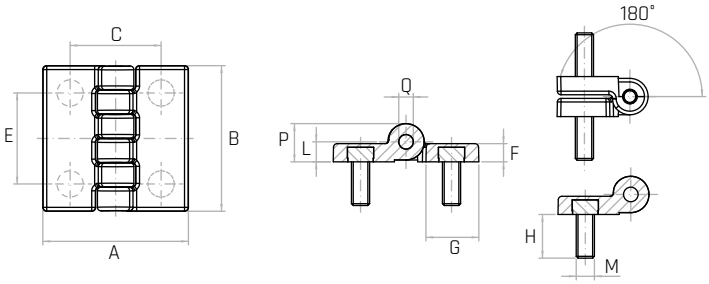

Codice	Modello	A mm	B mm	C mm	E mm	F mm	G mm	L mm	P mm	Q mm	M	H mm	Peso gr.
6316220	**CGP/40C M5x12**	40	40	25	25	5	14,5	5,5	10,5	Ø4	**M5**	12	26
6316230	**CGP/50C M6x15**	50	50	30	30	6	18,5	6,5	12,5	Ø5	**M6**	15	47
6316240	**CGP/60C M8x15**	60	60	36	36	8	22	8,5	15,5	Ø6	**M8**	15	88

NOTE: Si forniscono, per quantità adeguate, in colori diversi e con inserti a misura.
For certain minimum quantities, custom colors and metal inserts available upon request.
Por cantidad apropiada, disponible también en colores diferentes y con insertos de distintas medidas.

CGP/AC

Cerniera piatta
Flat hinge / Bisagra plana

REACH COMPLIANT | RoHS COMPLIANT 2011/65/EU | PA6 | +130 -30

Descrizione
Foro passante per vite a testa svasata e perno in acciaio zincato filettato.
Through hole for countersunk head screw and threaded zinc plated steel stud.
Agujero pasante para tornillo avellanado y perno de acero galvanizado roscado.

Materiale
Tecnopolimero nero rinforzato con fibre di vetro, finitura opaca.
Perno in acciaio inox AISI 304.
Black thermoplastic, glass fiber reinforced, mat. Stainless steel stud (AISI 304).
Termoplástico negro reforzado con fibra de vidrio, acabado mate.
Perno de acero inoxidable (AISI 304).

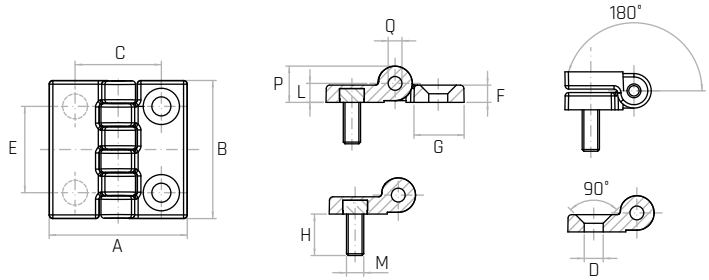

Codice	Modello	A mm	B mm	C mm	E mm	F mm	G mm	L mm	P mm	Q mm	M	H mm	D mm	Peso gr.
6316306	**CGP/40AC M5x12**	40	40	25	25	5	14,5	5,5	10,5	Ø4	**M5**	12	Ø5,5	20
6316311	**CGP/50AC M6x15**	50	50	30	30	6	18,5	6,5	12,5	Ø5	**M6**	15	Ø6,5	37
6316316	**CGP/60AC M6x15**	60	60	36	36	8	22	8,5	15,5	Ø6	**M8**	15	Ø8,5	66

NOTE: Si forniscono, per quantità adeguate, in colori diversi e con inserti a misura.
For certain minimum quantities, custom colors and metal inserts available upon request.
Por cantidad apropiada, disponible también en colores diferentes y con insertos de distintas medidas.

CGP/TC

Cerniera piatta
Flat hinge / Bisagra plana

REACH COMPLIANT | RoHS COMPLIANT 2011/65/EU | PA6 | +130 -30

Descrizione

Foro passante per vite a testa cilindrica e perno in acciaio zincato filettato.
Through hole for cylindrical head screw and threaded zinc plated steel stud.
Agujero pasante para tornillo de cabeza cilíndrica y perno de acero galvanizado roscado.

Materiale

Tecnopolimero nero rinforzato con fibre di vetro, finitura opaca. Perno in acciaio inox AISI 304.
Black thermoplastic, glass fiber reinforced, mat. Stainless steel stud (AISI 304).
Termoplástico negro reforzado con fibra de vidrio, acabado mate.
Perno de acero inoxidable (AISI 304).

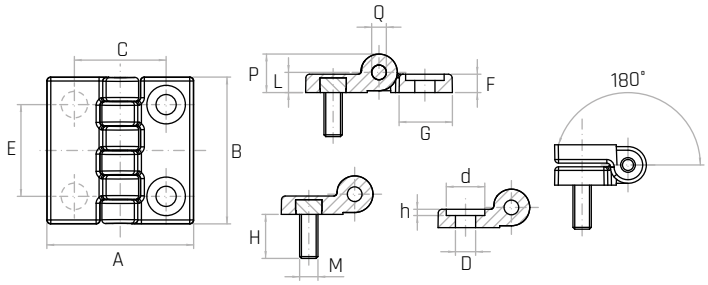

Codice	Modello	A mm	B mm	C mm	E mm	F mm	G mm	L mm	P mm	Q mm	M	H mm	D mm	d mm	h mm	Peso gr.
6316308	**CGP/40TC M5x12**	40	40	25	25	5	14,5	5,5	10,5	Ø4	**M5**	12	Ø5,5	Ø10,5	1,7	20
6316313	**CGP/50TC M6x15**	50	50	30	30	6	18,5	6,5	12,5	Ø5	**M6**	15	Ø6,5	Ø12,5	3	36
6316319	**CGP/60TC M6x15**	60	60	36	36	8	22	8,5	15,5	Ø6	**M8**	15	Ø8,5	Ø16,5	4	65

NOTE: Si forniscono, per quantità adeguate, in colori diversi e con inserti a misura.
For certain minimum quantities, custom colors and metal inserts available upon request.
Por cantidad apropiada, disponible también en colores diferentes y con insertos de distintas medidas.

Tabella tecnica di resistenza

Cerniere versione
Version hinges
Bisagras versión

CX/A
CZN/A
CZC/A
CZN/C
CZC/C
CZN/AC
CZC/AC

Resistenza radiale
Radial strength
Fuerza radial

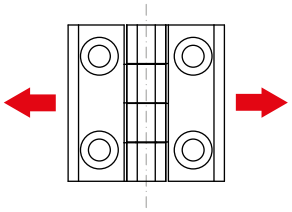

Resistenza assiale
Axial strength
Resistencia axial

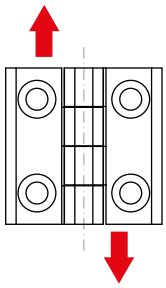

Codice	Modello	Carico massimo di esercizio Maximum working load Carga máxima de utilización	Carico di rottura Breaking load Carga de rotura	Carico massimo di esercizio Maximum working load Carga máxima de utilización	Carico di rottura Breaking load Carga de rotura
		N	N	N	N
7748550	**CX40/A**	2270	7090	1170	5400
7748555	**CX50/A**	4000	9500	3060	6700
7748560	**CX60/A**	4650	16700	4420	9140
7748005	**CZN40/A**	2270	7090	1170	5400
7748010	**CZN50/A**	4000	9500	3060	6700
7748015	**CZN60/A**	4650	16700	4420	9140
7748105	**CZC40/A**	2270	7090	1170	5400
7748110	**CZC50/A**	4000	9500	3060	6700
7748115	**CZC60/A**	4650	16700	4420	9140
7748040	**CZN40/C**	2270	7090	1170	5400
7748045	**CZN50/C**	4000	9500	3060	6700
7748050	**CZN60/C**	4650	16700	4420	9140
7748140	**CZC40/C**	2270	7090	1170	5400
7748145	**CZC50/C**	4000	9500	3060	6700
7748150	**CZC60/C**	4650	16700	4420	9140
7748070	**CZN40/AC**	2270	7090	1170	5400
7748075	**CZN50/AC**	4000	9500	3060	6700
7748080	**CZN60/AC**	4650	16700	4420	9140
7748170	**CZC40/AC**	2270	7090	1170	5400
7748175	**CZC50/AC**	4000	9500	3060	6700
7748180	**CZC60/AC**	4650	16700	4420	9140

CX/A

Cerniera piatta
Flat hinge / Bisagra plana

REACH COMPLIANT · RoHS COMPLIANT 2011/65/EU · INOX

Descrizione
Foro liscio passante.
Smooth through hole.
Agujero liso pasante.

Materiale
Acciaio inox AISI 316.
Stainless steel (AISI 316).
Acero inoxidable (AISI 316).

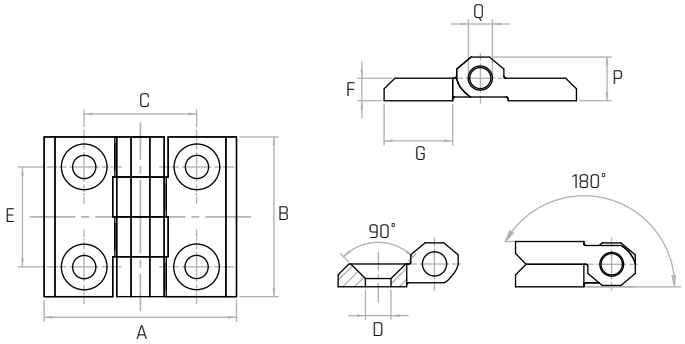

Codice	Modello	A mm	B mm	C mm	E mm	F mm	G mm	P mm	Q mm	D mm	Peso gr.
7748550	**CX40/A**	40	40	25	25	5	14	9	4	**Ø5,2**	64
7748555	**CX50/A**	50	50	30	30	6	18	11	6	**Ø6,3**	100
7748560	**CX60/A**	60	60	36	36	8	21	15	8	**Ø8,4**	194

CZN/A

Cerniera piatta
Flat hinge / Bisagra plana

REACH COMPLIANT · RoHS COMPLIANT 2011/65/EU · ZAMAK

Descrizione
Foro liscio passante.
Smooth through hole.
Agujero liso pasante.

Materiale
Zama nera, finitura lucida. Perno in acciaio inox AISI 304.
Black zamak, polished finishing. Stainless steel stud (AISI 304).
Zamak negra, superficie pulida. Perno de acero inoxidable (AISI 304).

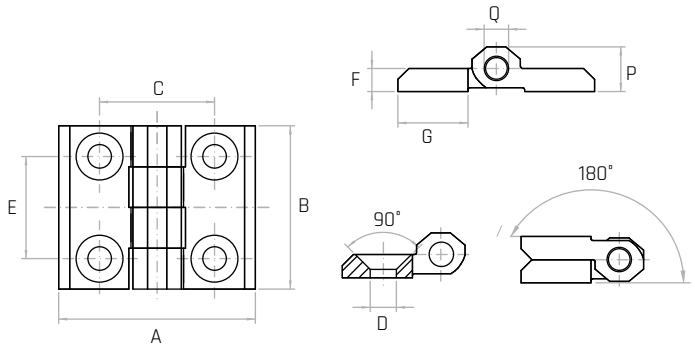

Codice	Modello	A mm	B mm	C mm	E mm	F mm	G mm	P mm	Q mm	D mm	Peso gr.
7748005	**CZN40/A**	40	40	25	25	5	14	9	4	**Ø5,2**	50
7748010	**CZN50/A**	50	50	30	30	6	18	11	6	**Ø6,3**	80
7748015	**CZN60/A**	60	60	36	36	8	21	15	8	**Ø8,4**	162

NOTE: Si forniscono, per quantità adeguate, in grigio RAL 7035.
For certain minimum quantities, available also in grey RAL 7035.
Por cantidad apropriada, disponible también en gris RAL 7035.

CZC/A

Cerniera piatta
Flat hinge / Bisagra plana

REACH COMPLIANT · RoHS COMPLIANT 2011/65/EU · ZAMAK

Descrizione
Foro liscio passante.
Smooth through hole.
Agujero liso pasante.

Materiale
Zama cromata. Perno in acciaio inox AISI 304.
Chromed zamak. Stainless steel stud (AISI 304).
Zamak cromada. Perno de acero inoxidable (AISI 304).

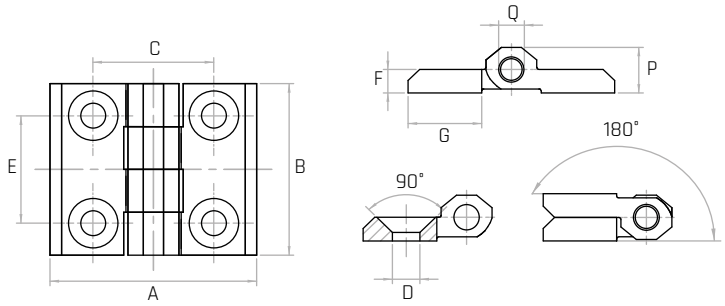

Codice	Modello	A mm	B mm	C mm	E mm	F mm	G mm	P mm	Q mm	D mm	Peso gr.
7748105	**CZC40/A**	40	40	25	25	5	14	9	4	**Ø5,2**	50
7748110	**CZC50/A**	50	50	30	30	6	18	11	6	**Ø6,3**	80
7748115	**CZC60/A**	60	60	36	36	8	21	15	8	**Ø8,4**	162

CZN/C

Cerniera piatta
Flat hinge / Bisagra plana

REACH COMPLIANT · RoHS COMPLIANT 2011/65/EU · ZAMAK

Descrizione
Perno in acciaio zincato filettato.
Threaded zinc plated steel stud.
Perno de acero galvanizado roscado.

Materiale
Zama nera, finitura lucida. Perno in acciaio inox AISI 304.
Black zamak, polished finishing. Stainless steel stud (AISI 304).
Zamak negra, superficie pulida. Perno de acero inoxidable (AISI 304).

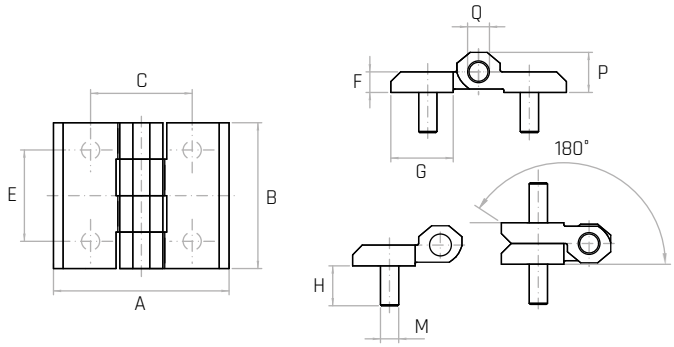

Codice	Modello	A mm	B mm	C mm	E mm	F mm	G mm	P mm	Q mm	M	H mm	Peso gr.
7748040	**CZN40/C**	40	40	25	25	5	14	9	4	**M5**	12,5	60
7748045	**CZN50/C**	50	50	30	30	6	18	11	6	**M6**	12,5	100
7748050	**CZN60/C**	60	60	36	36	8	21	15	8	**M8**	14,8	202

NOTE: Si forniscono, per quantità adeguate, in grigio RAL 7035.
For certain minimum quantities, available also in grey RAL 7035.
Por cantidad apropriada, disponible también en gris RAL 7035.

CZC/C

Cerniera piatta
Flat hinge / Bisagra plana

REACH COMPLIANT · RoHS COMPLIANT 2011/65/EU · ZAMAK

Descrizione
Perno in acciaio zincato filettato.
Threaded zinc plated steel stud.
Perno de acero galvanizado roscado.

Materiale
Zama cromata. Perno in acciaio inox AISI 304.
Chromed zamak. Stainless steel stud (AISI 304).
Zamak cromada. Perno de acero inoxidable (AISI 304).

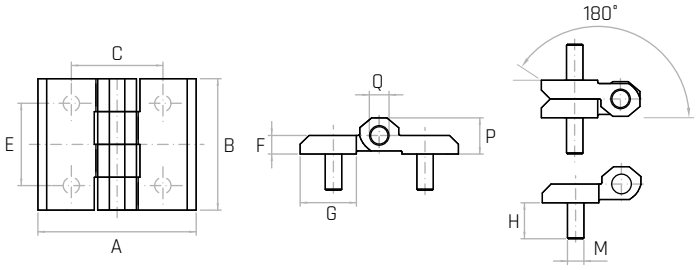

Codice	Modello	A mm	B mm	C mm	E mm	F mm	G mm	P mm	Q mm	M	H mm	Peso gr.
7748140	**CZC40/C**	40	40	25	25	5	14	9	4	**M5**	12,5	60
7748145	**CZC50/C**	50	50	30	30	6	18	11	6	**M6**	12,5	100
7748150	**CZC60/C**	60	60	36	36	8	21	15	8	**M8**	14,8	202

CZN/AC

Cerniera piatta
Flat hinge / Bisagra plana

REACH COMPLIANT · RoHS COMPLIANT 2011/65/EU · ZAMAK

Descrizione
Foro liscio passante e perno in acciaio zincato filettato.
Smooth through hole and threaded zinc plated steel stud.
Agujero liso pasante y perno de acero galvanizado roscado.

Materiale
Zama nera, finitura lucida. Perno in acciaio inox AISI 304.
Black zamak, polished finishing. Stainless steel stud (AISI 304).
Zamak negra, superficie pulida. Perno de acero inoxidable (AISI 304).

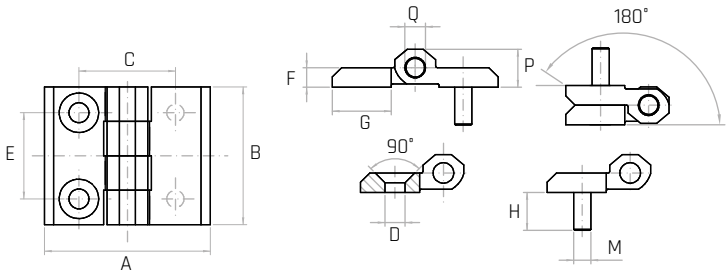

Codice	Modello	A mm	B mm	C mm	E mm	F mm	G mm	P mm	Q mm	M	H mm	D mm	Peso gr.
7748070	**CZN40/AC**	40	40	25	25	5	14	9	4	**M5**	12,5	Ø5,2	55
7748075	**CZN50/AC**	50	50	30	30	6	18	11	6	**M6**	12,5	Ø6,3	90
7748080	**CZN60/AC**	60	60	36	36	8	21	15	8	**M8**	14,8	Ø8,4	182

NOTE: Si forniscono, per quantità adeguate, in grigio RAL 7035.
For certain minimum quantities, available also in grey RAL 7035.
Por cantidad apropriada, disponible también en gris RAL 7035.

CZC/AC

Cerniera piatta
Flat hinge / Bisagra plana

REACH COMPLIANT | RoHS COMPLIANT 2011/65/EU | ZAMAK

Descrizione

Foro liscio passante e perno in acciaio zincato filettato.
Smooth through hole and threaded zinc plated steel stud.
Agujero liso pasante y perno de acero galvanizado roscado.

Materiale

Zama cromata. Perno in acciaio inox AISI 304.
Chromed zamak. Stainless steel stud (AISI 304).
Zamak cromada. Perno de acero inoxidable (AISI 304).

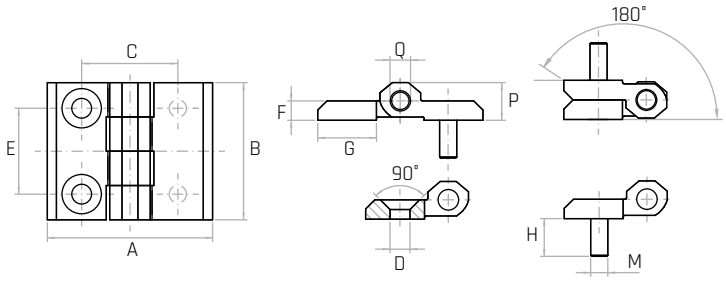

Codice	Modello	A mm	B mm	C mm	E mm	F mm	G mm	P mm	Q mm	M	H mm	D mm	Peso gr.
7748170	**CZC40/AC**	40	40	25	25	5	14	9	4	**M5**	12,5	Ø5,2	55
7748175	**CZC50/AC**	50	50	30	30	6	18	11	6	**M6**	12,5	Ø6,3	90
7748180	**CZC60/AC**	60	60	36	36	8	21	15	8	**M8**	14,8	Ø8,4	182

00000
0090

GAMM

Strumenti di misura e controllo

Measuring and control instruments

Instrumentos de medida y control

DG33

Indicatore di posizione
Position indicator / Indicator de posición

REACH COMPLIANT | RoHS COMPLIANT 2011/65/EU | PA12 | +70 0

Descrizione
Indicatore di posizione digitale a comando diretto.
Digital position indicator with direct drive.
Indicator de posición digital de accionamiento directo.

Materiale
Tecnopolimero nero oppure arancio.
Black or orange thermoplastic.
Termoplástico negro o naranja.

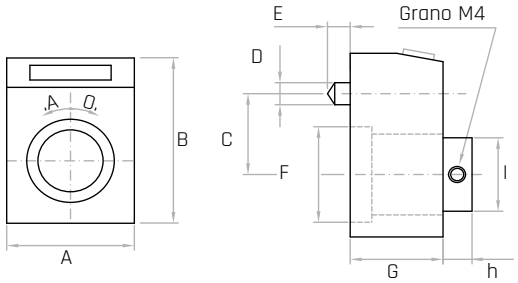

Modello	Rapporto Ratio Ratio	Passo Pitch Paso	Lettura dopo 1 giro Indication after 1 revolution Lectura después de una revolución m/m	Velocità max Maximum speed Velocidad máxima m/m	MISURE DI INGOMBRO | OVERALL DIMENSIONS | MEDIDAS DE GÁLIBO								
					A mm	B mm	C mm	D mm	E mm	F mm	G mm	h mm	I mm
DG33	1:05	0.5	0005	500	33	42	22	Ø6	6.5	Ø26	24	7.5	Ø20
DG33	1:10	1	0010	300									
DG33	1:15	1.5	0015	300									
DG33	1:20	2	0020	300									
DG33	1:25	2.5	0025	300									
DG33	1:30	3	0030	300									
DG33	1:40	4	0040	200									
DG33	1:50	5	0050	200									
DG33	1:60	6	0060	200									
DG33	1:100	10	0100	150									

NOTE: Per quantità adeguate, sono disponibili altri rapporti. Su richiesta si fornisce la bosetta distanziale da 15 mm.
For certain minimum quantities, other ratios and 15 mm spacer available upon request.
Por cantidad apropriada otros índices disponibles. A petición se proporciona la placa distanciadora de 15 mm.

Posizione di montaggio | Mounting position | Posición de montaje

VISTA A

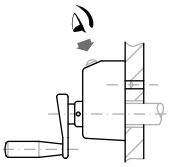

Albero orizzontale

VISTA B

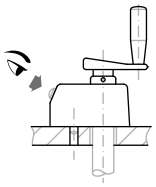

Albero verticale

VISTA C

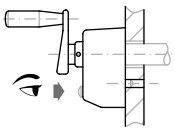

VISTA D

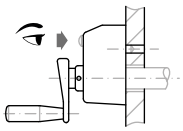

Impiego Use Utilización	Rotazione Revolution Rotación	Numeratore Counter Numerador	Boccola Bushing Buje	Piolino Lock pin Perno	Guarnizione Strip Junta
Strumento per la regolazione e la lettura diretta di uno spostamento (o di un angolo) ottenuta mediante la rotazione di un albero di comando passante. Instrument to adjust and directly read a motion (or an angle) obtained by a drive shaft rotation. Dispositivo para la regulación y la lectura directa de un desplazamiento (o de una esquina) obtenida por medio de la rotación de un eje de mando pasante.	**O = oraria, valori crescenti. S = antioraria, valori crescenti.** O = clockwise, increasing values. S = anti-clockwise, increasing values. O = horario, valores crecientes. S = antihorario, valores crecientes.	**A 4 cifre (tre di colore nero ed un decimale rosso) con altezza cifre 4.5 mm.** 4 digits (three black and one red to indicate the decimal), digit height 4.5 mm. 4 cifras, (tres de color negro y uno rojo para indicar el decimal), altura 4.5 mm.	**In acciaio brunito, foro 14 H7. Sono disponibili bussole di riduzione D.10-12.** Burnished steel, hole 14 H7. Reduction bushes D.10-12 are available. De acero pavonado, agujero 14 H7. Disponibles bujes de reducción D.10-12.	**D.6 di posizionamento per il montaggio.** D.6 locks instrument whilst shaft rotates. D.6 de posicionamento para el montaje.	**In poliuretano nero, compresa.** Black polyurethane, included. De poliuretano negro, incluida.

MONTAGGIO - MOUNTING - MONTAJE

Posizionare lo strumento su quota zero, quindi fissare la boccola dell'albero mediante la vite.
Set the instrument on the inner (zero) value, then block the security dowel.
Posicionar el dispositivo a cuota cero, entonces fijar el buje del eje por medio del tornillo.

ESEMPIO DI ORDINAZIONE | ORDERING EXAMPLE | EJEMPLO DE PEDIDO

Modello Model Modelo	Passo Pitch Paso	Senso Revolution Revolución	Boccola Bushing Buje	Vista View Vista	Colore Color Color
DG33	1	S	14	A	Nero

DG49

Indicatore di posizione
Position indicator / Indicator de posición

REACH COMPLIANT | RoHS COMPLIANT 2011/65/EU | PA12 | +70 0

Descrizione
Indicatore di posizione digitale a comando diretto.
Digital position indicator with direct drive.
Indicator de posición digital de accionamiento directo.

Materiale
Tecnopolimero nero oppure arancio.
Black or orange thermoplastic.
Termoplástico negro o naranja.

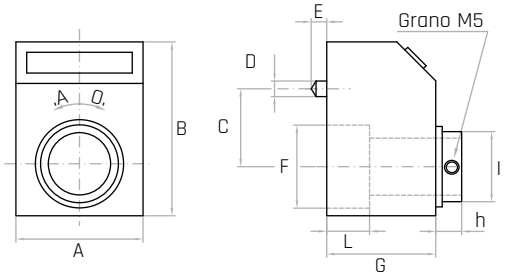

Modello	Rapporto Ratio Ratio	Passo Pitch Paso	Lettura dopo 1 giro Indication after 1 revolution Lectura después de una revolución m/m	Velocità max Maximum speed Velocidad máxima m/m	MISURE DI INGOMBRO | OVERALL DIMENSIONS | MEDIDAS DE GÁLIBO									
					A mm	B mm	C mm	D mm	E mm	F mm	G mm	h mm	L mm	I mm
DG49	**1:05**	**0.5**	**00005**	**500**	49	67	30	Ø6	6	Ø40	42	10	16,5	Ø27
DG49	**1:10**	**1**	**00010**	**300**										
DG49	**1:15**	**1.5**	**00015**	**300**										
DG49	**1:20**	**2**	**00020**	**300**										
DG49	**1:25**	**2.5**	**00025**	**300**										
DG49	**1:30**	**3**	**00030**	**300**										
DG49	**1:40**	**4**	**00040**	**200**										
DG49	**1:50**	**5**	**00050**	**200**										
DG49	**1:60**	**6**	**00060**	**200**										
DG49	**1:100**	**10**	**00100**	**150**										
DG49	**1:120**	**12**	**00120**	**150**										

NOTE: Per quantità adeguate, sono disponibili altri rapporti.
For certain minimum quantities, other ratios available upon request.
Por cantidad apropriada otros índices disponibles.

Posizione di montaggio | Mounting position | Posición de montaje

VISTA **A**

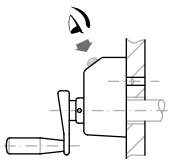

Albero orizzontale

VISTA **B**

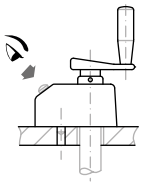

Albero verticale

VISTA **C**

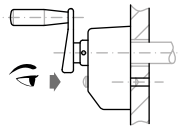

VISTA **D**

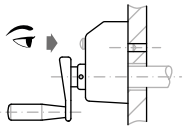

Impiego Use Utilización	Rotazione Revolution Rotación	Numeratore Counter Numerador	Boccola Bushing Buje	Piolino Lock pin Perno	Guarnizione Strip Junta
Strumento per la regolazione e la lettura diretta di uno spostamento (o di un angolo) ottenuta mediante la rotazione di un albero di comando passante. Instrument to adjust and directly read a motion (or an angle) obtained by a drive shaft rotation. Dispositivo para la regulación y la lectura directa de un desplazamiento (o de una esquina) obtenida por medio de la rotación de un eje de mando pasante.	**O = oraria, valori crescenti. S = antioraria, valori crescenti.** O = clockwise, increasing values. S = anti-clockwise, increasing values. O = horario, valores crecientes. S = antihorario, valores crecientes.	**A 5 cifre (quattro di colore nero ed un decimale rosso) con altezza cifre 6 mm.** 5 digits (red to indicate decimals), height 6 mm. 5 cifras, (cuatro de color negro y uno rojo para indicar decimal), altura 6 mm.	**In acciaio brunito, foro 20 H7. Sono disponibili bussole di riduzione D.10-12-13-14-15-16-17-18.** Burnished steel, hole 20 H7. Reduction bushes D.10-12-13-14-15-16-17-18 are available. De acero pavonado, agujero 20 H7. Disponibles bujes de reducción D.10-12-13-14-15-16-17-18.	**D.6 di posizionamento per il montaggio.** D.6 locks instrument whilst shaft rotates. D.6 de posicionamento para el montaje.	**In poliuretano nero, compresa.** Black polyurethane, included. De poliuretano negro, incluida.

MONTAGGIO - MOUNTING - MONTAJE

Posizionare lo strumento su quota zero, quindi fissare la boccola dell'albero mediante la vite.
Set the instrument on the inner (zero) value, then block the security dowel.
Posicionar el dispositivo a cuota cero, entonces fijar el buje del eje por medio del tornillo.

ESEMPIO DI ORDINAZIONE - ORDERING EXAMPLE - EJEMPLO DE PEDIDO

Modello Model Modelo	Passo Pitch Paso	Senso Revolution Revolución	Boccola Bushing Buje	Vista View Vista	Colore Color Color
DG49	1.5	O	16	D	Arancio

12

RG89

Indicatore di posizione
Position indicator / Indicator de posición

REACH COMPLIANT | RoHS COMPLIANT 2011/65/EU | PA12 | +70 0

Descrizione
Indicatore meccanico digitale a lettura diretta.
Digital mechanic indicator with direct drive.
Indicator de posición mecánico de accionamiento directo.

Materiale
Tecnopolimero nero.
Black thermoplastic.
Termoplástico negro.

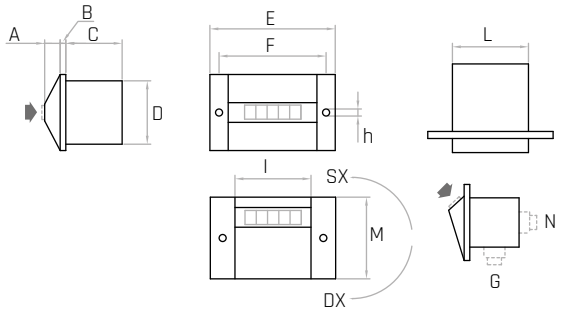

Modello	Rapporto Ratio Ratio	Passo Pitch Paso	Lettura dopo 1 giro Indication after 1 revolution Lectura después de una revolución m/m	MISURE DI INGOMBRO | OVERALL DIMENSIONS | MEDIDAS DE GÁLIBO									
				A mm	B mm	C mm	D mm	E mm	F mm	h mm	I mm	L mm	M mm
RG89	**1:05**	**0.5**	**00005**	11	4	40	45	89	76	5	54	54	58
RG89	**1:10**	**1**	**00010**										
RG89	**1:15**	**1.5**	**00015**										
RG89	**1:20**	**2**	**00020**										
RG89	**1:25**	**2.5**	**00025**										
RG89	**1:30**	**3**	**00030**										
RG89	**1:35**	**3.5**	**00035**										
RG89	**1:40**	**4**	**00040**										
RG89	**1:50**	**5**	**00050**										
RG89	**1:60**	**6**	**00060**										

NOTE: Per quantità adeguate, sono disponibili altri rapporti.
For certain minimum quantities, other ratios available upon request.
Por cantidad apropriada otros índices disponibles.

Attacchi per albero di comando | Connections for control spindle | Conexiones para eje de transmisión

A

Diretto sull'albero
Direct on the spindle
Directo sobre el eje

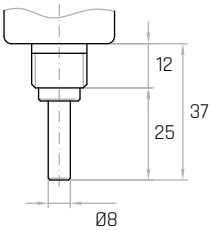

B

Con trasmissione flessibile con quadro da 2,7 m/m
With flexible pipe transmission with 2.7 switchboard
Con trasmisión flexible: con tablero de 2.7 m/m

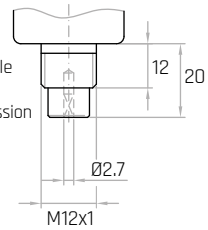

C

Con trasmissione flessibile a vite sul flessibile
With flexible pipe transmission with screw on flexible pipe.
Con trasmisiòn flexible con tornillo en el tubo flexible

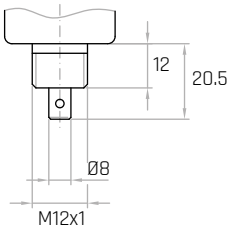

Impiego Use Utilización	Rotazione Revolution Rotación	Numeratore Counter Numerador	Uscita albero di comando Spindle exit Salida eje de mando	Vista View Vista
Strumento per la lettura diretta di uno spostamento (o di un angolo). Il movimento viene trasmesso attraverso un albero di uscita situato nella parte posteriore dello strumento e viene trasferito al numeratore. Instrument to directly read a motion (or an angle). Motion is transmitted by an output shaft set on the back of the instrument and is conveyed to the counter. Dispositivo para la regulación y la lectura directa de un desplazamiento (o de una esquina) obtenida por medio de la rotación de un eje de mando pasante.	**O = oraria, valori crescenti.** **S = antioraria, valori crescenti.** O = clockwise, increasing values. S = anti-clockwise, increasing values. O = horario, valores crecientes. S = antihorario, valores crecientes.	**A 5 cifre (quattro di colore nero ed un decimale rosso) con altezza cifre 7 mm.** 5 digits meter (red to indicate decimals), height 7 mm. 5 cifras (cuatro de color negro y uno rojo para indicar decimal), altura 7 mm.	**Sul retro (N) oppure verso il basso (G).** Back (N) or down (G). En la parte posterior (N) o hacia abajo (G).	**Frontale (F) o inclinata (I).** Frontal (F) or tilted (I). Frontal (F) o inclinada (I).

ESEMPIO DI ORDINAZIONE - ORDERING EXAMPLE - EJEMPLO DE PEDIDO

Modello Model Modelo	Passo Pitch Paso	Senso Revolution Revolución	Attacco Socket Conexión	Uscita albero Spindle exit Salida del eje	Vista View Vista
RG	0.5	O	A	N	F

RE96

Indicatore di posizione
Position indicator / Indicator de posición

REACH COMPLIANT | RoHS COMPLIANT 2011/65/EU | PA12 | +70 0

Descrizione
Indicatore meccanico digitale a lettura diretta, con azzeratore.
Digital mechanic indicator, direct drive and zero-setting screw.
Indicator de posición mecánico de accionamiento directo, con borrado.

Materiale
Tecnopolimero nero.
Black thermoplastic.
Termoplástico negro.

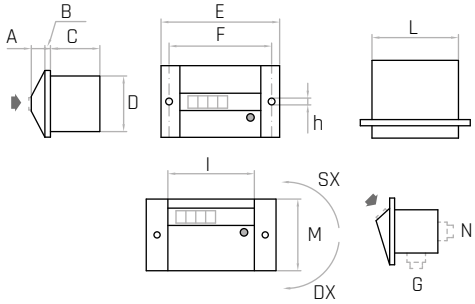

Modello	Rapporto Ratio Ratio	Passo Pitch Paso	Lettura dopo 1 giro Indication after 1 revolution Lectura después de una revolución m/m	MISURE DI INGOMBRO | OVERALL DIMENSIONS | MEDIDAS DE GÁLIBO									
				A mm	B mm	C mm	D mm	E mm	F mm	h mm	I mm	L mm	M mm
RE96	**1:05**	**0.5**	**0005**	11	4,5	40	45	96	83	5,5	70	70	58
RE96	**1:10**	**1**	**0010**										
RE96	**1:15**	**1.5**	**0015**										
RE96	**1:20**	**2**	**0020**										
RE96	**1:25**	**2.5**	**0025**										
RE96	**1:30**	**3**	**0030**										
RE96	**1:35**	**3.5**	**0035**										
RE96	**1:40**	**4**	**0040**										
RE96	**1:50**	**5**	**0050**										
RE96	**1:60**	**6**	**0060**										

NOTE: Per quantità adeguate, sono disponibili altri rapporti.
For certain minimum quantities, other ratios available upon request.
Por cantidad apropriada otros índices disponibles.

Attacchi per albero di comando | Connections for control spindle | Conexiones para eje de transmisión

A

Diretto sull'albero
Direct on the spindle
Directo sobre el eje

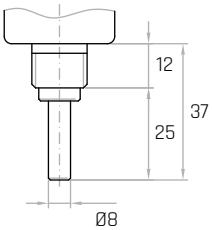

B

Con trasmissione flessibile con quadro da 2,7 m/m
With flexible pipe transmission with 2.7 switchboard
Con trasmisión flexible: con tablero de 2.7 m/m

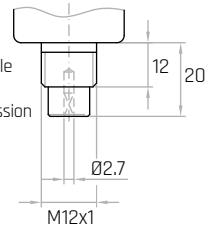

C

Con trasmissione flessibile a vite sul flessibile
With flexible pipe transmission with screw on flexible pipe.
Con trasmisiòn flexible con tornillo en el tubo flexible

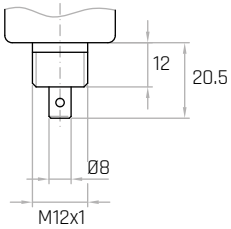

Impiego Use Utilización	Rotazione Revolution Rotación	Numeratore Counter Numerador	Uscita albero di comando Spindle exit Salida eje de mando	Vista View Vista	Azzeramento Zero-setting Puesta a cero
Strumento per la lettura diretta di uno spostamento (o di un angolo). Il movimento viene trasmesso attraverso un albero di uscita situato nella parte posteriore dello strumento e viene trasferito al numeratore. Instrument to directly read a motion (or an angle). Motion is transmitted by an output shaft set on the back of the instrument and is conveyed to the counter. Dispositivo para la regulación y la lectura directa de un desplazamiento (o de una esquina) obtenida por medio de la rotación de un eje de mando pasante.	**O = oraria, valori crescenti. S = antioraria, valori crescenti.** O = clockwise, increasing values. S = anti-clockwise, increasing values. O = horario, valores crecientes. S = antihorario, valores crecientes.	**A 4 cifre (tre di colore nero ed un decimale rosso) con altezza cifre 8 mm.** 4 digits meter (red to indicate decimals), height 8 mm. 4 cifras (tres de color negro y uno rojo para indicar decimal), altura 8 mm.	**Sul retro (N) oppure verso il basso (G).** Back (N) or down (G). En la parte posterior (N) o hacia abajo (G).	**Frontale (F) o inclinata (I).** Frontal (F) or tilted (I). Frontal (F) o inclinada (I).	**Frontale a vite.** In front with screw. Frontal con tornillo.

ESEMPIO DI ORDINAZIONE - ORDERING EXAMPLE - EJEMPLO DE PEDIDO

Modello Model Modelo	Passo Pitch Paso	Senso Revolution Revolución	Attacco Socket Conexión	Uscita albero Spindle exit Salida del eje	Vista View Vista
RE	0.5	S	B	G	F

M20/1

Contacolpi senza azzeratore
Picks counter without zero-setting
Contador sin borrato

Descrizione

4 cifre altezza 4.5 mm - albero D.3 mm - comando unilaterale.
Senso di rotazione: O = orario, S = antiorario.
Velocità massima di conteggio: 300 battute al minuto.
Misure di ingombro 20x21x32.
Leva di azionamento in zama o fibra caricata vetro.

4 digits, height 4.5 mm - shaft D.3 mm - unilateral drive.
Revolution: O = clockwise, S = anti-clockwise.
Maximum speed: 300 beats per minute.
Dimensions: 20x21x32.
Material: alloy or fiberglass gear.

4 cifras, altura 4.5 mm - eje D.3 mm - mando unilateral.
Sentido de rotación: O = horario, S = antihorario.
Velocidad máxima: 300 golpes por minuto.
Dimensiones: 20x21x32.
Planca de accionamento de zamak o reforzada con fibra de vidrio.

ESEMPIO DI ORDINAZIONE - ORDERING EXAMPLE - EJEMPLO DE PEDIDO	
R = comando a destra - right drive - mando derecho **O = rotazione oraria** - clockwise - rotación horaria	**L = comando a sinistra** - left drive - mando izquierdo **O = rotazione oraria** - clockwise - rotación horaria
R = comando a destra - right drive - mando derecho **S = rotazione antioraria** - anti-clockwise - rotación antihoraria	**L = comando a sinistra** - left drive - mando izquierdo **S = rotazione antioraria** - anti-clockwise - rotación antihoraria

M20/2

Contacolpi senza azzeratore
Picks counter without zero-setting
Contador sin borrato

Descrizione

4 cifre altezza 4.5 mm - albero D.3 mm - comando unilaterale.
Senso di rotazione: O = orario, S = antiorario.
Velocità massima di conteggio: 300 battute al minuto.
Misure di ingombro 20x21x32.
Leva di azionamento in zama o fibra caricata vetro.

4 digits, height 4.5 mm - shaft D.3 mm - unilateral drive.
Revolution: O = clockwise, S = anti-clockwise.
Maximum speed: 300 beats per minute.
Dimensions: 20x21x32.
Material: alloy or fiberglass gear.

4 cifras, altura 4.5 mm - eje D.3 mm - mando unilateral.
Sentido de rotación: O = horario, S = antihorario.
Velocidad máxima: 300 golpes por minuto.
Dimensiones: 20x21x32.
Planca de accionamento de zamak o reforzada con fibra de vidrio.

ESEMPIO DI ORDINAZIONE - ORDERING EXAMPLE - EJEMPLO DE PEDIDO	
R = comando a destra - right drive - mando derecho **O = rotazione oraria** - clockwise - rotación horaria	**L = comando a sinistra** - left drive - mando izquierdo **O = rotazione oraria** - clockwise - rotación horaria
R = comando a destra - right drive - mando derecho **S = rotazione antioraria** - anti-clockwise - rotación antihoraria	**L = comando a sinistra** - left drive - mando izquierdo **S = rotazione antioraria** - anti-clockwise - rotación antihoraria

M20/3

Contacolpi senza azzeratore
Picks counter without zero-setting
Contador sin borrato

Descrizione

4 cifre altezza 4.5 mm - albero D.3 mm - comando unilaterale.
Senso di rotazione: O = orario, S = antiorario.
Velocità massima di conteggio: 300 battute al minuto.
Misure di ingombro 20x21x32.
Leva di azionamento in zama o fibra caricata vetro.

4 digits, height 4.5 mm - shaft D.3 mm - unilateral drive.
Revolution: O = clockwise, S = anti-clockwise.
Maximum speed: 300 beats per minute.
Dimensions: 20x21x32.
Material: alloy or fiberglass gear.

4 cifras, altura 4.5mm - eje D.3 mm - mando unilateral.
Sentido de rotación: O = horario, S = antihorario.
Velocidad máxima: 300 golpes por minuto.
Dimensiones: 20x21x32.
Planca de accionamento de zamak o reforzada con fibra de vidrio.

ESEMPIO DI ORDINAZIONE - ORDERING EXAMPLE - EJEMPLO DE PEDIDO	
R = comando a destra - right drive - mando derecho **O = rotazione oraria** - clockwise - rotación horaria	**L = comando a sinistra** - left drive - mando izquierdo **O = rotazione oraria** - clockwise - rotación horaria
R = comando a destra - right drive - mando derecho **S = rotazione antioraria** - anti-clockwise - rotación antihoraria	**L = comando a sinistra** - left drive - mando izquierdo **S = rotazione antioraria** - anti-clockwise - rotación antihoraria

M20/4

Contacolpi senza azzeratore
Picks counter without zero-setting
Contador sin borrato

Descrizione

4 cifre altezza 4.5 mm - albero D.3 mm - comando unilaterale.
Senso di rotazione: O = orario, S = antiorario.
Velocità massima di conteggio: 300 battute al minuto.
Misure di ingombro 20x21x32.
Leva di azionamento in zama o fibra caricata vetro.

4 digits, height 4.5 mm - shaft D.3 mm - unilateral drive.
Revolution: O = clockwise, S = anti-clockwise.
Maximum speed: 300 beats per minute.
Dimensions: 20x21x32.
Material: alloy or fiberglass gear.

4 cifras, altura 4.5 mm - eje D.3 mm - mando unilateral.
Sentido de rotación: O = horario, S = antihorario.
Velocidad máxima: 300 golpes por minuto.
Dimensiones: 20x21x32.
Planca de accionamento de zamak o reforzada con fibra de vidrio.

ESEMPIO DI ORDINAZIONE - ORDERING EXAMPLE - EJEMPLO DE PEDIDO	
R = comando a destra - right drive - mando derecho **O = rotazione oraria** - clockwise - rotación horaria	**L = comando a sinistra** - left drive - mando izquierdo **O = rotazione oraria** - clockwise - rotación horaria
R = comando a destra - right drive - mando derecho **S = rotazione antioraria** - anti-clockwise - rotación antihoraria	**L = comando a sinistra** - left drive - mando izquierdo **S = rotazione antioraria** - anti-clockwise - rotación antihoraria

M63

Contacolpi con azzeratore
Picks counter with zero-setting
Contador con borrato

Descrizione

5 cifre altezza 4.5 mm - albero D.5 mm - comando unilaterale.
Con azzeratore a pulsante.
Senso di rotazione: O = orario, S = antiorario.
Velocità massima di conteggio: 1000 battute al minuto.
Misure di ingombro: 53x53x27.

5 digits, height 4.5 mm - shaft D. 5 mm - unilateral drive.
Zero-setting push button.
Revolution: O = clockwise, S = anti-clockwise.
Maximum speed: 1000 beats per minute.
Dimensions: 53x53x27.

5 cifras, altura 4.5 mm - eje D.5 mm - mando unilateral.
Con borrato y pulsador.
Sentido de rotación: O = horario, S = antihorario.
Velocidad máxima: 1000 golpes por minuto.
Dimensiones: 53x53x27.

ESEMPIO DI ORDINAZIONE - ORDERING EXAMPLE - EJEMPLO DE PEDIDO	
R = comando a destra - right drive - mando derecho **O = rotazione oraria** - clockwise - rotación horaria	**L = comando a sinistra** - left drive - mando izquierdo **O = rotazione oraria** - clockwise - rotación horaria
R = comando a destra - right drive - mando derecho **S = rotazione antioraria** - anti-clockwise - rotación antihoraria	**L = comando a sinistra** - left drive - mando izquierdo **S = rotazione antioraria** - anti-clockwise - rotación antihoraria

M63TS

Contacolpi a tenuta stagna
Waterproof picks counter
Contador hermético

Descrizione

5 cifre altezza 4.5 mm - albero D.5 mm - comando unilaterale.
Con azzeratore a pulsante.
Senso di rotazione: O = orario, S = antiorario.
Velocità massima di conteggio: 1000 battute al minuto.
Misure di ingombro: 62x45x29.

5 digits, height 4.5 mm - shaft D. 5 mm - unilateral drive.
Zero-setting push button.
Revolution: O = clockwise, S = anti-clockwise.
Maximum speed: 1000 beats per minute.
Dimensions: 62x45x29.

5 cifras, altura 4.5 mm - eje D.5 mm - mando unilateral.
Con borrato y pulsador.
Sentido de rotación: O = horario, S = antihorario.
Velocidad máxima: 1000 golpes por minuto.
Dimensiones: 62x45x29.

ESEMPIO DI ORDINAZIONE - ORDERING EXAMPLE - EJEMPLO DE PEDIDO	
R = comando a destra - right drive - mando derecho **O = rotazione oraria** - clockwise - rotación horaria	**L = comando a sinistra** - left drive - mando izquierdo **O = rotazione oraria** - clockwise - rotación horaria
R = comando a destra - right drive - mando derecho **S = rotazione antioraria** - anti-clockwise - rotación antihoraria	**L = comando a sinistra** - left drive - mando izquierdo **S = rotazione antioraria** - anti-clockwise - rotación antihoraria

M28

Contacolpi con azzeratore
Picks counter with zero-setting
Contador con borrato

Descrizione

4 cifre altezza 4.5 mm - albero D.4 mm - comando unilaterale.
Con azzeratore a pulsante.
Senso di rotazione: O = orario, S = antiorario.
Velocità massima di conteggio: 700 battute al minuto.
Misure di ingombro: 30x45x25.

4 digits, height 4.5 mm – shaft D. 4 mm – unilateral drive.
Zero-setting push button.
Revolution: O = clockwise, S = anti-clockwise.
Maximum speed: 700 beats per minute.
Dimensions: 30x45x25.

4 cifras, altura 4.5 mm – eje D.4 mm – mando unilateral.
Con borrato y pulsador.
Sentido de rotación: O = horario, S = antihorario.
Velocidad máxima: 700 golpes por minuto.
Dimensiones: 30x45x25.

ESEMPIO DI ORDINAZIONE - ORDERING EXAMPLE - EJEMPLO DE PEDIDO	
R = comando a destra - right drive - mando derecho **O = rotazione oraria** - clockwise - rotación horaria	**L = comando a sinistra** - left drive - mando izquierdo **O = rotazione oraria** - clockwise - rotación horaria
R = comando a destra - right drive - mando derecho **S = rotazione antioraria** - anti-clockwise - rotación antihoraria	**L = comando a sinistra** - left drive - mando izquierdo **S = rotazione antioraria** - anti-clockwise - rotación antihoraria

CMP68

Contametri/contagiri con azzeratore
Meter/revolution indicator with zero-setting
Contador de metros y golpes con borrato

Descrizione

Contametri: 4 cifre + 2 decimali. Contagiri: 5 cifre intere.
Altezza cifre: 8 mm - albero D.7 mm - comando bilaterale.
Con azzeratore a pulsante.
Senso di rotazione: O = orario, S = antiorario.
Velocità massima di conteggio contametri: 500 metri al minuto.
Misure di ingombro: 92x80x54.
Rapporto 2:1 adatto per ruote sviluppo 500 mm (2 giri = 1 metro).

Meter indicator: 4 digits + 2 decimals. Revolution indicator: 5 digits.
Digit's height: 8 mm – shaft D.7 mm – bilateral drive.
Zero-setting push button.
Revolution: O = clockwise, S = anti-clockwise.
Maximum speed: 500 meters per minute.
Dimensions: 92x80x54.
Ratio 2:1 for wheels 500 mm developing (2 revol. = 1 meter).

Contador: 4 cifras + 2 decimales. Tacómetro: 5 cifras.
Altura de las cifras: 8 mm – eje D.7 mm – comando bilateral.
Con borrato y pulsador.
Sentido de rotación: O = horario, S = antihorario.
Velocidad máxima: 500 metro por minuto.
Dimensiones: 92x80x54.
Ratio 2:1 adecuado para ruedas desarollo 500 mm (2 vueltas = 1 metro).

T68

Contametri a doppio numeratore
Meter indicator with double counter
Contador de doble numerador

Descrizione

Parzializzatore: 4 cifre + 2 decimali con azzeratore.
Totalizzatore: 6 cifre + 1 decimale con azzeratore.
Altezza cifre: 8 mm - albero D.7 mm - comando bilaterale.
Senso di rotazione: 0 = orario.
Velocità massima di conteggio: 500 metri al minuto.
Misure di ingombro: 92x80x76

Shutter: 4 digits + 2 decimals, with zero-setting push button.
Odometer: 6 digits + 1 decimal, with zero-setting push button.
Digit's height: 8 mm - shaft D.7 mm - bilateral drive.
Revolution: 0 = clockwise.
Maximum speed: 500 meters per minute.
Dimensions: 92x80x76.

Parcializador: 4 cifras + 2 decimales con borrato.
Totalizador: 6 cifras + 1 decimal con borrato.
Altura de las cifras: 8mm - eje D.7 mm - comando bilateral.
Sentido de rotación: 0 = horario.
Velocidad máxima: 500 metros por minuto.
Dimensiones: 92x80x76.

R75/1

Contametri con azzeratore
Meter indicator with zero-setting
Contador con borrato

Descrizione

Predisposizione decontante.
4 cifre + 1 decimali. Altezza cifre: 8 mm - albero D.7 mm - comando bilaterale.
Con azzeratore a pulsante.
Senso di rotazione: 0 = orario, S = antiorario.
Velocità massima di conteggio: 500 metri al minuto.
Misure di ingombro: 92x80x69.
Microinterruttore: 10 ampere.
Rapporto 2:1 adatto per ruote sviluppo 500 mm (2 giri = 1 metro).

Down counter predisposition.
4 digits + 1 decimals, height 8 mm - shaft D.7 mm - bilateral drive.
Zero-setting push button.
Revolution: 0 = clockwise, S = anti-clockwise.
Maximum speed: 500 meters per minute.
Dimensions: 92x80x69.
Microswitch: 10 ampere.
Ratio 2:1 for wheels 500 mm developing (2 revol. = 1 meter).

Predisposición para de-contar.
4 cifras + 1 decimal, altura 8 mm - eje D.7 mm - mando bilateral.
Con borrato y pulsador.
Sentido de rotación: 0 = horario, S = antihorario.
Velocidad máxima: 500 metros por minuto.
Dimensiones: 92x80x69.
Microinterruptor: 10 ampere.
Ratio 2:1 adecuado para ruedas desarollo 500 mm (2 vueltas = 1 metro).

R75/2

Contagiri con azzeratore
Revolution indicator with zero-setting
Tacómetro con borrato

Descrizione

Predisposizione decontante.
5 cifre altezza 8 mm - albero D.7 mm - comando bilaterale.
Con azzeratore a pulsante.
Senso di rotazione: O = orario, S = antiorario.
Velocità massima di conteggio: 2000 giri al minuto.
Misure di ingombro: 92x80x69.
Microinterruttore: 10 ampere (1 giro = 1 unità).

Down counter predisposition.
5 digits height: 8 mm - shaft D.7 mm - bilateral drive.
Zero-setting push button.
Revolution: O = clockwise, S = anti-clockwise.
Maximum speed: 2000 revolutions per minute.
Dimensions: 92x80x69.
Microswitch: 10 ampere (1 revol. = 1 unit).

Predisposición para de-contar.
5 cifras, altura 8 mm - eje D.7 mm - mando bilateral.
Con borrato y pulsador.
Sentido de rotación: O = horario, S = antihorario.
Velocidad máxima: 2000 vueltas por minuto.
Dimensiones: 92x80x69.
Microinterruptor: 10 ampere (1 vuelta = 1 unidad).

CMB68

Contametri con azzeratore
Meter indicator with zero-setting
Contador con borrato

Descrizione

Contametri per nastri a 5 cifre + 2 decimali.
Altezza cifre: 8 mm - albero D.7 mm - comando destro o sinistro.
Con azzeratore a pulsante.
Senso di rotazione: O = orario, S = antiorario.
Velocità massima di conteggio: 50 metri al minuto.
Misure di ingombro: 92x80x50.
Addiziona in un senso di rotazione, sottrae nel senso opposto.
Rapporto 1:20, sviluppo del tamburo 50 mm (2 giri = 1 metro).

Meter indicator for belts: 5 digits + 2 decimals.
Digit's height: 8 mm - shaft D.7 mm - right or left drive.
Zero-setting push button.
Revolution: O = clockwise, S = anti-clockwise.
Maximum speed: 50 meters per minute.
Dimensions: 92x80x50.
Adds in one direction of rotation and subtracts on the opposite.
Ratio 1:20, 50 mm drum developing (2 revol. = 1 meter).

Contador para bandas de 5 cifras + 2 decimales
Altura de las cifras: 8 mm - eje D.7 mm - comando derecho o izquierdo.
Con borrato y pulsador.
Sentido de rotación: O = horario, S = antihorario.
Velocidad máxima: 50 metros por minuto.
Dimensiones: 92x80x50.
Suma en un sentido y sustrae en el sentido contrario.
Ratio 1:20, desarollo del tambor 50 mm (2 vueltas = 1 metro).

ESEMPIO DI ORDINAZIONE - ORDERING EXAMPLE - EJEMPLO DE PEDIDO	
R = comando a destra - right drive - mando derecho **O = rotazione oraria** - clockwise - rotación horaria	**L = comando a sinistra** - left drive - mando izquierdo **O = rotazione oraria** - clockwise - rotación horaria
R = comando a destra - right drive - mando derecho **S = rotazione antioraria** - anti-clockwise - rotación antihoraria	**L = comando a sinistra** - left drive - mando izquierdo **S = rotazione antioraria** - anti-clockwise - rotación antihoraria

CM68

Contametri con azzeratore a chiave
Meter indicator with zero-setting removable wrench
Contador con borrato con llave

Descrizione

6 cifre + 1 decimali, altezza 8 mm - albero D.7 mm - comando bilaterale.
Con azzeratore a chiave.
Senso di rotazione: O = orario, S = antiorario.
Velocità massima di conteggio: 500 metri al minuto.
Misure di ingombro: 92x80x50.
Addiziona in un senso di rotazione, sottrae nel senso opposto.
Rapporto 2:1 adatto per ruote sviluppo 500 mm (2 giri = 1 metro).

6 digits + 1 decimal, height: 8 mm - shaft D.7 mm - bilateral drive.
Zero-setting removable wrench.
Revolution: O = clockwise, S = anti-clockwise.
Maximum speed: 500 meters per minute.
Dimensions: 92x80x50.
Adds in one direction of rotation and subtracts on the opposite.
Ratio 2:1, for wheels developing 500 mm (2 revol. = 1 meter).

6 cifras + 1 decimal, altura 8 mm - eje D.7 mm - mando bilateral.
Con borrato con llave.
Sentido de rotación: O = horario, S = antihorario.
Velocitad máxima: 500 metros por minuto.
Dimensiones: 92x80x50.
Suma en un sentido y sustrae en el sentido contrario.
Ratio 2:1 adecuado para ruedas desarollo 500 mm (2 vueltas = 1 metro).

CM68/1

Contagiri con azzeratore a chiave
Revolution indicator with zero-setting removable wrench
Tacómetro con borrato con llave

Descrizione

6 cifre altezza 8 mm - albero D.7 mm - comando bilaterale.
Con azzeratore a chiave.
Senso di rotazione: O = orario, S = antiorario.
Velocità massima di conteggio: 600 giri al minuto.
Misure di ingombro: 92x80x50.
Addiziona in un senso di rotazione, sottrae nel senso opposto.
Rapporto 1:1 (1 giro = 1 metro).

6 digits height: 8 mm - shaft D.7 mm - bilateral drive.
Zero-setting removable wrench.
Revolution: O = clockwise, S = anti-clockwise.
Maximum speed: 600 revolutions per minute.
Dimensions: 92x80x50.
Adds in one direction of rotation and subtracts on the opposite.
Ratio 1:1 (1 revol. = 1 meter).

6 cifras altura 8 mm - eje D.7 mm - mando bilateral.
Sentido de rotación: O = horario, S = antihorario.
Conborrato con llave.
Velocidad máxima: 600 vueltas por minuto.
Dimensiones: 92x80x50.
Suma en un sentido y sustrae en el sentido contrario.
Ratio 1:1 (1 vuelta = 1 metro).

CC68

Contacolpi con azzeratore a chiave
Picks counter with zero-setting removable wrench
Contador con borrato con llave

Descrizione

7 cifre altezza 8 mm - albero D.7 mm - comando bilaterale.
Con azzeratore a chiave.
Senso di rotazione: O = orario, S = antiorario.
Velocità massima di conteggio: 500 colpi al minuto.
Misure di ingombro: 92x80x50.

7 digits height: 8 mm - shaft D.7 mm - bilateral drive.
Zero-setting removable wrench.
Revolution: O = clockwise, S = anti-clockwise.
Maximum speed: 500 beats per minute.
Dimensions: 92x80x50.

7 cifras altura 8 mm - eje D.7 mm - mando bilateral.
Con borrato con llave.
Sentido de rotación: O = horario, S = antihorario.
Velocidad máxima: 500 golpes por minuto.
Dimensiones: 92x80x50.

CMR81

Contacolpi con azzeratore
Picks counter with zero-setting
Contador con borrato

Descrizione

5 cifre altezza 4.5 mm - albero D.6 mm - comando bilaterale.
Con azzeratore a pulsante.
Senso di rotazione: O = orario, S = antiorario.
Velocità massima di conteggio: 700 battute al minuto.
Misure di ingombro: 82x46x35.

5 digits height: 4.5 mm - shaft D.6 mm - bilateral drive.
Zero-setting push button.
Revolution: O = clockwise, S = anti-clockwise.
Maximum speed: 700 beats per minute.
Dimensions: 82x46x35.

5 cifras altura 4.5 mm - eje D.6 mm - mando bilateral.
Con borrato y pulsador.
Sentido de rotación: O = horario, S = antihorario.
Velocidad máxima: 700 golpes por minuto.
Dimensiones: 82x46x35.

CMR81/1

Contagiri con azzeratore
Revolution indicator with zero-setting
Tacómetro con borrato

Descrizione

5 cifre altezza 4.5 mm - albero D.6 mm - comando bilaterale.
Con azzeratore a pulsante.
Senso di rotazione: O = orario, S = antiorario.
Velocità massima di conteggio: 5000 giri al minuto.
Misure di ingombro: 82x46x35.
Addiziona in un senso di rotazione, sottrae nel senso opposto.
Rapporto 1:1 (1 giro = 1 unità).

5 digits height: 4.5 mm - shaft D.6 mm - bilateral drive.
Zero-setting push button.
Revolution: O = clockwise, S = anti-clockwise.
Maximum speed: 5000 revolutions per minute.
Dimensions: 82x46x35.
Adds in one direction of rotation and subtract on the opposite.
Ratio 1:1 (1 revol. = 1 unit).

5 cifras altura 4.5 mm - eje D.6 mm - mando bilateral.
Con borrato y pulsador.
Sentido de rotación: O = horario, S = antihorario.
Velocitad máxima: 5000 vueltas por minuto.
Dimensiones: 82x46x35.
Suma en un sentido y sustrae en el sentido contrario.
Ratio 1:1 (1 vuelta = 1 unidad).

CMR81/2

Contametri con azzeratore
Meter indicator with zero-setting
Contador con borrato

Descrizione

4 cifre + 1 decimale altezza 4.5 mm - albero D.6 mm - comando bilaterale.
Con azzeratore a pulsante.
Senso di rotazione: O = orario, S = antiorario.
Velocità massima di conteggio: 500 metri al minuto.
Misure di ingombro: 82x46x35.
Addiziona in un senso di rotazione, sottrae nel senso opposto.
Rapporto 5:1 adatto per ruote sviluppo 200 mm (5 giri = 1 metro).

4 digits + 1 decimal height: 4.5 mm - shaft D.6 mm - bilateral drive.
Zero-setting push button.
Revolution: O = clockwise, S = anti-clockwise.
Maximum speed: 500 meters per minute.
Dimensions: 82x46x35.
Adds in one direction of rotation and subtract on the opposite.
Ratio 5:1 for wheels developing 200 mm (5 revol. = 1 meter).

4 cifras + 1 decimal, altura 4.5 mm - eje D.6 mm - mando bilateral.
Con borrato y pulsador.
Sentido de rotación: O = horario, S = antihorario.
Velocidad máxima: 500 metros por minuto.
Dimensiones: 82x46x35.
Suma en un sentido y sustrae en el sentido contrario.
Ratio 5:1 para ruedas desarrollo 200 mm (5 vueltas = 1 metro).

Ruote

Ruote
Wheels / Ruedas

Descrizione

Struttura in duralluminio.
Duraluminium structure**.**
Estructura de duraluminio.

Modello	Sviluppo Development Desarrollo mm	Ø ruota Ø wheel Ø rueda mm	Larghezza fascia Width Anchura mm	Ø foro Ø hole Ø agujero mm
Ruota alluminio zigrinata Knurled aluminium wheel Rueda de aluminio moleteada	500	159,16	28	7
Ruota gommata zigrinata Knurled rubber wheel Rueda de goma moleteada	500	159,16	25	7
Ruota alluminio zigrinata Knurled aluminium wheel Rueda de aluminio moleteada	200	63,67	12,5	6
Ruota gommata zigrinata Knurled rubber wheel Rueda de aluminio moleteada	200	63,67	12,5	6

P71

Contatore di posizionamento
Position indicator
Contador de posicionamento

Descrizione

Per macchine lavorazione lamiera e legno, 4 cifre altezza 8 mm - albero D.6 mm - comando diretto.
Senso di rotazione: O = orario, S = antiorario.
Misure di ingombro: 80x76x51.
Posizione di uscita albero di comando: A = in alto, B = in basso, C = sul retro, D = bilaterale.
Rapporti: per ogni giro dell'albero di comando 5 numeri, oppure 10 numeri, oppure 50 numeri.

For sheetworking and woodworking machines, 4 digits height 8 mm – shaft D.6 mm - direct drive.
Revolution: O = clockwise, S = anti-clockwise.
Dimensions: 80x76x51.
Position drive shaft: A = up, B = down, C = back, D = bilateral.
Ratios: for each drive shaft revolution 5 numbers, or 10 numbers or 50 numbers.

Para máquinas para el procesamiento de chapa y madera, 4 cifras altura 8 mm – eje D.6 mm - mando directo.
Sentido de rotación: O = horario, S = antihorario.
Dimensiones: 80x76x51.
Posición de salida del eje de mando A = alto, B = bajo, C = en la parte posterior, D = bilateral.
En cada vuelta del eje de mando 5 cifras, o 10 cifras, o 50 cifras.

M70

Contatore con azzeratore
Counter with zero-setting
Contador con borrato

Descrizione

Contatore per macchine contamonete.
5 cifre altezza 4.5 mm - albero D.4 mm - comando destro.
Con azzerassero a pulsante.
Senso di rotazione: O = orario, S = antiorario.
Velocità di conteggio: 2000 giri al minuto.
Misure di ingombro: 58x35x31.

Indicator for coin-counter machine.
5 digits height: 4.5 mm – shaft D.4 mm – right drive.
Zero-setting push button.
Revolution: O = clockwise, S = anti-clockwise.
Maximum speed: 2000 revolutions per minute.
Dimensions: 58x35x31.

Contador para máquinas contadoras de monedas.
5 cifras altura 4.5 mm – eje D.4 mm – mando derecho.
Con borrato y pulsador.
Sentido de rotación: O = horario, S = antihorario.
Velocidad máxima: 2000 vueltas por minuto.
Dimensiones: 58x35x31.

CE79/1

Contaimpulsi elettrico
Electric impulse counter
Contador de impulsos eléctrico

Descrizione

Fissaggio alla base.
6 cifre altezza 4.5 mm.
Velocità di conteggio: 20 in c.c. - 15 in c.a. al secondo.
Misure di ingombro: 70x47,5x25.
Alimentazione: da 6 a 220 volt in c.c. o in c.a.

Fastened at base.
6 digits height: 4.5 mm.
Maximum speed: 20 in DC - 15 in AC per second.
Dimensions: 70x47,5x25.
Power: from 6 to 220 volt in DC or AC.

Fijación a la base.
6 cifras altura 4.5 mm.
Velocidad máxima: 20 en c.c. - 15 en c.a. por segundo.
Dimensiones: 70x47,5x25.
Alimentación: de 6 a 20 volt en c.c. o in c.a.

CE79/2

Contaimpulsi elettrico
Electric impulse counter
Contador de impulsos eléctrico

Descrizione

Fissaggio a pannello mediante molla.
6 cifre altezza 4.5 mm.
Velocità di conteggio: 20 in c.c. - 15 in c.a. al secondo.
Misure di ingombro: 70x47,5x25.
Alimentazione: da 6 a 220 volt in c.c. o in c.a.

Fastened by spring.
6 digits height: 4.5 mm.
Maximum speed: 20 in DC - 15 in AC per second.
Dimensions: 70x47,5x25.
Power: from 6 to 220 volt in DC or AC.

Fijación al panel por medio de resorte.
6 cifras altura 4.5 mm.
Velocidad máxima: 20 en c.c. - 15 en c.a. por segundo.
Dimensiones: 70x47,5x25.
Alimentación: de 6 a 220 volt en c.c. o in c.a.

CE79/3

Contaimpulsi elettrico
Electric impulse counter
Contador de impulsos eléctrico

Descrizione

Fissaggio a pannello mediante viti.
6 cifre altezza 4.5 mm.
Velocità di conteggio: 20 in c.c. - 15 in c.a. al secondo.
Misure di ingombro: 70x47,5x25.
Alimentazione: da 6 a 220 volt in c.c. o in c.a.

Fastened by screws.
5 digits height: 4.5 mm.
Maximum speed: 20 in DC - 15 in AC per second.
Dimensions: 70x47,5x25.
Power: from 6 to 220 volt in DC or AC.

Fijación al panel por medio de resorte.
5 cifras altura 4.5 mm.
Velocidad máxima: 20 en c.c. - 15 en c.a. por segundo.
Dimensiones: 70x47,5x25.
Alimentación: de 6 a 220 volt en c.c. o in c.a.

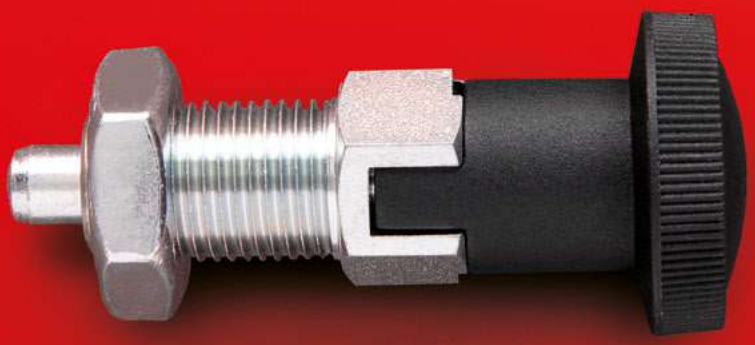

GAMM

Pistoncini e pressori

Indexing and spring plungers
Pistones de resorte y posicionadores

PNB
PNB/C

Pistoncino a bandiera
Flag indexing plunger
Pistón de bandera

Materiale

Leva, puntale e molla in acciaio brunito.
Burnished steel lever, body and pin.
Palanca, puntera y resorte de acero pavonado.

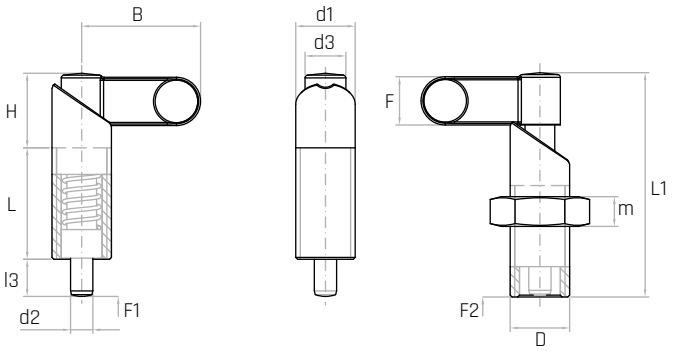

Codice	Modello	d1 mm	d2 mm	d3 mm	D	L mm	L1 mm	H mm	l3 mm	B mm	F mm	m mm	F1 N	F2 N	Peso gr.
6701005	**PNB/20-4-M10x1**	10	4	7	**M10x1**	20	38	11,5	6	21	9,5	-	13,5	20,5	20
6701010	**PNB/20-5-M10x1**	10	5	7	**M10x1**	20	38	11,5	6	21	9,5	-	13,5	20,5	20
6701015	**PNB/20-6-M10x1**	10	6	7	**M10x1**	20	38	11,5	6	21	9,5	-	13,5	20,5	20
6701030	**PNB/26-5-M12x1.5**	12	5	8	**M12x1.5**	26	47	12,5	8	26	10	-	11	18	34
6701035	**PNB/26-6-M12x1.5**	12	6	8	**M12x1.5**	26	47	12,5	8	26	10	-	11	18	34
6701040	**PNB/26-8-M12x1.5**	12	8	8	**M12x1.5**	26	47	12,5	8	26	10	-	11	18	35
6701060	**PNB/30-6-M16x1.5**	16	6	11	**M16x1.5**	30	60	19	10	32	13	-	24	39,5	77
6701065	**PNB/30-8-M16x1.5**	16	8	11	**M16x1.5**	30	60	19	10	32	13	-	24	39,5	78
6701070	**PNB/30-10-M16x1.5**	16	10	11	**M16x1.5**	30	60	19	10	32	13	-	24	39,5	80
6701080	**PNB/36-8-M20x1.5**	20	8	14,5	**M20x1.5**	36	70	21	12	37	15	-	20,5	39,5	138
6701085	**PNB/36-10-M20x1.5**	20	10	14,5	**M20x1.5**	36	70	21	12	37	15	-	20,5	39,5	140
6701090	**PNB/36-12-M20x1.5**	20	12	14,5	**M20x1.5**	36	70	21	12	37	15	-	20,5	39,5	143
6701006	**PNB/20/C-4-M10x1**	10	4	7	**M10x1**	20	38	11,5	6	21	9,5	5	13,5	20,5	28
6701011	**PNB/20/C-5-M10x1**	10	5	7	**M10x1**	20	38	11,5	6	21	9,5	5	13,5	20,5	28
6701016	**PNB/20/C-6-M10x1**	10	6	7	**M10x1**	20	38	11,5	6	21	9,5	5	13,5	20,5	28
6701031	**PNB/26/C-5-M12x1.5**	12	5	8	**M12x1.5**	26	47	12,5	8	26	10	7	11	18	44
6701036	**PNB/26/C-6-M12x1.5**	12	6	8	**M12x1.5**	26	47	12,5	8	26	10	7	11	18	44
6701041	**PNB/26/C-8-M12x1.5**	12	8	8	**M12x1.5**	26	47	12,5	8	26	10	7	11	18	45
6701061	**PNB/30/C-6-M16x1.5**	16	6	11	**M16x1.5**	30	60	19	10	32	13	8	24	39,5	93
6701066	**PNB/30/C-8-M16x1.5**	16	8	11	**M16x1.5**	30	60	19	10	32	13	8	24	39,5	94
6701071	**PNB/30/C-10-M16x1.5**	16	10	11	**M16x1.5**	30	60	19	10	32	13	8	24	39,5	96
6701081	**PNB/36/C-8-M20x1.5**	20	8	14,5	**M20x1.5**	36	70	21	12	37	15	10	20,5	39,5	167
6701086	**PNB/36/C-10-M20x1.5**	20	10	14,5	**M20x1.5**	36	70	21	12	37	15	10	20,5	39,5	169
6701091	**PNB/36/C-12-M20x1.5**	20	12	14,5	**M20x1.5**	36	70	21	12	37	15	10	20,5	39,5	172

NOTE: Versione C con controdado in acciaio brunito. F1: Pressione molla precarico. F2: Pressione molla carico max.
C version with burnished steel locking nut. F1: Spring pressure preload. F2: Spring pressure max load.
Versión C con contratuerca de acero pavonado. F1: Presión de resorte precarga. F2: Presión de resorte carga máxima.

PNBX
PNBX/C

Pistoncino a bandiera
Flag indexing plunger
Pistón de bandera

REACH COMPLIANT | RoHS COMPLIANT 2011/65/EU | INOX

Materiale

Leva, corpo e puntale in acciaio inox AISI 303.
Stainless steel lever, body and pin (AISI 303).
Palanca, puntera y resorte de acero inoxidable (AISI 303).

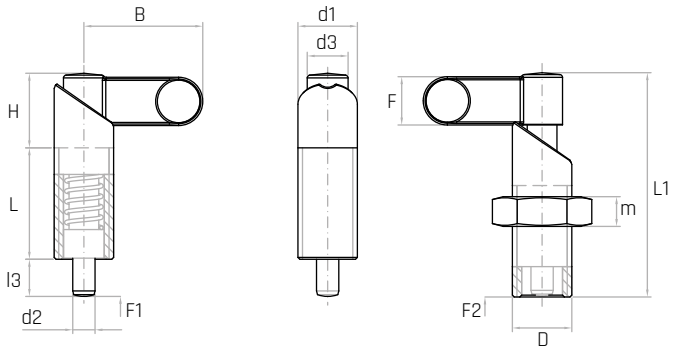

Codice	Modello	d1 mm	d2 mm	d3 mm	D	L mm	L1 mm	H mm	l3 mm	B mm	F mm	m mm	F1 N	F2 N	Peso gr.
6702002	**PNBX/20-4-M10x1**	10	4	7	**M10x1**	20	38	11,5	6	21	9,5	-	13,5	20,5	20
6702007	**PNBX/20-5-M10x1**	10	5	7	**M10x1**	20	38	11,5	6	21	9,5	-	13,5	20,5	20
6702012	**PNBX/20-6-M10x1**	10	6	7	**M10x1**	20	38	11,5	6	21	9,5	-	13,5	20,5	21
6702027	**PNBX/26-5-M12x1.5**	12	5	8	**M12x1.5**	26	47	12,5	8	26	10	-	11	18	34
6702032	**PNBX/26-6-M12x1.5**	12	6	8	**M12x1.5**	26	47	12,5	8	26	10	-	11	18	35
6702037	**PNBX/26-8-M12x1.5**	12	8	8	**M12x1.5**	26	47	12,5	8	26	10	-	11	18	36
6702057	**PNBX/30-6-M16x1.5**	16	6	11	**M16x1.5**	30	60	19	10	32	13	-	24	39,5	78
6702062	**PNBX/30-8-M16x1.5**	16	8	11	**M16x1.5**	30	60	19	10	32	13	-	24	39,5	80
6702067	**PNBX/30-10-M16x1.5**	16	10	11	**M16x1.5**	30	60	19	10	32	13	-	24	39,5	82
6702077	**PNBX/36-8-M20x1.5**	20	8	14,5	**M20x1.5**	36	70	21	12	37	15	-	20,5	39,5	141
6702082	**PNBX/36-10-M20x1.5**	20	10	14,5	**M20x1.5**	36	70	21	12	37	15	-	20,5	39,5	143
6702087	**PNBX/36-12-M20x1.5**	20	12	14,5	**M20x1.5**	36	70	21	12	37	15	-	20,5	39,5	146
6702003	**PNBX/20/C-4-M10x1**	10	4	7	**M10x1**	20	38	11,5	6	21	9,5	5	13,5	20,5	26
6702008	**PNBX/20/C-5-M10x1**	10	5	7	**M10x1**	20	38	11,5	6	21	9,5	5	13,5	20,5	26
6702013	**PNBX/20/C-6-M10x1**	10	6	7	**M10x1**	20	38	11,5	6	21	9,5	5	13,5	20,5	27
6702028	**PNBX/26/C-5-M12x1.5**	12	5	8	**M12x1.5**	26	47	12,5	8	26	10	7	11	18	43
6702033	**PNBX/26/C-6-M12x1.5**	12	6	8	**M12x1.5**	26	47	12,5	8	26	10	7	11	18	44
6702038	**PNBX/26/C-8-M12x1.5**	12	8	8	**M12x1.5**	26	47	12,5	8	26	10	7	11	18	45
6702058	**PNBX/30/C-6-M16x1.5**	16	6	11	**M16x1.5**	30	60	19	10	32	13	8	24	39,5	94
6702063	**PNBX/30/C-8-M16x1.5**	16	8	11	**M16x1.5**	30	60	19	10	32	13	8	24	39,5	96
6702068	**PNBX/30/C-10-M16x1.5**	16	10	11	**M16x1.5**	30	60	19	10	32	13	8	24	39,5	98
6702078	**PNBX/36/C-8-M20x1.5**	20	8	14,5	**M20x1.5**	36	70	21	12	37	15	10	20,5	39,5	177
6702083	**PNBX/36/C-10-M20x1.5**	20	10	14,5	**M20x1.5**	36	70	21	12	37	15	10	20,5	39,5	179
6702088	**PNBX/36/C-12-M20x1.5**	20	12	14,5	**M20x1.5**	36	70	21	12	37	15	10	20,5	39,5	182

NOTE: Versione C con controdado in acciaio inox AISI 303. F1: Pressione molla precarico. F2: Pressione molla carico max.
C version with stainless steel locking nut (AISI 303). F1: Spring pressure preload. F2: Spring pressure max load.
Versión C con contratuerca de acero inoxidable (AISI 303). F1: Presión de resorte precarga. F2: Presión de resorte carga máxima.

PNA
PNA/C

Pistoncino a molla
Indexing plunger
Posicionador con resorte

REACH COMPLIANT | RoHS COMPLIANT 2011/65/EU | PA6 | +130 -30

Descrizione

Corpo in acciaio zincato filettato, con posizione di bloccaggio. Puntale in acciaio zincato.
Threaded zinc plated steel body with rest position. Zinc plated steel pin.
Cuerpo de acero galvanizado roscado, con posición de bloqueo. Puntera de acero galvanizado.

Materiale

Volantino zigrinato in tecnopolimero nero, rinforzato con fibre di vetro, finitura opaca.
Black thermoplastic knurled knob, glass fiber reinforced, mat.
Volante moleteado de termoplástico negro, reforzado con fibra de vidrio, acabado mate.

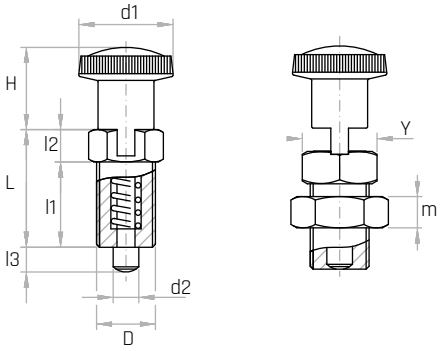

Codice	Modello	d1 mm	H mm	D	L mm	l1 mm	l2 mm	l3 mm	d2 mm	Y mm	m mm	Peso gr.
6394305	**PNA/22**	22	18	**M10x1**	25	16	9	5	5	12	-	19
6394307	**PNA/22**	22	18	**M10x1**	28	16	12	8	5	12	-	24
6394310	**PNA/26**	26	23	**M12x1,5**	29	19	10	6	6	14	-	32
6394312	**PNA/26**	26	23	**M12x1,5**	32	19	13	9	6	14	-	42
6394315	**PNA/32**	32	28	**M16x1,5**	37	25	12	8	8	19	-	72
6394317	**PNA/32**	32	28	**M16x1,5**	41	25	16	12	8	19	-	85
6394322	**PNA/32**	32	28	**M16x1,5**	41	25	16	12	10	19	-	87
6394320	**PNA/32**	32	28	**M20x1,5**	41	27	14	10	10	22	-	112
6394324	**PNA/32**	32	28	**M20x1,5**	46	27	19	15	12	22	-	130
6394306	**PNA/22/C**	22	18	**M10x1**	25	16	9	5	5	12	6	26
6394308	**PNA/22/C**	22	18	**M10x1**	28	16	12	8	5	12	6	31
6394311	**PNA/26/C**	26	23	**M12x1,5**	29	19	10	6	6	14	7	42
6394313	**PNA/26/C**	26	23	**M12x1,5**	32	19	13	9	6	14	7	52
6394316	**PNA/32/C**	32	28	**M16x1,5**	37	25	12	8	8	19	8	90
6394318	**PNA/32/C**	32	28	**M16x1,5**	41	25	16	12	8	19	8	103
6394323	**PNA/32/C**	32	28	**M16x1,5**	41	25	16	12	10	19	8	105
6394321	**PNA/32/C**	32	28	**M20x1,5**	41	27	14	10	10	22	9	142
6394326	**PNA/32/C**	32	28	**M20x1,5**	46	27	19	15	12	22	9	160

NOTE: Versione C con controdado in acciaio zincato. Si fornisce, per quantità adeguate, il corpo in acciaio brunito.
C version with zinc plated steel locking nut. For suitable quantities, body available in burnished steel.
Versión C con contratuerca de acero galvanizado. Se proporciona, para cantidades adecuadas, el cuerpo de acero pavonado.

PNAX
PNAX/C

Pistoncino a molla
Indexing plunger
Posicionador con resorte

REACH COMPLIANT | RoHS COMPLIANT 2011/65/EU | INOX | PA6 | +130 -30

Descrizione

Corpo in acciaio inox filettato AISI 303, con posizione di bloccaggio. Puntale in acciaio inox AISI 303.
Threaded stainless steel body with rest position (AISI 303). Stainless steel pin (AISI 303).
Cuerpo de acero inoxidable roscado, con posición de bloqueo (AISI 303). Puntera de acero inoxidable (AISI 303).

Materiale

Volantino zigrinato in tecnopolimero nero, rinforzato con fibre di vetro, finitura opaca.
Black thermoplastic knurled knob, glass fiber reinforced, mat.
Volante moleteado de termoplástico negro, reforzado con fibra de vidrio, acabado mate.

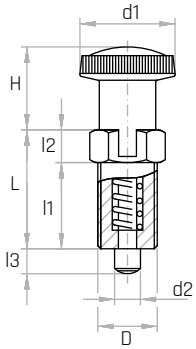

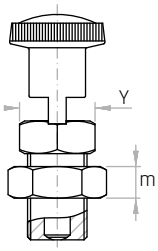

Codice	Modello	d1 mm	H mm	D	L mm	l1 mm	l2 mm	l3 mm	d2 mm	Y mm	m mm	Peso gr.
6395307	**PNAX/22**	22	18	**M10x1**	25	16	9	5	5	12	-	20
6395309	**PNAX/22**	22	18	**M10x1**	28	16	12	8	5	12	-	25
6395312	**PNAX/26**	26	23	**M12x1,5**	29	19	10	6	6	14	-	31
6395314	**PNAX/26**	26	23	**M12x1,5**	32	19	13	9	6	14	-	43
6395317	**PNAX/32**	32	28	**M16x1,5**	37	25	12	8	8	19	-	73
6395319	**PNAX/32**	32	28	**M16x1,5**	41	25	16	12	8	19	-	87
6395324	**PNAX/32**	32	28	**M16x1,5**	41	25	16	12	10	19	-	89
6395322	**PNAX/32**	32	28	**M20x1,5**	41	27	14	10	10	22	-	113
6395329	**PNAX/32**	32	28	**M20x1,5**	46	27	19	15	12	22	-	133
6395308	**PNAX/22/C**	22	18	**M10x1**	25	16	9	5	5	12	5	27
6395310	**PNAX/22/C**	22	18	**M10x1**	28	16	12	8	5	12	5	32
6395313	**PNAX/26/C**	26	23	**M12x1,5**	29	19	10	6	6	14	6	43
6395315	**PNAX/26/C**	26	23	**M12x1,5**	32	19	13	9	6	14	6	55
6395318	**PNAX/32/C**	32	28	**M16x1,5**	37	25	12	8	8	19	8	91
6395320	**PNAX/32/C**	32	28	**M16x1,5**	41	25	16	12	8	19	8	121
6395325	**PNAX/32/C**	32	28	**M16x1,5**	41	25	16	12	10	19	8	123
6395323	**PNAX/32/C**	32	28	**M20x1,5**	41	27	14	10	10	22	10	143
6395330	**PNAX/32/C**	32	28	**M20x1,5**	46	27	19	15	12	22	10	163

NOTE: Versione C con controdado in acciaio inox AISI 303.
C version with stainless steel locking nut (AISI 303).
Versión C con contratuerca de acero inoxidable (AISI 303).

PND
PND/C

Pistoncino a molla
Indexing plunger
Posicionador con resorte

REACH COMPLIANT | RoHS COMPLIANT 2011/65/EU | PA6 | +130 -30

Descrizione
Corpo e puntale in acciaio zincato.
Zinc plated steel body and pin.
Cuerpo y puntera de acero galvanizado.

Materiale
Volantino zigrinato in tecnopolimero nero, rinforzato con fibre di vetro, finitura opaca.
Black thermoplastic knurled knob, glass fiber reinforced, mat.
Volante moleteado de termoplástico negro, reforzado con fibra de vidrio, acabado mate.

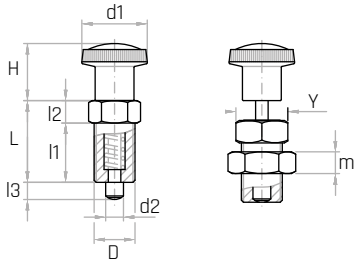

Codice	Modello	d1 mm	H mm	D	L mm	l1 mm	l2 mm	l3 mm	d2 mm	Y mm	m mm	Peso gr.
6394205	**PND/22**	22	18	**M10x1**	25	16	9	5	5	12	-	21
6394207	**PND/22**	22	18	**M10x1**	25	16	9	8	5	12	-	24
6394210	**PND/26**	26	23	**M12x1,5**	29	19	10	6	6	14	-	35
6394212	**PND/26**	26	23	**M12x1,5**	29	19	10	9	6	14	-	39
6394215	**PND/32**	32	28	**M16x1,5**	37	25	12	8	8	19	-	76
6394217	**PND/32**	32	28	**M16x1,5**	37	25	12	12	8	19	-	85
6394222	**PND/32**	32	28	**M16x1,5**	37	25	12	12	10	19	-	88
6394220	**PND/32**	32	28	**M20x1,5**	41	27	14	10	10	22	-	120
6394224	**PND/32**	32	28	**M20x1,5**	41	27	14	15	12	22	-	129
6394206	**PND/22/C**	22	18	**M10x1**	25	16	9	5	5	12	6	28
6394208	**PND/22/C**	22	18	**M10x1**	25	16	9	8	5	12	6	31
6394211	**PND/26/C**	26	23	**M12x1,5**	29	19	10	6	6	14	7	45
6394213	**PND/26/C**	26	23	**M12x1,5**	29	19	10	9	6	14	7	49
6394216	**PND/32/C**	32	28	**M16x1,5**	37	25	12	8	8	19	8	94
6394218	**PND/32/C**	32	28	**M16x1,5**	37	25	12	12	8	19	8	103
6394223	**PND/32/C**	32	28	**M16x1,5**	37	25	12	12	10	19	8	106
6394221	**PND/32/C**	32	28	**M20x1,5**	41	27	14	10	10	22	9	150
6394226	**PND/32/C**	32	28	**M20x1,5**	41	27	14	15	12	22	9	159

NOTE: Versione C con controdado in acciaio zincato. Si fornisce, per quantità adeguate, il corpo in acciaio brunito.
C version with zinc plated steel locking nut. For suitable quantities, body available in burnished steel.
Versión C con contratuerca de acero galvanizado. Se proporciona, para cantidades adecuadas, el cuerpo de acero pavonado.

PNDX
PNDX/C

Pistoncino a molla
Indexing plunger
Posicionador con resorte

REACH COMPLIANT | RoHS COMPLIANT 2011/65/EU | INOX | PA6 | +130 -30

Descrizione
Corpo e puntale in acciaio inox AISI 303.
Stainless steel body and pin (AISI 303).
Cuerpo y puntera de acero inoxidable (AISI 303).

Materiale
Volantino zigrinato in tecnopolimero nero, rinforzato con fibre di vetro, finitura opaca.
Black thermoplastic knurled knob, glass fiber reinforced, mat.
Volante moleteado de termoplástico negro, reforzado con fibra de vidrio, acabado mate.

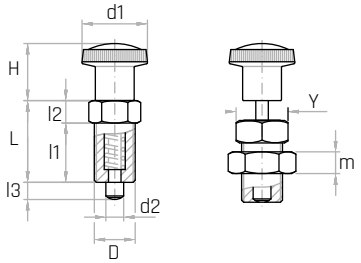

Codice	Modello	d1 mm	H mm	D	L mm	l1 mm	l2 mm	l3 mm	d2 mm	Y mm	m mm	Peso gr.
6395207	**PNDX/22**	22	18	**M10x1**	25	16	9	5	5	12	-	22
6395209	**PNDX/22**	22	18	**M10x1**	25	16	9	8	5	12	-	25
6395212	**PNDX/26**	26	23	**M12x1,5**	29	19	10	6	6	14	-	36
6395214	**PNDX/26**	26	23	**M12x1,5**	29	19	10	9	6	14	-	40
6395217	**PNDX/32**	32	28	**M16x1,5**	37	25	12	8	8	19	-	77
6395219	**PNDX/32**	32	28	**M16x1,5**	37	25	12	12	8	19	-	87
6395224	**PNDX/32**	32	28	**M16x1,5**	37	25	12	12	10	19	-	90
6395222	**PNDX/32**	32	28	**M20x1,5**	41	27	14	10	10	22	-	121
6395229	**PNDX/32**	32	28	**M20x1,5**	41	27	14	15	12	22	-	131
6395208	**PNDX/22/C**	22	18	**M10x1**	25	16	9	5	5	12	5	29
6395210	**PNDX/22/C**	22	18	**M10x1**	25	16	9	8	5	12	5	32
6395213	**PNDX/26/C**	26	23	**M12x1,5**	29	19	10	6	6	14	6	46
6395215	**PNDX/26/C**	26	23	**M12x1,5**	29	19	10	9	6	14	6	50
6395218	**PNDX/32/C**	32	28	**M16x1,5**	37	25	12	8	8	19	8	95
6395220	**PNDX/32/C**	32	28	**M16x1,5**	37	25	12	12	8	19	8	105
6395225	**PNDX/32/C**	32	28	**M16x1,5**	37	25	12	12	10	19	8	108
6395223	**PNDX/32/C**	32	28	**M20x1,5**	41	27	14	10	10	22	10	151
6395230	**PNDX/32/C**	32	28	**M20x1,5**	41	27	14	15	12	22	10	161

NOTE: Versione C con controdado in acciaio inox AISI 303.
C version with stainless steel locking nut (AISI 303).
Versión C con contratuerca de acero inoxidable (AISI 303).

PNC
PNC/C

Pistoncino a molla
Indexing plunger
Posicionador con resorte

REACH COMPLIANT | RoHS COMPLIANT 2011/65/EU | PA6 | +130 -30

Descrizione
Corpo e puntale in acciaio zincato.
Zinc plated steel body and pin.
Cuerpo y puntera de acero galvanizado.

Materiale
Volantino zigrinato in tecnopolimero nero, rinforzato con fibre di vetro, finitura opaca.
Black thermoplastic knurled knob, glass fiber reinforced, mat.
Volante moleteado de termoplástico negro, reforzado con fibra de vidrio, acabado mate.

Codice	Modello	d1 mm	H mm	D	L mm	l3 mm	d2 mm	m mm	Peso gr.
6394005	**PNC/22**	22	18	**M10x1**	24	5	5	-	17
6394010	**PNC/26**	26	23	**M12x1,5**	28	6	6	-	28
6394015	**PNC/32**	32	28	**M16x1,5**	36	8	8	-	64
6394020	**PNC/32**	32	28	**M20x1,5**	40	10	10	-	103
6394006	**PNC/22/C**	22	18	**M10x1**	24	5	5	6	24
6394011	**PNC/26/C**	26	23	**M12x1,5**	28	6	6	7	38
6394016	**PNC/32/C**	32	28	**M16x1,5**	36	8	8	8	82
6394021	**PNC/32/C**	32	28	**M20x1,5**	40	10	10	9	132

NOTE: Versione C con controdado in acciaio zincato. Si fornisce, per quantità adeguate, il corpo in acciaio brunito.
C version with zinc plated steel locking nut. For suitable quantities, body available in burnished steel.
Versión C con contratuerca de acero galvanizado. Se proporciona, para cantidades adecuadas, el cuerpo de acero pavonado.

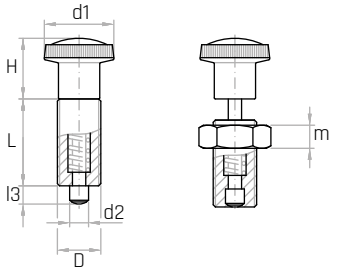

PNCX
PNCX/C

Pistoncino a molla
Indexing plunger
Posicionador con resorte

REACH COMPLIANT | RoHS COMPLIANT 2011/65/EU | INOX | PA6 | +130 -30

Descrizione
Corpo e puntale in acciaio inox AISI 303.
Stainless steel body and pin (AISI 303).
Cuerpo y puntera de acero inoxidable (AISI 303).

Materiale
Volantino zigrinato in tecnopolimero nero, rinforzato con fibre di vetro, finitura opaca.
Black thermoplastic knurled knob, glass fiber reinforced, mat.
Volante moleteado de termoplástico negro, reforzado con fibra de vidrio, acabado mate.

Codice	Modello	d1 mm	H mm	D	L mm	l3 mm	d2 mm	m mm	Peso gr.
6395007	**PNCX/22**	22	18	**M10x1**	24	5	5	-	18
6395012	**PNCX/26**	26	23	**M12x1,5**	28	6	6	-	29
6395017	**PNCX/32**	32	28	**M16x1,5**	36	8	8	-	65
6395022	**PNCX/32**	32	28	**M20x1,5**	40	10	10	-	104
6395008	**PNCX/22/C**	22	18	**M10x1**	24	5	5	5	25
6395013	**PNCX/26/C**	26	23	**M12x1,5**	28	6	6	6	39
6395018	**PNCX/32/C**	32	28	**M16x1,5**	36	8	8	8	83
6395023	**PNCX/32/C**	32	28	**M20x1,5**	40	10	10	10	133

NOTE: Versione C con controdado in acciaio inox AISI 303.
C version with stainless steel locking nut (AISI 303).
Versión C con contratuerca de acero inoxidable (AISI 303).

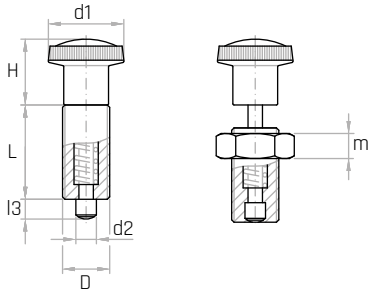

PRA
PRA/C

Pistoncino a molla
Indexing plunger
Posicionador con resorte

REACH COMPLIANT | RoHS COMPLIANT 2011/65/EU | PA6 | +130 -30

Descrizione
Corpo in acciaio zincato filettato, con posizione di bloccaggio. Puntale in acciaio inox.
Threaded zinc plated steel body with rest position. Stainless steel pin.
Cuerpo de acero galvanizado roscado, con posición de bloqueo. Puntera de acero inoxidable.

Materiale
Volantino zigrinato in tecnopolimero nero, rinforzato con fibre di vetro, finitura opaca.
Black thermoplastic knurled knob, glass fiber reinforced, mat.
Volante moleteado de termoplástico negro, reforzado con fibra de vidrio, acabado mate.

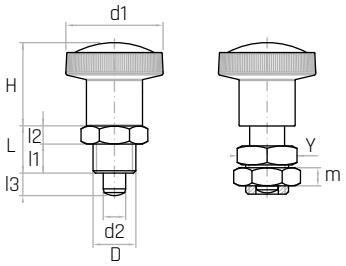

Codice	Modello	d1 mm	H mm	D	L mm	l1 mm	l2 mm	l3 mm	d2 mm	Y mm	m mm	Peso gr.
6394810	**PRA/26**	26	23	**M12x1,5**	15	10	5	6	6	16	-	29
6394815	**PRA/32**	32	28	**M16x1,5**	18	12	6	8	8	19	-	57
6394811	**PRA/26/C**	26	23	**M12x1,5**	15	10	5	6	6	16	7	38
6394816	**PRA/32/C**	32	28	**M16x1,5**	18	12	6	8	8	19	8	75

NOTE: Versione C con controdado in acciaio zincato. Si fornisce, per quantità adeguate, il corpo in acciaio brunito.
C version with zinc plated steel locking nut. For suitable quantities, body available in burnished steel.
Versión C con contratuerca de acero galvanizado. Se proporciona, para cantidades adecuadas, el cuerpo de acero pavonado.

PRAX
PRAX/C

Pistoncino a molla
Indexing plunger
Posicionador con resorte

REACH COMPLIANT | RoHS COMPLIANT 2011/65/EU | INOX | PA6 | +130 -30

Descrizione
Corpo in acciaio inox filettato AISI 303, con posizione di bloccaggio. Puntale in acciaio inox AISI 303.
Threaded stainless steel body with rest position (AISI 303). Stainless steel pin (AISI 303).
Cuerpo de acero inoxidable roscado, con posición de bloqueo (AISI 303). Puntera de acero inoxidable (AISI 303).

Materiale
Volantino zigrinato in tecnopolimero nero, rinforzato con fibre di vetro, finitura opaca.
Black thermoplastic knurled knob, glass fiber reinforced, mat.
Volante moleteado de termoplástico negro, reforzado con fibra de vidrio, acabado mate.

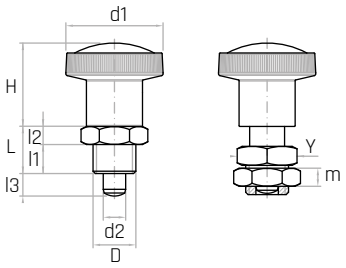

Codice	Modello	d1 mm	H mm	D	L mm	l1 mm	l2 mm	l3 mm	d2 mm	Y mm	m mm	Peso gr.
6395812	**PRAX/26**	26	23	**M12x1,5**	15	10	5	6	6	16	-	30
6395817	**PRAX/32**	32	28	**M16x1,5**	18	12	6	8	8	19	-	58
6395813	**PRAX/26/C**	26	23	**M12x1,5**	15	10	5	6	6	16	6	39
6395818	**PRAX/32/C**	32	28	**M16x1,5**	18	12	6	8	8	19	8	76

NOTE: Versione C con controdado in acciaio inox AISI 303.
C version with stainless steel locking nut (AISI 303).
Versión C con contratuerca de acero inoxidable (AISI 303).

PRC
PRC/C

Pistoncino a molla
Indexing plunger
Posicionador con resorte

REACH COMPLIANT | RoHS COMPLIANT 2011/65/EU | PA6 | +130 -30

Descrizione
Corpo in acciaio zincato e puntale in acciaio inox.
Zinc Plated steel body and stainless steel pin.
Cuerpo de acero galvanizado y puntera de acero inoxidable

Materiale
Volantino zigrinato in tecnopolimero nero, rinforzato con fibre di vetro, finitura opaca.
Black thermoplastic knurled knob, glass fiber reinforced, mat.
Volante moleteado de termoplástico negro, reforzado con fibra de vidrio, acabado mate.

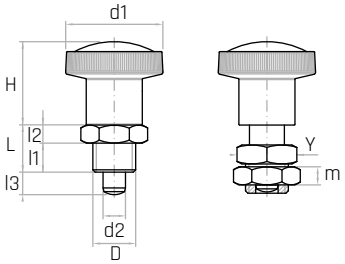

Codice	Modello	d1 mm	H mm	D	L mm	l1 mm	l2 mm	l3 mm	d2 mm	Y mm	m mm	Peso gr.
6394710	**PRC/26**	26	23	**M12x1,5**	15	10	5	6	6	16	-	29
6394715	**PRC/32**	32	28	**M16x1,5**	18	12	6	8	8	19	-	57
6394711	**PRC/26/C**	26	23	**M12x1,5**	15	10	5	6	6	16	7	38
6394716	**PRC/32/C**	32	26	**M16x1,5**	18	12	6	8	8	19	8	75

NOTE: Versione C con controdado in acciaio zincato. Si fornisce, per quantità adeguate, il corpo in acciaio brunito.
C version with zinc plated steel locking nut. For suitable quantities, body available in burnished steel.
Versión C con contratuerca de acero galvanizado. Se proporciona, para cantidades adecuadas, el cuerpo de acero pavonado.

PRCX
PRCX/C

Pistoncino a molla
Indexing plunger
Posicionador con resorte

REACH COMPLIANT | RoHS COMPLIANT 2011/65/EU | INOX | PA6 | +130 -30

Descrizione
Corpo e puntale in acciaio inox AISI 303.
Stainless steel body and pin (AISI 303).
Cuerpo y puntera de acero inoxidable (AISI 303).

Materiale
Volantino zigrinato in tecnopolimero nero, rinforzato con fibre di vetro, finitura opaca.
Black thermoplastic knurled knob, glass fiber reinforced, mat.
Volante moleteado de termoplástico negro, reforzado con fibra de vidrio, acabado mate.

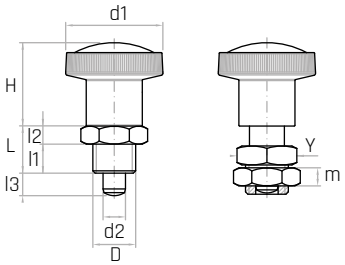

Codice	Modello	d1 mm	H mm	D	L mm	l1 mm	l2 mm	l3 mm	d2 mm	Y mm	m mm	Peso gr.
6395712	**PRCX/26**	26	23	**M12x1,5**	15	10	5	6	6	16	-	30
6395717	**PRCX/32**	32	28	**M16x1,5**	18	12	6	8	8	19	-	58
6395713	**PRCX/26/C**	26	23	**M12x1,5**	15	10	5	6	6	16	6	39
6395718	**PRCX/32/C**	32	28	**M16x1,5**	18	12	6	8	8	19	8	76

NOTE: Versione C con controdado in acciaio inox AISI 303.
C version with stainless steel locking nut (AISI 303).
Versión C con contratuerca de acero inoxidable (AISI 303).

PSDA
PSDA/C

Pistoncino a molla
Indexing plunger
Posicionador con resorte

REACH COMPLIANT · RoHS COMPLIANT 2011/65/EU

Materiale

Corpo in acciaio zincato. Anello, puntale e molla in acciaio inox AISI 303.
Zinc plated steel body. Stainless steel ring, pin and spring (AISI 303).
Cuerpo de acero galvanizado. Anillo, puntera y resorte de acero inoxidable (AISI 303).

Codice	Modello	d1 mm	D	L mm	l1 mm	l2 mm	l3 mm	d2 mm	Y mm	m mm	Peso gr.
6394105	**PSDA/14**	14	**M6**	16,5	11	12	4	4	6	-	3,3
6394110	**PSDA/18**	18	**M8**	22	15	16	5	5	8	-	7,6
6394115	**PSDA/24**	24	**M10**	27,5	19	20	6	6	10	-	16,7
6394120	**PSDA/30**	30	**M12**	33	23	24	8	8	12	-	29,0
6394106	**PSDA/14/C**	14	**M6**	16,5	11	12	4	4	6	4	5,0
6394111	**PSDA/18/C**	18	**M8**	22	15	16	5	5	8	5	11,2
6394116	**PSDA/24/C**	24	**M10**	27,5	19	20	6	6	10	6	24,0
6394121	**PSDA/30/C**	30	**M12**	33	23	24	8	8	12	7	39,5

NOTE: Versione C con controdado in acciaio zincato.
C version with zinc plated steel locking nut.
Versión C con contratuerca de acero galvanizado.

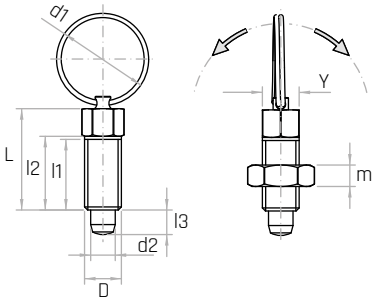

PSDAX
PSDAX/C

Pistoncino a molla
Indexing plunger
Posicionador con resorte

REACH COMPLIANT · RoHS COMPLIANT 2011/65/EU · INOX

Materiale

Corpo, anello, puntale e molla in acciaio inox AISI 303.
Stainless steel body, ring, pin and spring (AISI 303).
Cuerpo, anillo, puntera y resorte de acero inoxidable (AISI 303).

Codice	Modello	d1 mm	D	L mm	l1 mm	l2 mm	l3 mm	d2 mm	Y mm	m mm	Peso gr.
6395105	**PSDAX/14**	14	**M6**	16,5	11	12	4	4	6	-	3,3
6395110	**PSDAX/18**	18	**M8**	22	15	16	5	5	8	-	7,6
6395115	**PSDAX/24**	24	**M10**	27,5	19	20	6	6	10	-	16,7
6395120	**PSDAX/30**	30	**M12**	33	23	24	8	8	12	-	29,0
6395106	**PSDAX/14/C**	14	**M6**	16,5	11	12	4	4	6	4	5,0
6395111	**PSDAX/18/C**	18	**M8**	2	15	16	5	5	8	5	11,2
6395116	**PSDAX/24/C**	24	**M10**	27,5	19	20	6	6	10	6	24,0
6395121	**PSDAX/30/C**	30	**M12**	33	23	24	8	8	12	7	39,0

NOTE: Versione C con controdado in acciaio inox AISI 303.
C version with stainless steel locking nut (AISI 303).
Versión C con contratuerca de acero inoxidable (AISI 303).

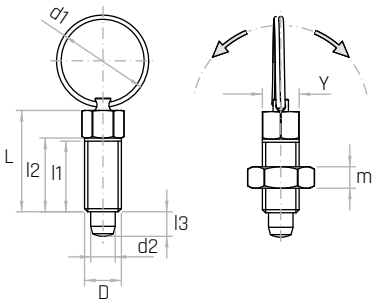

PSA
PSA/C

Pistoncino a molla
Indexing plunger
Posicionador con resorte

REACH COMPLIANT | RoHS COMPLIANT 2011/65/EU | PA6 | +130 -30

Descrizione

Corpo in acciaio zincato filettato, con posizione di bloccaggio. Puntale in acciaio inox AISI 303.
Threaded zinc plated steel body with rest position. Stainless steel pin (AISI 303).
Cuerpo de acero galvanizado roscado, con posición de bloqueo. Puntera de acero inoxidable (AISI 303).

Materiale

Volantino zigrinato in tecnopolimero nero, rinforzato con fibre di vetro, finitura opaca.
Black thermoplastic knurled knob, glass fiber reinforced, mat.
Volante moleteado de termoplástico negro, reforzado con fibra de vidrio, acabado mate.

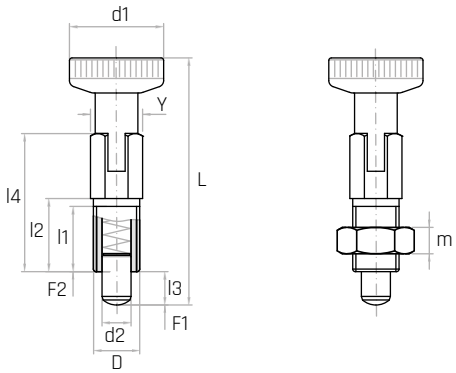

Codice	Modello	D	d1 mm	L mm	l1 mm	l2 mm	l3 mm	l4 mm	d2 mm	Y mm	m mm	F1 mm	F2 mm	Peso gr.
7747050	**PSA/12**	**M6**	12	33,0	10,0	12	4	19,0	4	6	-	3	12	4
7747055	**PSA/16**	**M8**	16	43,5	13,5	16	5	25,5	5	8	-	5	22	9
7747060	**PSA/18**	**M10**	18	52,0	17,0	20	6	30,5	6	10	-	5	22	18
7747065	**PSA/21**	**M12**	21	64,0	20,5	24	8	37,5	8	12	-	6	22	32
7747051	**PSA/12/C**	**M6**	12	33,0	10,0	12	4	19,0	4	6	4	3	12	5
7747056	**PSA/16/C**	**M8**	16	43,5	13,5	16	5	25,5	5	8	5	5	22	13
7747061	**PSA/18/C**	**M10**	18	52,0	17,0	20	6	30,5	6	10	6	5	22	24
7747066	**PSA/21/C**	**M12**	21	64,0	20,5	24	8	37,5	8	12	7	6	22	42

NOTE: Versione C con controdado in acciaio zincato. F1: Pressione molla precarico. F2: Pressione molla carico max.
C version with zinc plated steel locking nut. F1: Spring pressure preload. F2: Spring pressure max load.
Versión C con contratuerca de acero galvanizado. F1: Presión de resorte precarga. F2: Presión de resorte carga máxima.

PSAX
PSAX/C

Pistoncino a molla
Indexing plunger
Posicionador con resorte

REACH COMPLIANT | RoHS COMPLIANT 2011/65/EU | INOX | PA6 | +130 -30

Descrizione

Corpo in acciaio inox filettato AISI 303, con posizione di bloccaggio. Puntale in acciaio inox AISI 303.
Threaded stainless steel body with rest position (AISI 303). Stainless steel pin (AISI 303).
Cuerpo de acero inoxidable roscado, con posición de bloqueo (AISI 303). Puntera de acero inoxidable (AISI 303).

Materiale

Volantino zigrinato in tecnopolimero nero, rinforzato con fibre di vetro, finitura opaca.
Black thermoplastic knurled knob, glass fiber reinforced, mat.
Volante moleteado de termoplástico negro, reforzado con fibra de vidrio, acabado mate.

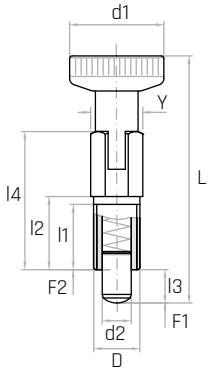

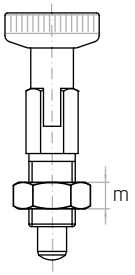

Codice	Modello	D	d1 mm	L mm	l1 mm	l2 mm	l3 mm	l4 mm	d2 mm	Y mm	m mm	F1 mm	F2 mm	Peso gr.
7747070	**PSAX/12**	**M6**	12	33,0	10,0	12	4	19,0	4	6	-	3	12	5
7747075	**PSAX/16**	**M8**	16	43,5	13,5	16	5	25,5	5	8	-	5	22	10
7747080	**PSAX/18**	**M10**	18	52,0	17,0	20	6	30,5	6	10	-	5	22	19
7747085	**PSAX/21**	**M12**	21	64,0	20,5	24	8	37,5	8	12	-	6	22	34
7747071	**PSAX/12/C**	**M6**	12	33,0	10,0	12	4	19,0	4	6	4	3	12	6
7747076	**PSAX/16/C**	**M8**	16	43,5	13,5	16	5	25,5	5	8	4	5	22	14
7747081	**PSAX/18/C**	**M10**	18	52,0	17,0	20	6	30,5	6	10	5	5	22	26
7747086	**PSAX/21/C**	**M12**	21	64,0	20,5	24	8	37,5	8	12	6	6	22	44

NOTE: Versione C con controdado in acciaio inox AISI 303. F1: Pressione molla precarico. F2: Pressione molla carico max.
C version with stainless steel locking nut (AISI 303). F1: Spring pressure preload. F2: Spring pressure max load.
Versión C con contratuerca de acero inoxidable (AISI 303). F1: Presión de resorte precarga. F2: Presión de resorte carga máxima.

PSD
PSD/C

Pistoncino a molla
Indexing plunger
Posicionador con resorte

REACH COMPLIANT | RoHS COMPLIANT 2011/65/EU | PA6 | +130 -30

Descrizione
Corpo in acciaio zincato filettato.
Puntale in acciaio inox AISI 303.
Threaded zinc plated steel body.
Stainless steel pin (AISI 303).
Cuerpo de acero galvanizado roscado.
Puntera de acero inoxidable (AISI 303).

Materiale
Volantino zigrinato in tecnopolimero nero, rinforzato con fibre di vetro, finitura opaca.
Black thermoplastic knurled knob, glass fiber reinforced, mat.
Volante moleteado de termoplástico negro, reforzado con fibra de vidrio, acabado mate.

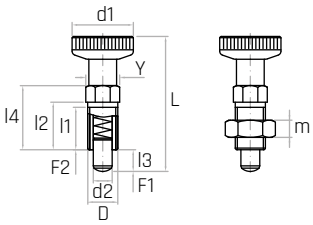

Codice	Modello	D	d1 mm	L mm	l1 mm	l2 mm	l3 mm	l4 mm	d2 mm	Y mm	m mm	F1 mm	F2 mm	Peso gr.
7747750	**PSD/12**	**M6**	12	31	10,0	12	4	16,5	4	6	-	3	12	4
7747755	**PSD/16**	**M8**	16	40	13,5	16	5	22,0	5	8	-	5	22	9
7747760	**PSD/18**	**M10**	18	49	17,0	20	6	27,5	6	10	-	5	22	18
7747765	**PSD/21**	**M12**	21	59	20,5	24	8	33,0	8	12	-	6	22	32
7747751	**PSD/12/C**	**M6**	12	31	10,0	12	4	16,5	4	6	4	3	12	5
7747756	**PSD/16/C**	**M8**	16	40	13,5	16	5	22,0	5	8	5	5	22	10
7747761	**PSD/18/C**	**M10**	18	49	17,0	20	6	27,5	6	10	6	5	22	23
7747766	**PSD/21/C**	**M12**	21	59	20,5	24	8	33,0	8	12	7	6	22	40

NOTE: Versione C con controdado in acciaio zincato. F1: Pressione molla precarico. F2: Pressione molla carico max.
C version with zinc plated steel locking nut. F1: Spring pressure preload. F2: Spring pressure max load.
Versión C con contratuerca de acero galvanizado. F1: Presión de resorte precarga. F2: Presión de resorte carga máxima.

PSDX
PSDX/C

Pistoncino a molla
Indexing plunger
Posicionador con resorte

REACH COMPLIANT | RoHS COMPLIANT 2011/65/EU | INOX | PA6 | +130 -30

Descrizione
Corpo e puntale in acciaio inox AISI 303.
Stainless steel body and pin (AISI 303).
Cuerpo y puntera de acero inoxidable (AISI 303).

Materiale
Volantino zigrinato in tecnopolimero nero, rinforzato con fibre di vetro, finitura opaca.
Black thermoplastic knurled knob, glass fiber reinforced, mat.
Volante moleteado de termoplástico negro, reforzado con fibra de vidrio, acabado mate.

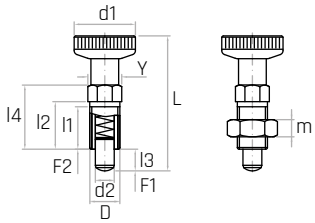

Codice	Modello	D	d1 mm	L mm	l1 mm	l2 mm	l3 mm	l4 mm	d2 mm	Y mm	m mm	F1 mm	F2 mm	Peso gr.
7747770	**PSDX/12**	**M6**	12	31	10,0	12	4	16,5	4	6	-	3	12	5
7747775	**PSDX/16**	**M8**	16	40	13,5	16	5	22,0	5	8	-	5	22	10
7747780	**PSDX/18**	**M10**	18	49	17,0	20	6	27,5	6	10	-	5	22	19
7747785	**PSDX/21**	**M12**	21	59	20,5	24	8	33,0	8	12	-	6	22	33
7747771	**PSDX/12/C**	**M6**	12	31	10,0	12	4	16,5	4	6	4	3	12	6
7747776	**PSDX/16/C**	**M8**	16	40	13,5	16	5	22,0	5	8	4	5	22	11
7747781	**PSDX/18/C**	**M10**	18	49	17,0	20	6	27,5	6	10	5	5	22	24
7747786	**PSDX/21/C**	**M12**	21	59	20,5	24	8	33,0	8	12	6	6	22	41

NOTE: Versione C con controdado in acciaio inox AISI 303. F1: Pressione molla precarico. F2: Pressione molla carico max.
C version with stainless steel locking nut (AISI 303). F1: Spring pressure preload. F2: Spring pressure max load.
Versión C con contratuerca de acero inoxidable (AISI 303). F1: Presión de resorte precarga. F2: Presión de resorte carga máxima.

PKM

Mini pistoncino
Mini indexing plunger
Mini-posicionador

REACH COMPLIANT | RoHS COMPLIANT 2011/65/EU | PA6 | +130 -30

Descrizione
Corpo, puntale e molla in acciaio zincato.
Zinc plated steel body, pin and spring.
Cuerpo, puntera y resorte de acero galvanizado.

Materiale
Volantino in tecnopolimero nero, rinforzato con fibre di vetro, finitura opaca.
Black thermoplastic knob, glass fiber reinforced, mat.
Volante de termoplástico negro, reforzado con fibra de vidrio, acabado mate.

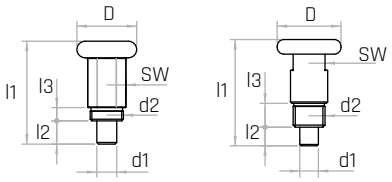

Codice	Modello	D mm	d1 mm	d2	l1 mm	l2 mm	l3 mm	SW mm	Peso gr.
7747993	**PKM/18 7,5 M10x1**	18	6	**M10x1**	31	7,5	4	10	14
7747994	**PKM/18 4,9 M10x1**	18	6	**M10x1**	31	4,9	4	10	13
7747996	**PKM/24 M12x1,75**	24	7	**M12x1,75**	40	7,5	8,5	-	30

PK

Mini pistoncino
Mini indexing plunger
Mini-posicionador

REACH COMPLIANT | RoHS COMPLIANT 2011/65/EU

Materiale
Corpo, puntale e molla in acciaio zincato.
Zinc plated steel body, pin and spring.
Cuerpo, puntera y resorte de acero galvanizado.

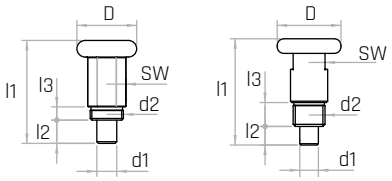

Codice	Modello	D mm	d1 mm	d2	l1 mm	l2 mm	l3 mm	SW mm	Peso gr.
7747979	**PK/18 M10x1**	18	6	**M10x1**	31	7	4	10	18
7747980	**PK/24 M12x1,75**	24	7	**M12x1,75**	40	7	8	12	42

PKX

Mini pistoncino
Mini indexing plunger
Mini-posicionador

REACH COMPLIANT | RoHS COMPLIANT 2011/65/EU | INOX

Materiale
Corpo, puntale e molla in acciaio inox (AISI 303).
Stainless steel body, pin and spring (AISI 303).
Cuerpo, puntera y resorte de acero inoxidable (AISI 303).

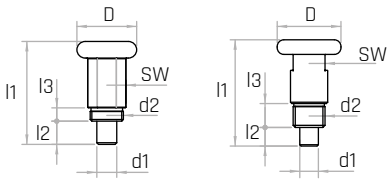

Codice	Modello	D mm	d1 mm	d2	l1 mm	l2 mm	l3 mm	SW mm	Peso gr.
7747983	**PKX/18 M10x1**	18	6	**M10x1**	31	7	4	10	19
7747985	**PKX/24 M12x1,75**	24	7	**M12x1,75**	40	7	8	12	43

PKMA

Mini pistoncino
Mini indexing plunger
Mini-posicionador

REACH COMPLIANT | RoHS COMPLIANT 2011/65/EU | PA6 | +130 -30

Descrizione
Corpo, puntale e molla in acciaio zincato, con posizione di bloccaggio.
Zinc plated steel body, pin and spring with rest position.
Cuerpo, puntera y resorte de acero galvanizado, con posición de bloqueo.

Materiale
Volantino in tecnopolimero nero, rinforzato con fibre di vetro, finitura opaca.
Black thermoplastic knob, glass fiber reinforced, mat.
Volante de termoplástico negro, reforzado con fibra de vidrio, acabado mate.

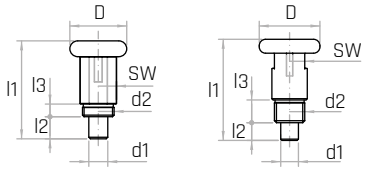

Codice	Modello	D mm	d1 mm	d2	l1 mm	l2 mm	l3 mm	SW mm	Peso gr.
7747997	**PKMA/18 M10x1**	18	6	**M10x1**	31	7,5	4	10	14
7747998	**PKMA/24 M12x1,75**	24	7	**M12x1,75**	40	7,5	8,5	-	30

PKA

Mini pistoncino
Mini indexing plunger
Mini-posicionador

REACH COMPLIANT | RoHS COMPLIANT 2011/65/EU

Materiale
Corpo, puntale e molla in acciaio zincato, con posizione di bloccaggio.
Zinc plated steel body, pin and spring with rest position.
Cuerpo, puntera y resorte de acero galvanizado, con posición de bloqueo.

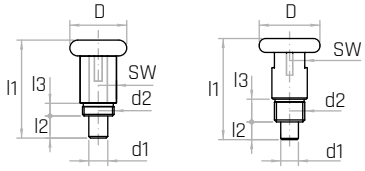

Codice	Modello	D mm	d1 mm	d2	l1 mm	l2 mm	l3 mm	SW mm	Peso gr.
7747987	**PKA/18 M10x1**	18	6	**M10x1**	31	7	4	10	18
7747989	**PKA/24 M12x1,75**	24	7	**M12x1,75**	40	7	8	12	42

PKAX

Mini pistoncino
Mini indexing plunger
Mini-posicionador

REACH COMPLIANT | RoHS COMPLIANT 2011/65/EU | INOX

Materiale
Corpo, puntale e molla in acciaio inox (AISI 303).
Stainless steel body, pin and spring (AISI 303).
Cuerpo, puntera y resorte de acero inoxidable (AISI 303).

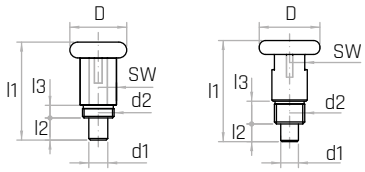

Codice	Modello	D mm	d1 mm	d2	l1 mm	l2 mm	l3 mm	SW mm	Peso gr.
7747990	**PKAX/18 M10x1**	18	6	**M10x1**	31	7	4	10	19
7747992	**PKAX/24 M12x1,75**	24	7	**M12x1,75**	40	7	8	12	43

PPD

Pistoncino a molla
Indexing plunger
Posicionador con resorte

REACH COMPLIANT | RoHS COMPLIANT 2011/65/EU | PA6 | +130 -30

Descrizione
Corpo e puntale in acciaio zincato.
Zinc plated steel body and pin.
Cuerpo y puntera de acero galvanizado.

Materiale
Volantino zigrinato in tecnopolimero nero, rinforzato con fibre di vetro, finitura opaca.
Black thermoplastic knurled knob, glass fiber reinforced, mat.
Volante moleteado de termoplástico negro, reforzado con fibra de vidrio, acabado mate.

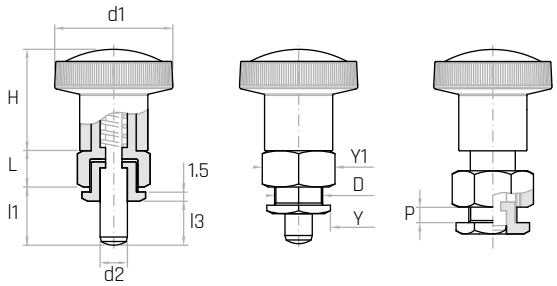

Codice	Modello	d1 mm	d2 mm	L mm	H mm	l1 mm	l3 mm	D	Y mm	Y1 mm	P mm	Peso gr.
6394605	**PPD/6x8,5**	26	6	9	23	8,5	6,0	**M10x1**	14	16	da 1 a 5	40
6394610	**PPD/6x10,5**	26	6	9	23	10,5	6,0	**M10x1**	14	16	da 1 a 5	40
6394615	**PPD/8x10**	32	8	10	28	10,0	7,5	**M12x1,5**	16	18	da 1 a 5	62
6394620	**PPD/8X12**	32	8	10	28	12,0	7,5	**M12x15**	16	18	da 1 a 5	65

NOTE: Si fornisce, per quantità adeguate, il corpo in materiali diversi. A seconda dello spessore P, il puntale può non rientrare completamente.
For certain minimum quantities, body available in different materials upon request. According to the thickness P, the toecap could not return completely in its position.
Se proporciona, para cantidades adecuadas, el cuerpo de materiales diferentes. En función del espesor P, la puntera podría no encajarse completamente.

PPDA

Pistoncino a molla
Indexing plunger
Posicionador con resorte

REACH COMPLIANT | RoHS COMPLIANT 2011/65/EU | PA6 | +130 -30

Descrizione
Corpo in acciaio zincato filettato, con posizione di bloccaggio. Puntale in acciaio inox AISI 303.
Threaded zinc plated steel body with rest position.
Stainless steel pin (AISI 303).
Cuerpo de acero galvanizado roscado, con posición de bloqueo. Puntera de acero inoxidable (AISI 303).

Materiale
Volantino zigrinato in tecnopolimero nero, rinforzato con fibre di vetro, finitura opaca.
Black thermoplastic knurled knob, glass fiber reinforced, mat.
Volante moleteado de termoplástico negro, reforzado con fibra de vidrio, acabado mate.

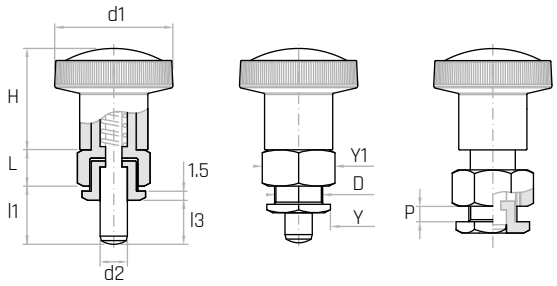

Codice	Modello	d1 mm	d2 mm	L mm	H mm	l1 mm	l3 mm	D	Y mm	Y1 mm	P mm	Peso gr.
6394650	**PPDA/6x8,5**	26	6	9	23	8,5	6,0	**M10x1**	14	16	da 1 a 5	40
6394655	**PPDA/6x10,5**	26	6	9	23	10,5	6,0	**M10x1**	14	16	da 1 a 5	40
6394660	**PPDA/8x10**	32	8	10	28	10,0	7,5	**M12x1,5**	16	18	da 1 a 5	62
6394665	**PPDA/8x12**	32	8	10	28	12,0	7,5	**M12x1,5**	16	18	da 1 a 5	65

NOTE: Si fornisce, per quantità adeguate, il corpo in materiali diversi. A seconda dello spessore P, il puntale può non rientrare completamente.
For certain minimum quantities, body available in different materials upon request. According to the thickness P, the toecap could not return completely in its position.
Se proporciona, para cantidades adecuadas, el cuerpo de materiales diferentes. En función del espesor P, la puntera podría no encajarse completamente.

PPF

Pistoncino con flangia
Indexing plunger with flange
Pistón con brida

REACH COMPLIANT | RoHS COMPLIANT 2011/65/EU | PA6 | +130 -30

Descrizione

Flangia in acciaio zincato con fori per fissaggio. Puntale in acciaio inox AISI 303.
Zinc plated steel flange with holes for mounting. Stainless steel pin (AISI 303).
Brida de acero galvanizado con agujeros de fijación. Puntera de acero inoxidable (AISI 303).

Materiale

Volantino zigrinato in tecnopolimero nero, rinforzato con fibre di vetro, finitura opaca.
Black thermoplastic knurled knob, glass fiber reinforced, mat.
Volante moleteado de termoplástico negro, reforzado con fibra de vidrio, acabado mate.

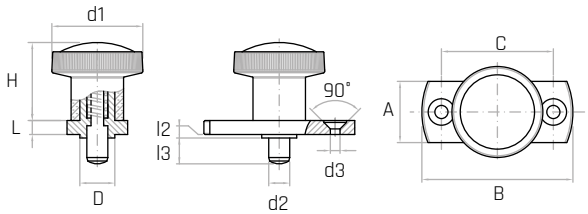

Codice	Modello	d1 mm	d2 mm	L mm	H mm	l3 mm	l2 mm	A mm	B mm	C mm	D mm	d3 mm	Peso gr.
6394405	**PPF/6**	26	6	5	23	**6**	2	16	42	30	10	Ø4,3	41
6394410	**PPF/14**	26	6	5	23	**14**	2	16	42	30	10	Ø4,3	42
6394415	**PPF/8**	32	8	6	28	**8**	2	20	50	34	12	Ø5,3	71
6394420	**PPF/18**	32	8	6	28	**18**	2	20	50	34	12	Ø5,3	74

NOTE: Si fornisce, per quantità adeguate, la flangia in materiali diversi. In base al metodo di bloccaggio e alle applicazioni di impiego il puntale potrebbe non rientrare completamente.
For certain minimum quantities, the flange can be supplied in different materials. According to locking method and applications, the toecap could not return completely in its position.
Se proporciona, para cantidades adecuadas, la brida de materiales diferentes. En función del metodo de bloqueo y de las aplicaciones de uso, la puntera podría no encajarse completamente.

PPFA

Pistoncino con flangia
Indexing plunger with flange
Pistón con brida

REACH COMPLIANT | RoHS COMPLIANT 2011/65/EU | PA6 | +130 -30

Descrizione

Flangia in acciaio zincato con posizione di bloccaggio e fori per fissaggio. Puntale in acciaio inox AISI 303.
Zinc plated steel flange with rest position and holes for mounting. Stainless steel pin (AISI 303).
Brida de acero galvanizado con posición de bloqueo y agujeros de fijación. Puntera de acero inoxidable (AISI 303).

Materiale

Volantino zigrinato in tecnopolimero nero, rinforzato con fibre di vetro, finitura opaca.
Black thermoplastic knurled knob, glass fiber reinforced, mat.
Volante moleteado de termoplástico negro, reforzado con fibra de vidrio, acabado mate.

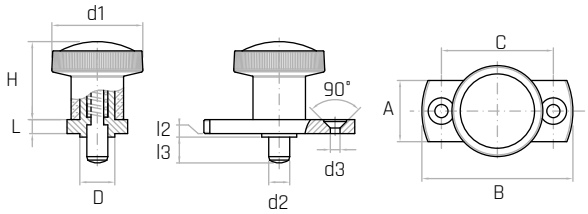

Codice	Modello	d1 mm	d2 mm	L mm	H mm	l3 mm	l2 mm	A mm	B mm	C mm	D mm	d3 mm	Peso gr.
6394450	**PPFA/6**	26	6	5	23	**6**	2	16	42	30	10	Ø4,3	42
6394455	**PPFA/14**	26	6	5	23	**14**	2	16	42	30	10	Ø4,3	43
6394460	**PPFA/8**	32	8	6	28	**8**	2	20	50	34	12	Ø5,3	73
6394465	**PPFA/18**	32	8	6	28	**18**	2	20	50	34	12	Ø5,3	75

NOTE: Si fornisce, per quantità adeguate, la flangia in materiali diversi. In base al metodo di bloccaggio e alle applicazioni di impiego il puntale potrebbe non rientrare completamente.
For certain minimum quantities, the flange can be supplied in different materials. According to locking method and applications, the toecap could not return completely in its position.
Se proporciona, para cantidades adecuadas, la brida de materiales diferentes. En función del metodo de bloqueo y de las aplicaciones de uso, la puntera podría no encajarse completamente.

APS/A

Pressore filettato a sfera e molla
Threaded ball spring plunger
Presor roscado a esfera y resorte

Descrizione

Corpo filettato con testa taglio a cacciavite.
Threaded body with screwdriver slotted head.
Cuerpo roscado con cabeza con corte destornillador.

Materiale

Corpo filettato in acciaio brunito. Sfera e molla in acciaio inox AISI 303.
Threaded burnished steel body. Stainless steel ball and spring (AISI 303).
Cuerpo roscado de acero pavonado. Esfera y resorte de acero inoxidable (AISI 303).

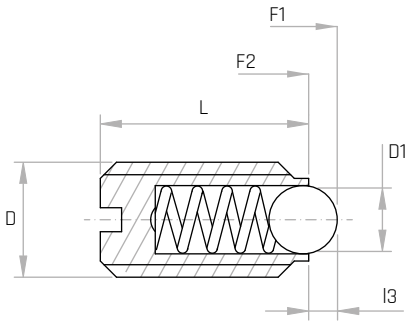

Codice	Modello	L mm	l3 mm	D1 mm	D	F1 N	F2 N	Peso gr.
7747405	**APS/7A**	7	0,5	1,5	**M3**	2	3	0,1
7747410	**APS/9A**	9	0,8	2,5	**M4**	4	10	0,1
7747415	**APS/12A**	12	0,9	3	**M5**	6	11	0,15
7747420	**APS/14A**	14	1,0	3,5	**M6**	9	15	1
7747425	**APS/16A**	16	1,5	5	**M8**	18	30	3
7747430	**APS/19A**	19	2,0	6	**M10**	20	40	6
7747435	**APS/22A**	22	2,5	8	**M12**	30	55	11
7747440	**APS/24A**	24	3,5	10	**M16**	65	120	23
7747445	**APS/30A**	30	4,5	12	**M20**	90	140	46
7747450	**APS/34A**	34	5,5	15	**M24**	90	180	73
7747406	**APS/7AR**	7	0,5	1,5	**M3**	5	7	0,1
7747411	**APS/9AR**	9	0,8	2,5	**M4**	12	22	0,1
7747416	**APS/12AR**	12	0,9	3	**M5**	19	30	0,15
7747421	**APS/14AR**	14	1,0	3,5	**M6**	28	40	1
7747426	**APS/16AR**	16	1,5	5	**M8**	47	73	3
7747431	**APS/19AR**	19	2,0	6	**M10**	66	100	6
7747436	**APS/22AR**	22	2,5	8	**M12**	66	120	11
7747441	**APS/24AR**	24	3,5	10	**M16**	90	180	23
7747446	**APS/30AR**	30	4,5	12	**M20**	115	240	46
7747451	**APS/34AR**	34	5,5	15	**M24**	130	270	73

NOTE: Disponibile anche in versione con molla rinforzata (R). F1: Pressione molla precarico. F2: Pressione molla carico max.
Available also with heavy end-force spring (R). F1: Spring pressure preload. F2: Spring pressure max load.
Disponible también en la versión con resorte reforzado (R). F1: Presión de resorte precarga. F2: Presión de resorte carga máxima.

APS/I

Pressore filettato a sfera e molla
Threaded ball spring plunger
Presor roscado a esfera y resorte

REACH COMPLIANT | RoHS COMPLIANT 2011/65/EU | INOX

Descrizione

Corpo filettato con testa taglio a cacciavite.
Threaded body with screwdriver slotted head.
Cuerpo roscado con cabeza con corte destornillador.

Materiale

Corpo, sfera e molla in acciaio inox AISI 303.
Stainless steel body, ball and spring (AISI 303).
Cuerpo, esfera y resorte de acero inoxidable (AISI 303).

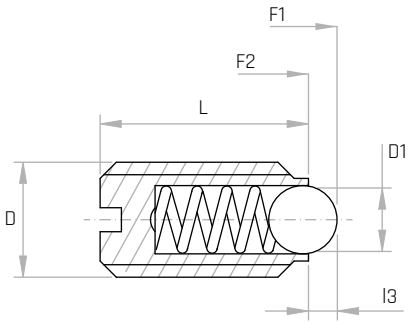

Codice	Modello	L mm	l3 mm	D1 mm	D	F1 N	F2 N	Peso gr.
7747505	**APS/7I**	7	0,5	1,5	**M3**	2	3	0,2
7747510	**APS/9I**	9	0,8	2,5	**M4**	4	10	0,4
7747515	**APS/12I**	12	0,9	3	**M5**	6	11	0,9
7747520	**APS/14I**	14	1,0	3,5	**M6**	9	15	1
7747525	**APS/16I**	16	1,5	5	**M8**	18	30	4
7747530	**APS/19I**	19	2,0	6	**M10**	20	40	7
7747535	**APS/22I**	22	2,5	8	**M12**	30	55	11
7747540	**APS/24I**	24	3,5	10	**M16**	65	120	24
7747545	**APS/30I**	30	4,5	12	**M20**	90	140	46
7747550	**APS/34I**	34	5,5	15	**M24**	90	180	72
7747506	**APS/7IR**	7	0,5	1,5	**M3**	5	7	0,2
7747511	**APS/9IR**	9	0,8	2,5	**M4**	12	22	0,4
7747516	**APS/12IR**	12	0,9	3	**M5**	19	30	0,9
7747521	**APS/14IR**	14	1,0	3,5	**M6**	28	40	1
7747526	**APS/16IR**	16	1,5	5	**M8**	47	73	4
7747531	**APS/19IR**	19	2,0	6	**M10**	66	100	7
7747536	**APS/22IR**	22	2,5	8	**M12**	66	120	11
7747541	**APS/24IR**	24	3,5	10	**M16**	90	180	24
7747546	**APS/30IR**	30	4,5	12	**M20**	115	240	46
7747551	**APS/34IR**	34	5,5	15	**M24**	130	270	46

NOTE: Disponibile anche in versione con molla rinforzata (R). F1: Pressione molla precarico. F2: Pressione molla carico max.
Available also with heavy end-force spring (R). F1: Spring pressure preload. F2: Spring pressure max load.
Disponible también en la versión con resorte reforzado (R). F1: Presión de resorte precarga. F2: Presión de resorte carga máxima.

APSE/A

Pressore filettato a sfera e molla
Threaded ball spring plunger
Presor roscado a esfera y resorte

Descrizione

Corpo filettato con testa a cava esagonale.
Threaded body with hexagon socket head.
Cuerpo roscado con cabeza Allen

Materiale

Corpo filettato in acciaio brunito. Sfera e molla in acciaio inox AISI 303.
Threaded burnished steel body. Stainless steel ball and spring (AISI 303).
Cuerpo roscado de acero pavonado. Esfera y resorte de acero inoxidable (AISI 303).

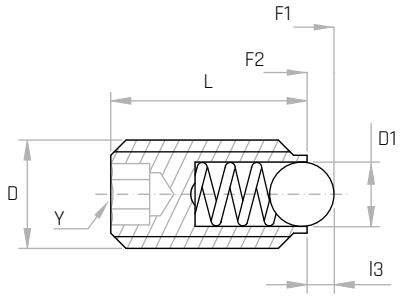

Codice	Modello	L mm	l3 mm	D1 mm	D	Y mm	F1 N	F2 N	Peso gr.
7747900	**APSE/ 9A**	9	0,5	1,5	**M3**	1,5	2	3	0,1
7747903	**APSE/10A**	10	0,8	2,5	**M4**	2	4	10	0,2
7747906	**APSE/14A**	14	0,9	3	**M5**	3	6	11	1,1
7747909	**APSE/15A**	15	1,0	3,5	**M6**	3	9	13	1,2
7747912	**APSE/16A**	16	1,5	5	**M8**	4	15	30	3
7747915	**APSE/23A**	23	2,0	6	**M10**	5	20	35	8
7747918	**APSE/26A**	26	2,5	8	**M12**	6	30	55	12
7747921	**APSE/33A**	33	3,5	10	**M16**	8	65	125	30
7747924	**APSE/43A**	43	4,5	12	**M20**	10	80	160	63
7747927	**APSE/48A**	48	5,5	15	**M24**	12	90	180	98
7747901	**APSE/9AR**	9	0,5	1,5	**M3**	1,5	5	7	0,1
7747904	**APSE/10AR**	10	0,8	1,5	**M4**	2	12	22	0,2
7747907	**APSE/14AR**	14	0,9	3	**M5**	3	19	30	1,1
7747910	**APSE/15AR**	15	1,0	3,5	**M6**	3	28	40	1,2
7747913	**APSE/16AR**	16	1,5	5	**M8**	4	47	73	3
7747916	**APSE/23AR**	23	2,0	6	**M10**	5	66	100	8
7747919	**APSE/26AR**	26	2,5	8	**M12**	6	66	120	12
7747922	**ASPE/33AR**	33	3,5	10	**M16**	8	90	180	30
7747925	**APSE/43AR**	43	4,5	12	**M20**	10	115	240	63
7747928	**APSE/48AR**	48	5,5	15	**M24**	12	130	270	98

NOTE: Disponibile anche in versione con molla rinforzata (R). F1: Pressione molla precarico. F2: Pressione molla carico max.
Available also with heavy end-force spring (R). F1: Spring pressure preload. F2: Spring pressure max load.
Disponible también en la versión con resorte reforzado (R). F1: Presión de resorte precarga. F2: Presión de resorte carga máxima.

APSE/I

Pressore filettato a sfera e molla
Threaded ball spring plunger
Presor roscado a esfera y resorte

REACH COMPLIANT | RoHS COMPLIANT 2011/65/EU | INOX

Descrizione

Corpo filettato con testa a cava esagonale.
Threaded body with hexagon socket head.
Cuerpo roscado con cabeza Allen.

Materiale

Corpo, sfera e molla in acciaio inox AISI 303.
Stainless steel body, ball and spring (AISI 303).
Cuerpo, esfera y resorte de acero inoxidable (AISI 303).

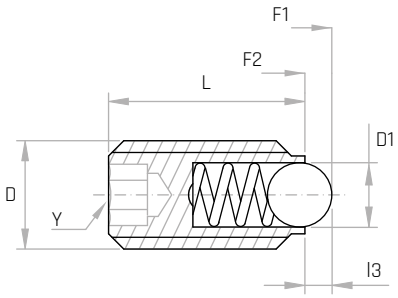

Codice	Modello	L mm	l3 mm	D1 mm	D	Y mm	F1 N	F2 N	Peso gr.
7747950	**APSE/9I**	9	0,5	1,5	**M3**	1,5	2	3	0,3
7747953	**APSE/10I**	10	0,8	2,5	**M4**	2	4	10	0,5
7747956	**APSE/14I**	14	0,9	3	**M5**	3	6	11	1,3
7747959	**APSE/15I**	15	1,0	3,5	**M6**	3	9	13	1,8
7747962	**APSE/16I**	16	1,5	5	**M8**	4	15	30	3,6
7747965	**APSE/23I**	23	2,0	6	**M10**	5	20	35	6
7747968	**APSE/26I**	26	2,5	8	**M12**	6	30	55	13
7747971	**APSE/33I**	33	3,5	10	**M16**	8	65	125	32
7747974	**APSE/43I**	43	4,5	12	**M20**	10	80	160	63
7747977	**APSE/48I**	48	5,5	15	**M24**	12	90	180	98
7747951	**APSE/9IR**	9	0,5	1,5	**M3**	1,5	5	7	0,3
7747954	**ASPE/10IR**	10	0,8	2,5	**M4**	2	12	22	0,5
7747957	**APSE/14IR**	14	0,9	3	**M5**	3	19	30	1,3
7747960	**APSE/15IR**	15	1,0	3,5	**M6**	3	28	40	1,8
7747963	**APSE/16IR**	16	1,5	5	**M8**	4	47	73	3,6
7747966	**APSE/23IR**	23	2,0	6	**M10**	5	66	100	6
7747969	**APSE/26IR**	26	2,5	8	**M12**	6	66	120	13
7747972	**APSE/33IR**	33	3,5	10	**M16**	8	90	180	32
7747975	**APSE/43IR**	43	4,5	12	**M20**	10	115	240	63
7747978	**APSE/48IR**	48	5,5	15	**M24**	12	130	270	98

NOTE: Disponibile anche in versione con molla rinforzata (R). F1: Pressione molla precarico. F2: Pressione molla carico max.
Available also with heavy end-force spring (R). F1: Spring pressure preload. F2: Spring pressure max load.
Disponible también en la versión con resorte reforzado (R). F1: Presión de resorte precarga. F2: Presión de resorte carga máxima.

APP/A

Pressore filettato a puntale e molla
Threaded bolt spring plunger
Presor roscado a puntera y resorte

REACH COMPLIANT · RoHS COMPLIANT 2011/65/EU

Descrizione

Corpo filettato con testa taglio a cacciavite.
Threaded body with screwdriver slotted head.
Cuerpo roscado con cabeza con corte destornillador.

Materiale

Corpo filettato in acciaio brunito. Puntale in acciaio temprato.
Molla in acciaio inox AISI 303.
Threaded burnished steel body. Hardened steel BOLT.
Stainless steel spring (AISI 303).
Cuerpo roscado de acero pavonado. Puntera de acero endurecido.
Resorte de acero inoxidable (AISI 303).

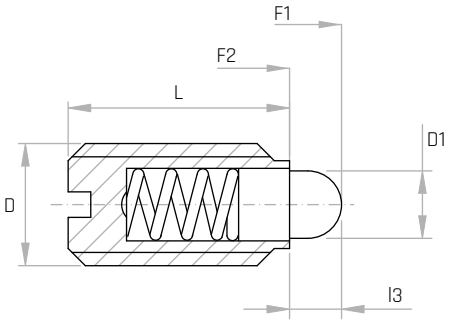

Codice	Modello	L mm	l3 mm	D1 mm	D	F1 N	F2 N	Peso gr.
7747305	**APP/9A**	9	1,5	1,8	**M4**	4	12	0,1
7747310	**APP/12A**	12	2,0	2,4	**M5**	6	17	1
7747315	**APP/14A**	14	2,0	2,7	**M6**	7	18	2
7747320	**APP/16A**	16	2,0	4,0	**M8**	20	35	4
7747325	**APP/19A**	19	2,5	4,5	**M10**	20	45	7
7747330	**APP/22A**	22	3,5	6,0	**M12**	25	60	11
7747335	**APP/24A**	24	4,5	8,5	**M16**	50	95	23
7747340	**APP/30A**	30	6,5	10,0	**M20**	45	85	39
7747345	**APP/34A**	34	8,0	12,0	**M24**	75	160	73
7747306	**APP/9AR**	9	1,5	1,8	**M4**	9	22	0,1
7747311	**APP/12AR**	12	2,0	2,4	**M5**	9	25	1
7747316	**APP/14AR**	14	2,0	2,7	**M6**	11	25	2
7747321	**APP/16AR**	16	2,0	4,0	**M8**	22	45	4
7747326	**APP/19AR**	19	2,5	4,5	**M10**	22	55	7
7747331	**APP/22AR**	22	3,5	6,0	**M12**	36	95	11
7747336	**APP/24AR**	24	4,5	8,5	**M16**	60	110	23

NOTE: Disponibile anche in versione con molla rinforzata (R). F1: Pressione molla precarico. F2: Pressione molla carico max.
Available also with heavy end-force spring (R). F1: Spring pressure preload. F2: Spring pressure max load.
Disponible también en la versión con resorte reforzado (R). F1: Presión de resorte precarga. F2: Presión de resorte carga máxima.

APP/I

Pressore filettato a puntale e molla
Threaded bolt spring plunger
Presor roscado a puntera y resorte

REACH COMPLIANT | RoHS COMPLIANT 2011/65/EU | INOX

Descrizione
Corpo filettato con testa taglio a cacciavite.
Threaded body with screwdriver slotted head.
Cuerpo roscado con cabeza con corte destornillador.

Materiale
Corpo, puntale e molla in acciaio inox AISI 303.
Stainless steel body, bolt and spring (AISI 303).
Cuerpo, puntera y resorte de acero inoxidable (AISI 303).

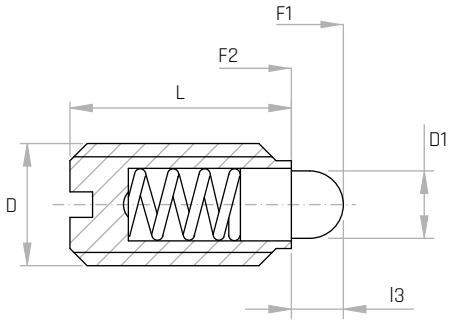

Codice	Modello	L mm	l3 mm	D1 mm	D	F1 N	F2 N	Peso gr.
7747205	**APP/9I**	9	1,5	1,8	**M4**	4	12	0,5
7747210	**APP/12I**	12	2,0	2,4	**M5**	6	17	1
7747215	**APP/14I**	14	2,0	2,7	**M6**	7	18	1,8
7747220	**APP/16I**	16	2,0	4,0	**M8**	20	35	3,5
7747225	**APP/19I**	19	2,5	4,5	**M10**	20	45	7
7747230	**APP/22I**	22	3,5	6,0	**M12**	25	60	11
7747235	**APP/24I**	24	4,5	8,5	**M16**	50	95	23
7747240	**APP/30I**	30	6,5	10,0	**M20**	45	85	46
7747245	**APP/34I**	34	8,0	12,0	**M24**	75	160	73
7747211	**APP/12IR**	12	2,0	2,4	**M5**	9	25	1
7747216	**APP/14IR**	14	2,0	2,7	**M6**	11	25	1,8
7747221	**APP/16IR**	16	2,0	4,0	**M8**	22	45	3,5
7747226	**APP/19IR**	19	2,5	4,5	**M10**	22	55	7
7747231	**APP/22IR**	22	3,5	6,0	**M12**	36	95	11
7747236	**APP/24IR**	24	4,5	8,5	**M16**	60	110	23

NOTE: Disponibile anche in versione con molla rinforzata (R). F1: Pressione molla precarico. F2: Pressione molla carico max.
Available also with heavy end-force spring (R). F1: Spring pressure preload. F2: Spring pressure max load.
Disponible también en la versión con resorte reforzado (R). F1: Presión de resorte precarga. F2: Presión de resorte carga máxima.

APPE/A

Pressore filettato a puntale e molla
Threaded bolt spring plunger
Presor roscado a puntera y resorte

REACH COMPLIANT · RoHS COMPLIANT 2011/65/EU

Descrizione
Corpo filettato con testa a cava esagonale.
Threaded body with hexagon socket head.
Cuerpo roscado con cabeza Allen.

Materiale
Corpo filettato in acciaio brunito. Puntale in acciaio temprato.
Molla in acciaio inox AISI 303.
Threaded burnished steel body. Hardened steel bolt.
Stainless steel spring (AISI 303).
Cuerpo roscado de acero pavonado. Puntera de acero endurecido.
Resorte de acero inoxidable (AISI 303).

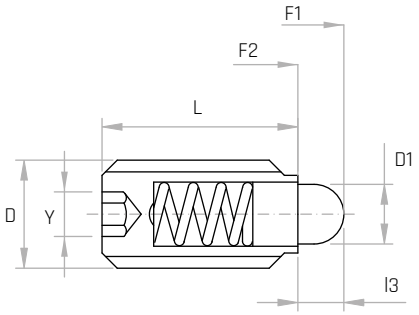

Codice	Modello	L mm	l3 mm	D1 mm	D	Y mm	F1 N	F2 N	Peso gr.
7747350	**APPE/10A**	12	1,5	1,8	**M4**	2	4	12	0,6
7747355	**APPE/14A**	14	2,0	2,4	**M5**	3	6	17	1,2
7747360	**APPE/15A**	15	2,0	2,7	**M6**	3	7	18	1,9
7747365	**APPE/16A**	16	2,0	4,0	**M8**	4	20	35	4,2
7747370	**APPE/23A**	23	2,5	4,5	**M10**	5	20	45	8,5
7747375	**APPE/26A**	26	3,5	6,0	**M12**	6	25	60	13,0
7747380	**APPE/33A**	33	4,5	8,5	**M16**	8	50	95	31,9
7747385	**APPE/43A**	43	6,5	10,0	**M20**	10	45	85	67,0
7747390	**APPE/48A**	48	8,0	12,0	**M24**	12	75	160	104
7747361	**APPE/15AR**	15	2,0	2,7	**M6**	3	11	25	1,9
7747366	**APPE/16AR**	16	2,0	4,0	**M8**	4	22	45	4,2
7747371	**APPE/23AR**	23	2,5	4,5	**M10**	5	22	55	8,5
7747376	**APPE/26AR**	26	3,5	6,0	**M12**	6	36	95	13,0
7747381	**APPE/33AR**	33	4,5	8,5	**M16**	8	60	110	31,9
7747386	**APPE/43AR**	43	6,5	10,0	**M20**	10	55	135	67,0

NOTE: Disponibile anche in versione con molla rinforzata (R). F1: Pressione molla precarico. F2: Pressione molla carico max.
Available also with heavy end-force spring (R). F1: Spring pressure preload. F2: Spring pressure max load.
Disponible también en la versión con resorte reforzado (R). F1: Presión de resorte precarga. F2: Presión de resorte carga máxima.

APPE/I

Pressore filettato a puntale e molla
Threaded bolt spring plunger
Presor roscado a puntera y resorte

REACH COMPLIANT | RoHS COMPLIANT 2011/65/EU | INOX

Descrizione

Corpo filettato con testa a cava esagonale.
Threaded body with hexagon socket head.
Cuerpo roscado con cabeza Allen.

Materiale

Corpo, puntale e molla in acciaio inox AISI 303.
Stainless steel body, bolt and spring (AISI 303).
Cuerpo, puntera y resorte de acero inoxidable (AISI 303).

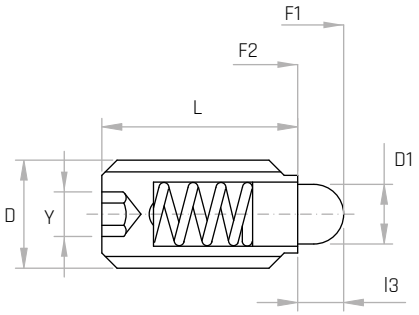

Codice	Modello	L mm	l3 mm	D1 mm	D	Y mm	F1 N	F2 N	Peso gr.
7747250	**APPE/10 I**	10	1,5	1,8	**M4**	2	4	12	0,6
7747255	**APPE/14 I**	14	2,0	2,4	**M5**	3	6	17	1,2
7747260	**APPE/15 I**	15	2,0	2,7	**M6**	3	7	18	1,9
7747265	**APPE/16 I**	16	2,0	4,0	**M8**	4	20	35	4,2
7747270	**APPE/23 I**	23	2,5	4,5	**M10**	5	20	45	8,5
7747275	**APPE/26 I**	26	3,5	6,0	**M12**	6	25	60	13,0
7747280	**APPE/33 I**	33	4,5	8,5	**M16**	8	50	95	31,9
7747285	**APPE/43 I**	43	6,5	10,0	**M20**	10	45	85	67,0
7747290	**APPE/48 I**	48	8,0	12,0	**M24**	12	75	160	104
7747261	**APPE/15 IR**	15	2,0	2,7	**M6**	3	11	25	1,9
7747266	**APPE/16 IR**	16	2,0	4,0	**M8**	4	22	45	4,2
7747271	**APPE/23 IR**	23	2,5	4,5	**M10**	5	22	55	8,5
7747276	**APPE/26 IR**	26	3,5	6,0	**M12**	6	36	95	13,0
7747281	**APPE/33 IR**	33	4,5	8,5	**M16**	8	60	110	31,9
7747286	**APPE/43 IR**	43	6,5	10,0	**M20**	10	55	135	67,0
7747291	**APPE/48 IR**	48	8,0	12,0	**M24**	12	110	230	104

NOTE: Disponibile anche in versione con molla rinforzata (R). F1: Pressione molla precarico. F2: Pressione molla carico max.
Available also with heavy end-force spring (R). F1: Spring pressure preload. F2: Spring pressure max load.
Disponible también en la versión con resorte reforzado (R). F1: Presión de resorte precarga. F2: Presión de resorte carga máxima.

APT/A

Pressore filettato a puntale e molla
Threaded bolt spring plunger
Presor roscado a puntera y resorte

REACH COMPLIANT · RoHS COMPLIANT 2011/65/EU

Descrizione
Corpo filettato con testa a cava esagonale.
Threaded body with hexagon socket head.
Cuerpo roscado con cabeza Allen.

Materiale
Corpo filettato in acciaio brunito. Puntale in acciaio temprato.
Molla in acciaio inox AISI 303.
Threaded burnished steel body. Hardened steel plunger.
Stainless steel spring (AISI 303).
Cuerpo roscado de acero pavonado. Puntera de acero endurecido.
Resorte de acero inoxidable (AISI 303).

Codice	Modello	D1 mm	L mm	l3 mm	G mm	Y mm	D	F1 N	F2 N	Peso gr.
7747605	**APT/12A**	1,0	12	1,0	0,5	0,7	**M3**	1,7	3,5	0,3
7747610	**APT/15A**	1,5	15	1,5	0,6	1,3	**M4**	5	16	0,8
7747615	**APT/18A**	2,4	18	2,3	0,8	1,5	**M5**	6	20	1,7
7747620	**APT/20A**	2,7	20	2,5	0,9	2,0	**M6**	7	20	2
7747625	**APT/22A**	3,5	22	3,0	1,4	2,5	**M8**	9	35	5
7747630	**APT/22AA**	4,0	22	3,0	1,4	3,0	**M10**	9	35	9
7747635	**APT/28A**	6,0	28	4,0	2,0	4,0	**M12**	10	55	16
7747640	**APT/32A**	7,5	32	5,0	2,5	5,0	**M16**	45	100	35
7747645	**APT/40A**	10,0	40	7,0	3,0	6,0	**M20**	70	140	66
7747650	**APT/52A**	12,0	52	10,0	3,0	8,0	**M24**	80	180	118

NOTE: A richiesta, disponibile la versione con molla rinforzata (R). F1: Pressione molla precarico. F2: Pressione molla carico max.
Available also with heavy end-force spring (R) upon request. F1: Spring pressure preload. F2: Spring pressure max load.
Disponible también en la versión con resorte reforzado (R). F1: Presión de resorte precarga. F2: Presión de resorte carga máxima.

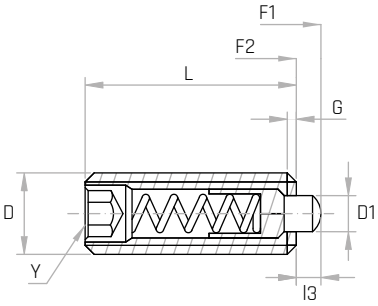

APT/I

Pressore filettato a puntale e molla
Threaded bolt spring plunger
Presor roscado a puntera y resorte

REACH COMPLIANT · RoHS COMPLIANT 2011/65/EU · INOX

Descrizione
Corpo filettato con testa a cava esagonale.
Threaded body with hexagon socket head.
Cuerpo roscado con cabeza Allen.

Materiale
Corpo, puntale e molla in acciaio inox AISI 303.
Stainless steel body, bolt and spring (AISI 303).
Cuerpo, puntera y resorte de acero inoxidable (AISI 303).

Codice	Modello	D1 mm	L mm	l3 mm	G mm	Y mm	D	F1 N	F2 N	Peso gr.
7747810	**APT/15I**	1,5	15	1,5	0,6	1,3	**M4**	5	16	0,8
7747815	**APT/18I**	2,4	18	2,3	0,8	1,5	**M5**	6	20	1,8
7747820	**APT/20I**	2,7	20	2,5	0,9	2,0	**M6**	7	20	3
7747825	**APT/22I**	3,5	22	3,0	1,4	2,5	**M8**	9	35	5
7747830	**APT/22IA**	4,0	22	3,0	1,4	3,0	**M10**	9	35	9
7747835	**APT/28I**	6,0	28	4,0	2,0	4,0	**M12**	10	55	16
7747840	**APT/32I**	7,5	32	5,0	2,5	5,0	**M16**	45	100	34
7747845	**APT/40I**	10,0	40	7,0	3,0	6,0	**M20**	70	140	66

NOTE: A richiesta, disponibile la versione con molla rinforzata (R). F1: Pressione molla precarico. F2: Pressione molla carico max.
Available also with heavy end-force spring (R) upon request. F1: Spring pressure preload. F2: Spring pressure max load.
Disponible también en la versión con resorte reforzado (R). F1: Presión de resorte precarga. F2: Presión de resorte carga máxima.

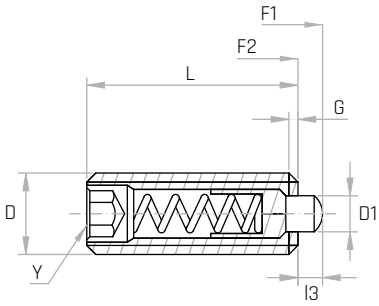

APT/P

Pressore filettato a puntale e molla
Threaded bolt spring plunger
Presor roscado a puntera y resorte

REACH COMPLIANT · RoHS COMPLIANT 2011/65/EU

Descrizione

Corpo filettato con testa a cava esagonale.
Threaded body with hexagon socket head.
Cuerpo roscado con cabeza Allen.

Materiale

Corpo filettato in acciaio brunito. Puntale in tecnopolimero, rinforzato con fibre di vetro. Molla in acciaio inox AISI 303.
Threaded burnished steel body. Thermoplastic bolt, glass fiber reinforced. Stainless steel spring (AISI 303).
Cuerpo roscado de acero pavonado. Puntera de termoplástico, reforzado con fibra de vidrio. Resorte de acero inoxidable (AISI 303).

Codice	Modello	D1 mm	L mm	l3 mm	G mm	Y mm	D	F1 N	F2 N	Peso gr.
7747705	**APT/12P**	1	12	1	0,5	0,7	**M3**	1,7	3,5	0,3
7747710	**APT/15P**	1,5	15	1,5	0,4	0,6	**M4**	5	16	0,6
7747715	**APT/18P**	2,4	18	2,3	0,8	0,8	**M5**	6	20	1,4
7747720	**APT/20P**	2,7	20	2,5	1,0	0,9	**M6**	7	20	2,2
7747725	**APT/22P**	3,5	22	3,0	1,2	1,4	**M8**	9	35	5
7747730	**APT/22PA**	4,0	22	3,0	1,6	1,4	**M10**	9	35	8
7747735	**APT/28P**	6,0	28	4,0	2,0	2,0	**M12**	10	55	14
7747740	**APT/32P**	7,5	32	5,0	2,5	2,5	**M16**	45	100	32

NOTE: A richiesta, disponibile la versione con molla rinforzata (R). F1: Pressione molla precarico. F2: Pressione molla carico max.
Available also with heavy end-force spring (R) upon request. F1: Spring pressure preload. F2: Spring pressure max load.
Disponible también en la versión con resorte reforzado (R). F1: presión de resorte precarga. F2: Presión de resorte carga máxima.

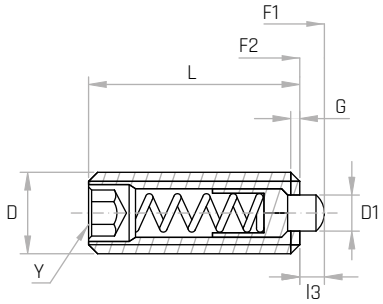

APL/P

Pressore liscio a sfera e molla
Smooth ball spring plunger
Presor liso a esfera y resorte

REACH COMPLIANT · RoHS COMPLIANT 2011/65/EU

Materiale

Corpo in tecnopolimero nero, rinforzato con fibre di vetro. Sfera in acciaio inox temperato AISI 420. Molla in acciaio inox AISI 303.
Black thermoplastic body, glass fiber reinforced. Hardened stainless steel ball (AISI 420). Stainless steel spring (AISI 303)
Cuerpo de termoplástico negro, reforzado con fibra de vidrio. Esfera de acero inoxidable endurecido (AISI 420).
Resorte de acero inoxidable (AISI 303).

Codice	Modello	L mm	l2 mm	d1 mm	V mm	D mm	l3 mm	F1 N	F2 N	Peso gr.
7747005	**APL/4P**	5,0	1	4	Ø3,0	**4,6**	0,7	3	7	0,2
7747010	**APL/5P**	6,0	1	5	Ø4,0	**5,6**	1,0	4	7	0,4
7747015	**APL/6P**	7,0	1	6	Ø5,0	**6,5**	1,5	6	12	0,9
7747020	**APL/8P**	9,0	1	8	Ø6,5	**8,5**	1,8	6	12	1,4
7747025	**APL/10P**	13,5	2,5	10	Ø8,0	**12**	2,6	10	20	1,9

NOTE: F1: Pressione molla precarico. F2: Pressione molla carico max.
F1: Spring pressure preload. F2: Spring pressure max load.
F1: Presión de resorte precarga. F2: Presión de resorte carga máxima.

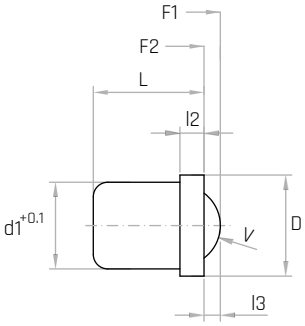

APL/I

Pressore liscio a sfera e molla
Smooth ball spring plunger
Presor liso a esfera y resorte

REACH COMPLIANT | RoHS COMPLIANT 2011/65/EU | INOX

Materiale

Corpo e molla in acciaio inox AISI 303. Sfera in acciaio inox temprato AISI 420.
Stainless steel body and spring (AISI 303). Hardened Stainless steel ball (AISI 420).
Cuerpo y resorte de acero inoxidable (AISI 303). Esfera de acero inoxidable endurecido (AISI 420).

Codice	Modello	L mm	l2 mm	d1 mm	V mm	D mm	l3 mm	F1 N	F2 N	Peso gr.
7747100	**APL/3I**	4,0	0,6	3	Ø2,5	**3,5**	0,7	1,7	3,6	0,2
7747105	**APL/4I**	5,0	1	4	Ø3,0	**4,6**	0,7	3	7	0,2
7747110	**APL/5I**	6,0	1	5	Ø4,0	**5,6**	1,0	4	7	0,4
7747115	**APL/6I**	7,0	1	6	Ø5,0	**6,5**	1,5	6	12	0,9
7747120	**APL/8I**	9,0	1	8	Ø6,5	**8,5**	1,8	6	12	1,4
7747125	**APL/10I**	13,5	1,9	10	Ø8,0	**11,0**	3,0	10	20	1,9
7747130	**APL/12I**	16,0	2,5	12	Ø10,0	**14,0**	3,5	13	25	7,7

NOTE: F1: Pressione molla precarico. F2: Pressione molla carico max.
F1: Spring pressure preload. F2: Spring pressure max load.
F1: Presión de resorte precarga. F2: Presión de resorte carga máxima.

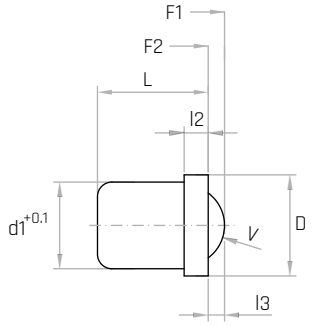

APL/IP

Pressore liscio a sfera e molla
Smooth ball spring plunger
Presor liso a esfera y resorte

REACH COMPLIANT | RoHS COMPLIANT 2011/65/EU | INOX

Materiale

Corpo e molla in acciaio inox AISI 303. Sfera in tecnopolimero, rinforzato con fibre di vetro.
Stainless steel body and spring (AISI 303). Thermoplastic ball, glass fiber reinforced.
Cuerpo y resorte de acero inoxidable (AISI 303). Esfera de termoplástico, reforzado con fibra de vidrio.

Codice	Modello	L mm	l2 mm	d1+01 mm	V mm	D mm	l3 mm	F1 N	F2 N	Peso gr.
7747107	**APL/4IP**	5,0	1	4	Ø3,0	**4,6**	0,7	3	7	0,4
7747112	**APL/5IP**	6,0	1	5	Ø4,0	**5,6**	1,0	4	7	0,6
7747117	**APL/6IP**	7,0	1	6	Ø5,0	**6,5**	1,5	6	12	1,1
7747122	**APL/8IP**	9,0	1	8	Ø6,5	**8,5**	1,8	6	12	2,2
7747127	**APL/10IP**	13,5	1,9	10	Ø8,0	**11,0**	3,0	10	20	5,0
7747132	**APL/12IP**	16,0	2,5	12	Ø10,0	**14**	3,5	13	25	7,7

NOTE: F1: Pressione molla precarico. F2: Pressione molla carico max.
F1: Spring pressure preload. F2: Spring pressure max load.
F1: Presión de resorte precarga. F2: Presión de resorte carga máxima.

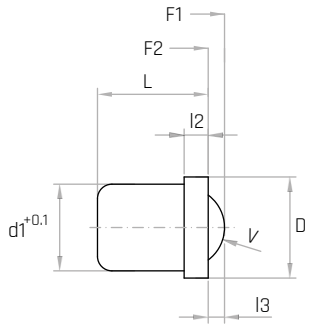

APL/PP

Pressore liscio a sfera e molla
Smooth ball spring plunger
Presor liso a esfera y resorte

REACH COMPLIANT | RoHS COMPLIANT 2011/65/EU | PA6 | +130 -30

Materiale

Corpo e sfera in tecnopolimero, rinforzato con fibre di vetro. Molla in acciaio inox AISI 303.
Thermoplastic body and ball, glass fiber reinforced. Stainless steel spring (AISI 303).
Cuerpo y esfera de termoplástico negro, reforzado con fibra de vidrio. Resorte de acero inoxidable (AISI 303).

Codice	Modello	L mm	l2 mm	d1+01 mm	V mm	D mm	l3 mm	F1 N	F2 N	Peso gr.
7747007	**APL/4PP**	5,0	1	4	Ø3,0	**4,6**	0,7	3	7	0,2
7747012	**APL/5PP**	6,0	1	5	Ø4,0	**5,6**	1,0	4	7	0,4
7747017	**APL/6PP**	7,0	1	6	Ø5,0	**6,5**	1,5	6	12	0,9
7747022	**APL/8PP**	9,0	1	8	Ø6,5	**8,5**	1,8	6	12	1,4
7747027	**APL/10PP**	13,5	1,9	10	Ø8,0	**11,0**	3,0	10	20	1,9

NOTE: F1: Pressione molla precarico. F2: Pressione molla carico max.
F1: Spring pressure preload. F2: Spring pressure max load.
F1: Presión de resorte precarga. F2: Presión de resorte carga máxima.

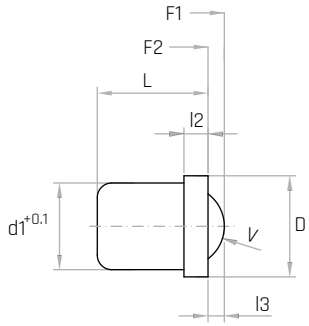

APL/M

Pressore liscio a sfera e molla
Smooth ball spring plunger
Presor liso a esfera y resorte

REACH COMPLIANT | RoHS COMPLIANT 2011/65/EU

Materiale

Corpo in ottone. Sfera in acciaio inox temprato AISI 420. Molla in acciaio inox AISI 303.
Brass body. Hardened stainless steel ball (AISI 420). Stainless steel spring (AISI 303).
Cuerpo de latón. Esfera de acero inoxidable endurecido (AISI 420). Resorte de acero inoxidable (AISI 303).

Codice	Modello	L mm	l2 mm	d1 mm	V mm	D mm	l3 mm	F1 N	F2 N	Peso gr.
7747133	**APL/3M**	4,0	0,6	3	Ø2,5	**3,5**	0,7	1,7	3,6	0,2
7747134	**APL/4M**	5,0	1	4	Ø3,0	**4,6**	0,7	3	7	0,4
7747135	**APL/5M**	6,0	1	5	Ø4,0	**5,6**	1,0	4	7	0,6
7747136	**APL/6M**	7,0	1	6	Ø5,0	**6,5**	1,5	6	12	1,1
7747137	**APL/8M**	9,0	1	8	Ø6,5	**8,5**	1,8	6	12	2,2
7747138	**APL/10M**	13,5	1,9	10	Ø8,0	**11,0**	3,0	10	20	5,0
7747139	**APL/12M**	16,0	2,5	12	Ø10,0	**14,0**	3,5	13	25	7,7

NOTE: F1: Pressione molla precarico. F2: Pressione molla carico max.
F1: Spring pressure preload. F2: Spring pressure max load.
F1: Presión de resorte precarga. F2: Presión de resorte carga máxima.

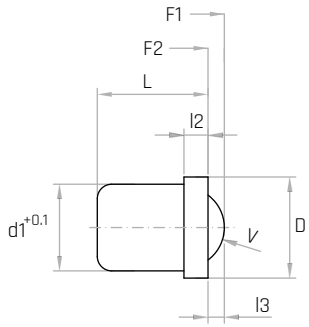

APL/MP

Pressore liscio a sfera e molla
Smooth ball spring plunger
Presor liso a esfera y resorte

Materiale

Corpo in ottone. Sfera in tecnopolimero, rinforzato con fibre di vetro. Molla in acciaio inox AISI 303.
Brass body. Thermoplastic ball, glass fiber reinforced. Stainless steel spring (AISI 303).
Cuerpo de latón. Esfera de termoplástico, reforzado con fibra de vidrio. Resorte de acero inoxidable (AISI 303).

Codice	Modello	L mm	l2 mm	d1 mm	V mm	D mm	l3 mm	F1 N	F2 N	Peso gr.
7747033	**APL/3MP**	4,0	0,6	3	Ø2,5	**3,5**	0,7	1,7	3,6	0,2
7747034	**APL/4MP**	5,0	1	4	Ø3,0	**4,6**	0,7	3	7	0,4
7747035	**APL/5MP**	6,0	1	5	Ø4,0	**5,6**	1,0	4	7	0,6
7747036	**APL/6MP**	7,0	1	6	Ø5,0	**6,5**	1,5	6	12	1,1
7747037	**APL/8MP**	9,0	1	8	Ø6,5	**8,5**	1,8	6	12	2,2
7747038	**APL/10MP**	13,5	1,9	10	Ø8,0	**11,0**	3,0	10	20	5,0
7747039	**APL/12MP**	16,0	2,5	12	Ø10,0	**14,0**	3,5	13	25	7,7

NOTE: F1: Pressione molla precarico. F2: Pressione molla carico max.
F1: Spring pressure preload. F2: Spring pressure max load.
F1: Presión de resorte precarga. F2: Presión de resorte carga máxima.

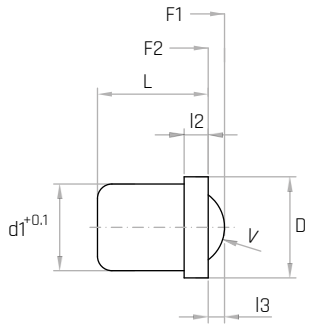

APV

Pressore filettato a sfera e molla
Threaded ball spring plunger
Presor roscado a esfera y resorte

REACH COMPLIANT · RoHS COMPLIANT 2011/65/EU

Descrizione
Corpo filettato con testa taglio a cacciavite.
Threaded body with screwdriver slotted head.
Cuerpo roscado con cabeza con corte destornillador.

Materiale
Corpo filettato in acciaio brunito. Sfera e molla in acciaio inox AISI 303.
Threaded burnished steel body. Stainless steel ball and spring (AISI 303).
Cuerpo roscado de acero pavonado. Esfera y resorte de acero inoxidable (AISI 303).

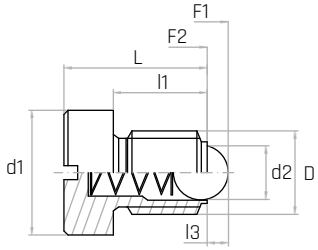

Fine filetto: M4 e M5
Final section of thread: M4 and M5
Parte final de la rosca: M4 y M5

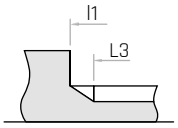

Fine filetto: da M6 fino a M12
Final section of thread: from M6 to M12
Parte final de la rosca: de M6 a M12

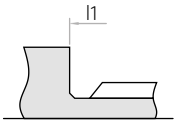

Codice	Modello	D	d2 mm	d1 mm	L mm	l1 mm	L3 mm	l3 mm	F1 N	F2 N	Peso gr.
7747560	**APV/9**	M4	2,5	6	9	6,5	5,0	0,8	6	12	2
7747565	**APV/12**	M5	3,0	8	12	8,5	6,5	0,9	9	14	3
7747570	**APV/14**	M6	3,5	10	14	9,0	-	1,0	11	16	4
7747575	**APV/16**	M8	5,0	13	16	11,0	-	1,5	18	30	9
7747580	**APV/20**	M10	6,0	16	20	14,0	-	2,0	24	45	17
7747585	**APV/22**	M12	8,0	18	22	15,0	-	2,5	35	60	28

NOTE: A richiesta, disponibile la versione con molla rinforzata (R). F1: Pressione molla precarico. F2: Pressione molla carico max.
Available also with heavy end-force spring (R) upon request. F1: Spring pressure preload. F2: Spring pressure max load.
Disponible también en la versión con resorte reforzado (R). F1: Presión de resorte precarga. F2: Presión de resorte carga máxima.

APVX

Pressore filettato a sfera e molla
Threaded ball spring plunger
Presor roscado a esfera y resorte

REACH COMPLIANT · RoHS COMPLIANT 2011/65/EU · INOX

Descrizione
Corpo filettato con testa taglio a cacciavite.
Threaded body with screwdriver slotted head.
Cuerpo roscado con cabeza con corte destornillador.

Materiale
Corpo, sfera e molla in acciaio inox AISI 303.
Stainless steel body, ball and spring (AISI 303).
Cuerpo, esfera y resorte de acero inoxidable (AISI 303).

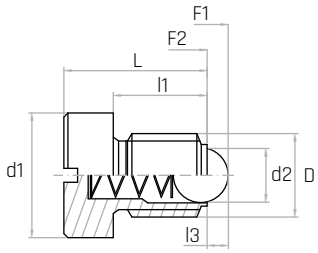

Fine filetto: M4 e M5
Final section of thread: M4 and M5
Parte final de la rosca: M4 y M5

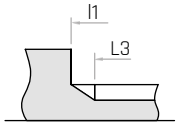

Fine filetto: da M6 fino a M12
Final section of thread: from M6 to M12
Parte final de la rosca: de M6 a M12

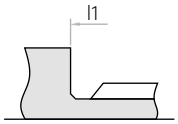

Codice	Modello	D	d2 mm	d1 mm	L mm	l1 mm	L3 mm	l3 mm	F1 N	F2 N	Peso gr.
7747561	**APVX/9**	M4	2,5	6	9	6,5	5,0	0,8	6	12	2
7747566	**APVX/12**	M5	3,0	8	12	8,5	6,5	0,9	9	14	3
7747571	**APVX/14**	M6	3,5	10	14	9,0	-	1,0	11	16	4
7747576	**APVX/16**	M8	5,0	13	16	11,0	-	1,5	18	30	9
7747581	**APVX/20**	M10	6,0	16	20	14,0	-	2,0	24	45	17
7747586	**APVX/22**	M12	8,0	18	22	15,0	-	2,5	35	60	28

NOTE: A richiesta, disponibile la versione con molla rinforzata (R). F1: Pressione molla precarico. F2: Pressione molla carico max.
Available also with heavy end-force spring (R) upon request. F1: Spring pressure preload. F2: Spring pressure max load.
Disponible también en la versión con resorte reforzado (R). F1: Presión de resorte precarga. F2: Presión de resorte carga máxima.

APVE

Pressore filettato a sfera e molla
Threaded ball spring plunger
Presor roscado a esfera y resorte

REACH COMPLIANT · RoHS COMPLIANT 2011/65/EU

Descrizione
Corpo filettato con testa a cava esagonale.
Threaded body with hexagon socket head.
Cuerpo roscado con cabeza Allen.

Materiale
Corpo filettato in acciaio brunito. Sfera e molla in acciaio inox AISI 303.
Threaded burnished steel body. Stainless steel ball and spring (AISI 303).
Cuerpo roscado de acero pavonado. Esfera y resorte de acero inoxidable (AISI 303).

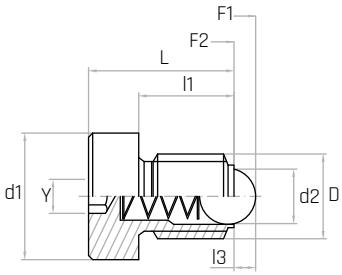

Fine filetto: M4 e M5
Final section of thread: M4 and M5
Parte final de la rosca: M4 y M5

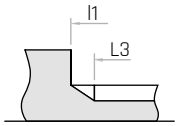

Fine filetto: da M6 fino a M12
Final section of thread: from M6 to M12
Parte final de la rosca: de M6 a M12

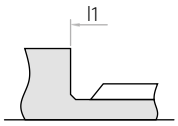

Codice	Modello	D	d1 mm	d2 mm	L mm	l1 mm	L3 mm	l3 mm	Y mm	F1 N	F2 N	Peso gr.
7747562	**APVE/11,5**	M4	6	2,5	12	9,0	7	0,8	2	6	12	0,8
7747567	**APVE/13,5**	M5	8	3	14	10,0	8	0,9	2,5	9	14	2,0
7747572	**APVE/15**	M6	10	3,5	15	10,0	-	1,0	3	11	16	3,9
7747577	**APVE/17,5**	M8	13	5	18	12,5	-	1,5	4	18	30	6,9
7747582	**APVE/23**	M10	16	6	23	17,0	-	2,0	5	24	45	13,3
7747587	**APVE/26**	M12	18	8	26	19,0	-	2,5	6	35	60	19,0

NOTE: A richiesta, disponibile la versione con molla rinforzata (R). F1: Pressione molla precarico. F2: Pressione molla carico max.
Available also with heavy end-force spring (R) upon request. F1: Spring pressure preload. F2: Spring pressure max load.
Disponible también en la versión con resorte reforzado (R). F1: Presión de resorte precarga. F2: Presión de resorte carga máxima.

APVEX

Pressore filettato a sfera e molla
Threaded ball spring plunger
Presor roscado a esfera y resorte

REACH COMPLIANT · RoHS COMPLIANT 2011/65/EU · INOX

Descrizione
Corpo filettato con testa a cava esagonale.
Threaded body with hexagon socket head.
Cuerpo roscado con cabeza Allen.

Materiale
Corpo, sfera e molla in acciaio inox AISI 303.
Stainless steel body, ball and spring (AISI 303).
Cuerpo, esfera y resorte de acero inoxidable (AISI 303).

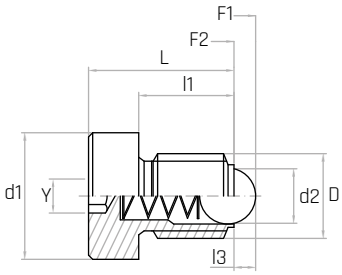

Fine filetto: M4 e M5
Final section of thread: M4 and M5
Parte final de la rosca: M4 y M5

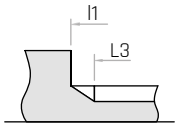

Fine filetto: da M6 fino a M12
Final section of thread: from M6 to M12
Parte final de la rosca: de M6 a M12

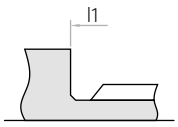

Codice	Modello	D	d1 mm	d2 mm	L mm	l1 mm	L3 mm	l3 mm	Y mm	F1 N	F2 N	Peso gr.
7747563	**APVEX/11,5**	M4	6	2,5	12	9,0	7	0,8	2	6	12	0,8
7747568	**APVEX/13,5**	M5	8	3,0	14	10,0	8	0,9	2,5	9	14	2,0
7747573	**APVEX/15**	M6	10	3,5	15	10,0	-	1,0	3	11	16	3,9
7747578	**APVEX/17,5**	M8	13	5,0	18	12,5	-	1,5	4	18	30	6,9
7747583	**APVEX/23**	M10	16	6,0	23	17,0	-	2,0	5	24	45	13,3
7747588	**APVEX/26**	M12	18	8,0	26	19,0	-	2,5	6	35	60	19,0

NOTE: A richiesta, disponibile la versione con molla rinforzata (R). F1: Pressione molla precarico. F2: Pressione molla carico max.
Available also with heavy end-force spring (R) upon request. F1: Spring pressure preload. F2: Spring pressure max load.
Disponible también en la versión con resorte reforzado (R). F1: Presión de resorte precarga. F2: Presión de resorte carga máxima.

APE

Pistoncino a molla
Indexing plunger
Posicionador con resorte

REACH COMPLIANT · RoHS COMPLIANT 2011/65/EU

Materiale

Corpo e perno in acciaio brunito. Molla in acciaio inox AISI 303.
Burnished steel body and stud. Stainless steel spring (AISI 303).
Cuerpo y perno de acero pavonado. Resorte de acero inoxidable (AISI 303).

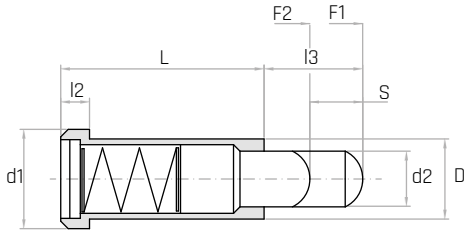

Codice	Modello	D mm	L mm	l2 mm	l3 mm	d1 mm	d2	S mm	F1 N	F2 N	Peso gr.
7747165	**APE/8**	8	24	3	8	10	**3,9**	4,5	30	90	8
7747170	**APE/10**	10	30	4	10	13	**5,9**	5,5	42	110	14
7747175	**APE/12**	12	36	5	12	16	**7,9**	6,5	50	130	26

NOTE: A richiesta, disponibile la versione con molla rinforzata (R). F1: Pressione molla precarico. F2: Pressione molla carico max.
Available also with heavy end-force spring (R) upon request. F1: Spring pressure preload. F2: Spring pressure max load.
Disponible también en la versión con resorte reforzado (R). F1: Presión de resorte precarga. F2: Presión de resorte carga máxima.

APEL/I

Pressore liscio a sfera e molla
Smooth ball spring plunger
Presor liso a esfera y resorte

REACH COMPLIANT · RoHS COMPLIANT 2011/65/EU · INOX

Materiale

Corpo, sfera e molla in acciaio inox AISI 303.
Stainless steel body, ball and spring (AISI 303).
Cuerpo, esfera y resorte de acero inoxidable (AISI 303).

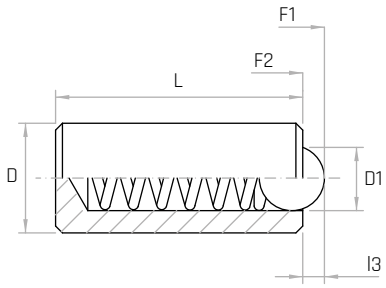

Codice	Modello	D mm	D1 mm	l3 mm	L mm	F1 N	F2 N	Peso gr.
7747180	**APEL/7I**	3	2	0,65	7	4,5	7,5	0,3
7747181	**APEL/9I**	3,5	2,5	0,8	9	6	14,5	0,6
7747182	**APEL/11I**	4	3	0,9	11	8	14,5	0,8
7747183	**APEL/12I**	4,5	3,2	0,95	12	9,5	16,5	1,1
7747184	**APEL/13I**	5	3,5	1,0	13	11	18	1,5
7747185	**APEL/14I**	5,5	4	1,2	14	15,5	25	1,9
7747186	**APEL/15I**	6	4,5	1,5	15	18	31	2,3

NOTE: F1: Pressione molla precarico. F2: Pressione molla carico max.
F1: Spring pressure preload. F2: Spring pressure max load.
F1: Presión de resorte precarga. F2: Presión de resorte carga máxima.

APD

Pressore liscio a sfera e molla
Smooth ball spring plunger
Presor liso a esfera y resorte

REACH COMPLIANT · RoHS COMPLIANT 2011/65/EU

Descrizione
Doppia sfera.
Double ball.
Bola doble.

Materiale
Corpo in ottone. Sfera e molla in acciaio inox AISI 303.
Brass body. Stainless steel ball and spring (AISI 303).
Cuerpo de latón. Esfera y resorte de acero inoxidable (AISI 303).

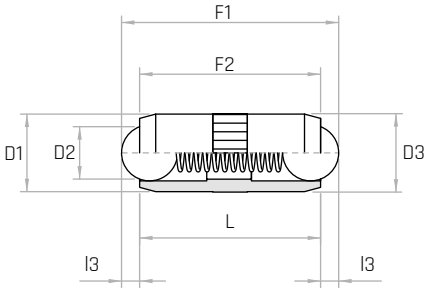

Codice	Modello	D1 mm	D2 mm	D3 mm	l3 mm	L mm	F1 N	F2 N	Peso gr.
7747303	**APD/2**	2,5	2	2,52	0,65	5,3	1,3	2,5	4
7747308	**APD/3**	3	2,5	3,02	0,8	7,3	2,0	4,5	4
7747313	**APD/4**	4	3	4,03	0,9	9,0	2,5	7,5	4
7747318	**APD/5**	5	4	5,03	1,2	10,8	3,5	8,0	5
7747323	**APD/6**	6	5	6,03	1,6	12,6	3,5	10,5	5
7747328	**APD/7**	7	6	7,03	2,0	14,0	4,0	12,0	5
7747333	**APD/8**	8	6,5	8,03	2,1	18,0	6,0	15,0	5

NOTE: F1: Pressione molla precarico. F2: Pressione molla carico max.
F1: Spring pressure preload. F2: Spring pressure max load.
F1: Presión de resorte precarga. F2: Presión de resorte carga máxima.

APDX

Pressore liscio a sfera e molla
Smooth ball spring plunger
Presor liso a esfera y resorte

REACH COMPLIANT · RoHS COMPLIANT 2011/65/EU · INOX

Descrizione
Doppia sfera.
Double ball.
Bola doble.

Materiale
Corpo, sfera e molla in acciaio inox AISI 303.
Stainless steel body, ball and spring (AISI 303).
Cuerpo, esfera y resorte de acero inoxidable (AISI 303).

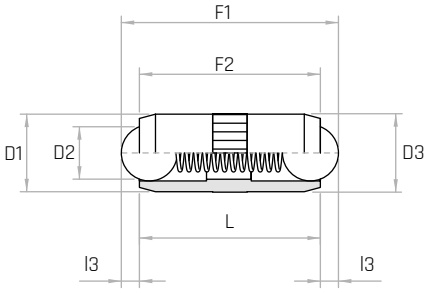

Codice	Modello	D1 mm	D2 mm	D3 mm	l3 mm	L mm	F1 N	F2 N	Peso gr.
7747214	**APDX/2**	2,5	2	2,52	0,65	5,3	1,3	2,5	4
7747219	**APDX/3**	3	2,5	3,02	0,8	7,3	2,0	4,5	4
7747224	**APDX/4**	4	3	4,03	0,9	9,0	2,5	7,5	4
7747229	**APDX/5**	5	4	5,03	1,2	10,8	3,5	8,0	5
7747234	**APDX/6**	6	5	6,03	1,6	12,6	3,5	10,5	5
7747239	**APDX/7**	7	6	7,03	2,0	14,0	4,0	12,0	5
7747244	**APDX/8**	8	6,5	8,03	2,1	18,0	6,0	15,0	5

NOTE: F1: Pressione molla precarico. F2: Pressione molla carico max.
F1: Spring pressure preload. F2: Spring pressure max load.
F1: Presión de resorte precarga. F2: Presión de resorte carga máxima.

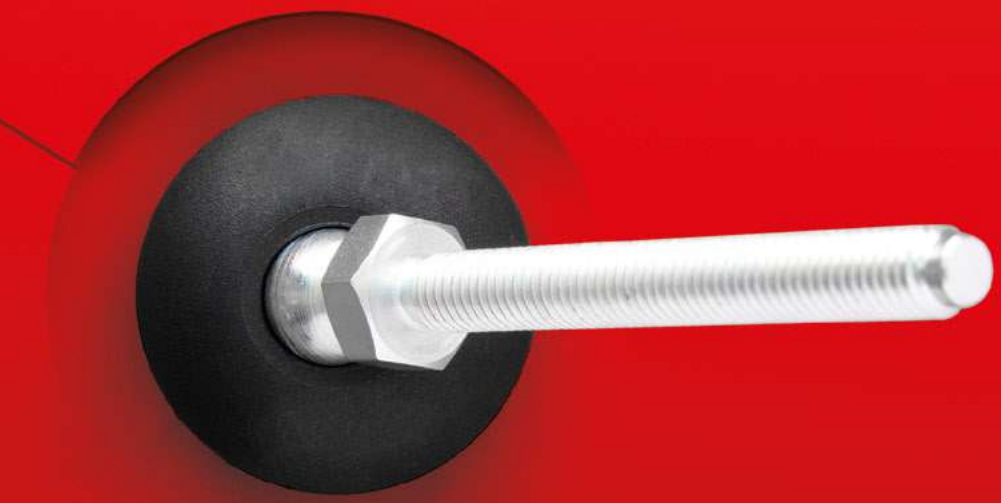

GAMM

Piedi snodati e fissi

Articulated and adjustable feet
Pies regulables y fijas

PRST/25

Piede snodato

Articulated foot / Pie articulado

REACH COMPLIANT | RoHS COMPLIANT 2011/65/EU | PA6 | +130 -30

Descrizione

Perno a sfera in acciaio zincato.
Spherical zinc plated steel stud.
Perno esférico de acero galvanizado.

Materiale

Base in tecnopolimero nero, rinforzato con fibre di vetro, finitura opaca.
Black thermoplastic, glass fiber reinforced base, mat.
Base de termoplástico negro reforzado con fibra de vidrio, acabado mate.

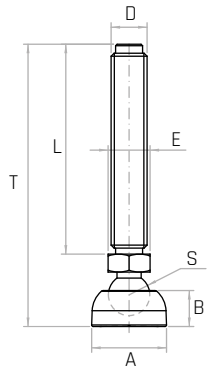

Codice	Modello	A mm	D	L mm	B mm	S mm	E mm	T mm	Peso gr.	Carico statico N
6322010	**PRST/25 M8x45**	25	**M8**	45	12	13,8	14	68,5	35	**4000**
6322015	**PRST/25 M8x70**	25	**M8**	70	12	13,8	14	93,5	42	**4000**
6322025	**PRST/25 M10x45**	25	**M10**	45	12	13,8	14	68,5	42	**5000**
6322030	**PRST/25 M10x70**	25	**M10**	70	12	13,8	14	93,5	57	**5000**
6322035	**PRST/25 M10x100**	25	**M10**	100	12	13,8	14	123,5	73	**5000**
6322045	**PRST/25 M12x45**	25	**M12**	45	12	13,8	14	68,5	54	**5000**
6322050	**PRST/25 M12x70**	25	**M12**	70	12	13,8	14	93,5	73	**5000**
6322055	**PRST/25 M12x100**	25	**M12**	100	12	13,8	14	123,5	90	**5000**
6322060	**PRST/25 M12x125**	25	**M12**	125	12	13,8	14	148,5	114	**5000**
6322070	**PRST/25 M14x75**	25	**M14**	75	12	13,8	16	100,5	102	**5000**
6322080	**PRST/25 M16x60**	25	**M16**	60	12	13,8	16	85,5	104	**5000**
6322085	**PRST/25 M16x110**	25	**M16**	110	12	13,8	16	135,5	171	**5000**
6322090	**PRST/25 M16x145**	25	**M16**	145	12	13,8	16	170,5	218	**5000**
6322095	**PRST/25 M16x175**	25	**M16**	175	12	13,8	16	200,5	259	**5000**

NOTE: Base e perno forniti smontati.
Base and stud supplied disassembled.
Base y perno proporcionados desmontados.

PRSTX/25

Piede snodato
Articulated foot / Pie articulado

REACH COMPLIANT | RoHS COMPLIANT 2011/65/EU | INOX | PA6 | +130 -30

Descrizione
Perno a sfera in acciaio inox AISI 303.
Spherical stainless steel stud (AISI 303).
Perno esférico de acero inoxidable (AISI 303).

Materiale
Base in tecnopolimero nero, rinforzato con fibre di vetro, finitura opaca.
Black thermoplastic, glass fiber reinforced base, mat.
Base de termoplástico negro reforzado con fibra de vidrio, acabado mate.

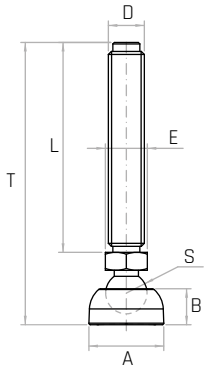

Codice	Modello	A mm	D	L mm	B mm	S mm	E mm	T mm	Peso gr.	Carico statico N
6325010	**PRSTX/25 M8x45**	25	**M8**	45	12	13,8	14	68,5	35	**4000**
6325015	**PRSTX/25 M8x70**	25	**M8**	70	12	13,8	14	93,5	42	**4000**
6325025	**PRSTX/25 M10x45**	25	**M10**	45	12	13,8	14	68,5	42	**5000**
6325030	**PRSTX/25 M10x70**	25	**M10**	70	12	13,8	14	93,5	57	**5000**
6325035	**PRSTX/25 M10x100**	25	**M10**	100	12	13,8	14	123,5	73	**5000**
6325045	**PRSTX/25 M12x45**	25	**M12**	45	12	13,8	14	68,5	54	**5000**
6325050	**PRSTX/25 M12x70**	25	**M12**	70	12	13,8	14	93,5	73	**5000**
6325055	**PRSTX/25 M12x100**	25	**M12**	100	12	13,8	14	123,5	90	**5000**
6325060	**PRSTX/25 M12x125**	25	**M12**	125	12	13,8	14	148,5	114	**5000**
6325070	**PRSTX/25 M14x75**	25	**M14**	75	12	13,8	16	100,5	102	**5000**
6325080	**PRSTX/25 M16x60**	25	**M16**	60	12	13,8	16	85,5	104	**5000**
6325085	**PRSTX/25 M16x110**	25	**M16**	110	12	13,8	16	135,5	171	**5000**
6325090	**PRSTX/25 M16x145**	25	**M16**	145	12	13,8	16	170,5	218	**5000**
6325095	**PRSTX/25 M16x175**	25	**M16**	175	12	13,8	16	200,5	259	**5000**

NOTE: Base e perno forniti smontati.
Base and stud supplied disassembled.
Base y perno proporcionados desmontados.

PRST

Piede snodato

Articulated foot / Pie articulado

REACH COMPLIANT | RoHS COMPLIANT 2011/65/EU | PA6 | +130 -30 | NBR

Descrizione

Perno a sfera in acciaio zincato.
Spherical zinc plated steel stud.
Perno esférico de acero galvanizado..

Materiale

Base in tecnopolimero nero, rinforzato con fibre di vetro, finitura opaca. Antiscivolo in gomma durezza 85±5 Shore A.
Black thermoplastic, glass fiber reinforced base, mat. Antislip of rubber, hardness 85±5 Shore A.
Base de termoplástico negro reforzado con fibra de vidrio, acabado mate. Antideslizante de goma de dureza 85±5 Shore A.

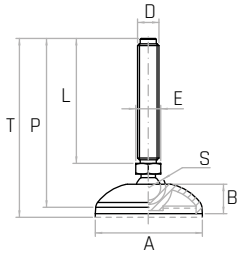

NOTE: Base, perno e guarnizione antiscivolo forniti separatamente.
Base, stud and antislip of rubber supplied disassembled.
Base, perno y antideslizante de goma proporcionados desmontados.

Codice	Modello	A mm	D	L mm	B mm	S mm	E mm	P mm	T mm	Peso gr.	Carico statico N
6322110	**PRST/40 M8x45**	40	**M8**	45	13	13,8	14	69,5	72	44	**10000**
6322115	**PRST/40 M8x70**	40	**M8**	70	13	13,8	14	94,5	97	51	**10000**
6322125	**PRST/40 M10x45**	40	**M10**	45	13	13,8	14	69,5	72	52	**10000**
6322130	**PRST/40 M10x70**	40	**M10**	70	13	13,8	14	94,5	97	66	**10000**
6322135	**PRST/40 M10x100**	40	**M10**	100	13	13,8	14	124,5	127	82	**10000**
6322145	**PRST/40 M12x45**	40	**M12**	45	13	13,8	14	69,5	72	63	**10000**
6322150	**PRST/40 M12x70**	40	**M12**	70	13	13,8	14	94,5	97	82	**10000**
6322155	**PRST/40 M12x100**	40	**M12**	100	13	13,8	14	124,5	127	99	**10000**
6322160	**PRST/40 M12x125**	40	**M12**	125	13	13,8	14	149,5	152	123	**10000**
6322170	**PRST/40 M14x75**	40	**M14**	75	13	13,8	16	101,5	104	111	**10000**
6322180	**PRST/40 M16x60**	40	**M16**	60	13	13,8	16	86,5	89	113	**10000**
6322185	**PRST/40 M16x110**	40	**M16**	110	13	13,8	16	136,5	139	180	**10000**
6322190	**PRST/40 M16x145**	40	**M16**	145	13	13,8	16	171,5	174	227	**10000**
6322195	**PRST/40 M16x175**	40	**M16**	175	13	13,8	16	201,5	204	268	**10000**
6322210	**PRST/50 M8x45**	50	**M8**	45	14	13,8	14	70,5	73	50	**10000**
6322215	**PRST/50 M8x70**	50	**M8**	70	14	13,8	14	95,5	98	57	**10000**
6322225	**PRST/50 M10x45**	50	**M10**	45	14	13,8	14	70,5	73	57	**10000**
6322230	**PRST/50 M10x70**	50	**M10**	70	14	13,8	14	95,5	98	72	**10000**
6322235	**PRST/50 M10x100**	50	**M10**	100	14	13,8	14	125,5	128	88	**10000**
6322245	**PRST/50 M12x45**	50	**M12**	45	14	13,8	14	70,5	73	69	**10000**
6322250	**PRST/50 M12x70**	50	**M12**	70	14	13,8	14	95,5	98	88	**10000**
6322255	**PRST/50 M12x100**	50	**M12**	100	14	13,8	14	125,5	128	105	**10000**
6322260	**PRST/50 M12x125**	50	**M12**	125	14	13,8	14	150,5	153	50	**10000**
6322270	**PRST/50 M14x75**	50	**M14**	75	14	13,8	16	102,5	105	117	**10000**
6322280	**PRST/50 M16x60**	50	**M16**	60	14	13,8	16	87,5	90	119	**10000**
6322285	**PRST/50 M16x110**	50	**M16**	110	14	13,8	16	137,5	140	186	**10000**
6322290	**PRST/50 M16x145**	50	**M16**	145	14	13,8	16	172,5	175	233	**10000**
6322295	**PRST/50 M16x175**	50	**M16**	175	14	13,8	16	202,5	205	274	**10000**
6322310	**PRST/60 M8x45**	60	**M8**	45	16,5	13,8	14	72	74,5	65	**12000**
6322315	**PRST/60 M8x70**	60	**M8**	70	16,5	13,8	14	97	99,5	72	**12000**
6322325	**PRST/60 M10x45**	60	**M10**	45	16,5	13,8	14	72	74,5	72	**13000**
6322330	**PRST/60 M10x70**	60	**M10**	70	16,5	13,8	14	97	99,5	87	**13000**
6322335	**PRST/60 M10x100**	60	**M10**	100	16,5	13,8	14	127	129,5	103	**13000**
6322345	**PRST/60 M12x45**	60	**M12**	45	16,5	13,8	14	72	74,5	84	**14000**
6322350	**PRST/60 M12x70**	60	**M12**	70	16,5	13,8	14	97	99,5	102	**14000**
6322355	**PRST/60 M12x100**	60	**M12**	100	16,5	13,8	14	127	129,5	119	**14000**
6322360	**PRST/60 M12x125**	60	**M12**	125	16,5	13,8	14	152	154,5	143	**14000**
6322370	**PRST/60 M14x75**	60	**M14**	75	16,5	13,8	16	104	106,5	131	**14000**
6322380	**PRST/60 M16x60**	60	**M16**	60	16,5	13,8	16	89	91,5	134	**14000**
6322385	**PRST/60 M16x110**	60	**M16**	110	16,5	13,8	16	139	141,5	200	**14000**
6322390	**PRST/60 M16x145**	60	**M16**	145	16,5	13,8	16	174	176,5	247	**14000**
6322395	**PRST/60 M16x175**	60	**M16**	175	16,5	13,8	16	204	206,5	288	**14000**
6322410	**PRST/60 M16x60**	60	**M16**	60	16,5	18,8	20	89,5	92	160	**16000**
6322415	**PRST/60 M16x110**	60	**M16**	110	16,5	18,8	20	139,5	142	221	**16000**
6322420	**PRST/60 M16x145**	60	**M16**	145	16,5	18,8	20	174,5	177	267	**16000**
6322425	**PRST/60 M16x175**	60	**M16**	175	16,5	18,8	20	204,5	207	308	**16000**
6322435	**PRST/60 M20x75**	60	**M20**	75	16,5	18,8	20	106,5	109	233	**17000**
6322440	**PRST/60 M20x110**	60	**M20**	110	16,5	18,8	20	141,5	144	306	**17000**
6322445	**PRST/60 M20x145**	60	**M20**	145	16,5	18,8	20	176,5	179	374	**17000**
6322450	**PRST/60 M20x195**	60	**M20**	195	16,5	18,8	20	226,5	229	484	**17000**
6322460	**PRST/60 M24x85**	60	**M24**	85	16,5	18,8	24	116,5	119	340	**17000**
6322465	**PRST/60 M24x115**	60	**M24**	115	16,5	18,8	24	146,5	149	431	**17000**
6322470	**PRST/60 M24x145**	60	**M24**	145	16,5	18,8	24	176,5	179	521	**17000**
6322475	**PRST/60 M24x195**	60	**M24**	195	16,5	18,8	24	226,5	229	671	**17000**

PRST

Piede snodato

Articulated foot / Pie articulado

REACH COMPLIANT | RoHS COMPLIANT 2011/65/EU | PA6 | +130 -30 | NBR

Descrizione

Perno a sfera in acciaio zincato.
Spherical zinc plated steel stud.
Perno esférico de acero galvanizado.

Materiale

Base in tecnopolimero nero, rinforzato con fibre di vetro, finitura opaca.
Antiscivolo in gomma durezza 85±5 Shore A.
Black thermoplastic, glass fiber reinforced base, mat. Antislip of rubber, hardness 85±5 Shore A.
Base de termoplástico negro reforzado con fibra de vidrio, acabado mate. Antideslizante de goma de dureza 85±5 Shore A.

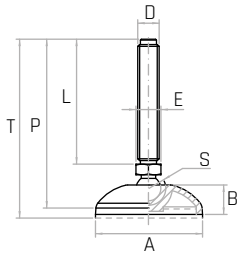

NOTE: Base, perno e guarnizione antiscivolo forniti separatamente.
Base, stud and antislip of rubber supplied disassembled.
Base, perno y antideslizante de goma proporcionados desmontados.

Codice	Modello	A mm	D	L mm	B mm	S mm	E mm	P mm	T mm	Peso gr.	Carico statico N
6322510	**PRST/80 M8x45**	80	**M8**	45	16	13,8	14	75,3	77,8	85	**12000**
6322515	**PRST/80 M8x70**	80	**M8**	70	16	13,8	14	100,3	102,8	92	**12000**
6322525	**PRST/80 M10x45**	80	**M10**	45	16	13,8	14	75,3	77,8	92	**13000**
6322530	**PRST/80 M10x70**	80	**M10**	70	16	13,8	14	100,3	102,8	107	**13000**
6322535	**PRST/80 M10x100**	80	**M10**	100	16	13,8	14	130,3	132,8	123	**13000**
6322545	**PRST/80 M12x45**	80	**M12**	45	16	13,8	14	75,3	77,8	104	**14000**
6322550	**PRST/80 M12x70**	80	**M12**	70	16	13,8	14	100,3	102,8	123	**14000**
6322555	**PRST/80 M12x100**	80	**M12**	100	16	13,8	14	130,3	132,8	140	**14000**
6322560	**PRST/80 M12x125**	80	**M12**	125	16	13,8	14	155,3	157,8	202	**14000**
6322570	**PRST/80 M14x75**	80	**M14**	75	16	13,8	16	107,3	109,8	152	**14000**
6322580	**PRST/80 M16x60**	80	**M16**	60	16	13,8	16	92,3	94,8	154	**14000**
6322585	**PRST/80 M16x110**	80	**M16**	110	16	13,8	16	142,3	144,8	221	**14000**
6322590	**PRST/80 M16x145**	80	**M16**	145	16	13,8	16	177,3	179,8	268	**14000**
6322595	**PRST/80 M16x175**	80	**M16**	175	16	13,8	16	207,3	209,8	309	**14000**
6322605	**PRST/80 M16x60**	80	**M16**	60	16	18,8	20	97,5	100	181	**16000**
6322610	**PRST/80 M16x110**	80	**M16**	110	16	18,8	20	147,5	150	242	**16000**
6322615	**PRST/80 M16x145**	80	**M16**	145	16	18,8	20	182,5	185	288	**16000**
6322620	**PRST/80 M16x175**	80	**M16**	175	16	18,8	20	212,5	215	329	**16000**
6322630	**PRST/80 M20x75**	80	**M20**	75	16	18,8	20	114,5	117	254	**17000**
6322635	**PRST/80 M20x110**	80	**M20**	110	16	18,8	20	149,5	152	327	**17000**
6322640	**PRST/80 M20x145**	80	**M20**	145	16	18,8	20	184,5	152	327	**17000**
6322645	**PRST/80 M20x195**	80	**M20**	195	16	18,8	20	234,5	237	505	**17000**
6322660	**PRST/80 M24x85**	80	**M24**	85	16	18,8	24	124,5	127	361	**17000**
6322665	**PRST/80 M24x115**	80	**M24**	115	16	18,8	24	154,5	157	452	**17000**
6322670	**PRST/80 M24x145**	80	**M24**	145	16	18,8	24	184,5	187	542	**17000**
6322675	**PRST/80 M24x195**	80	**M24**	195	16	18,8	24	234,5	237	692	**17000**
6322710	**PRST/100 M16x60**	100	**M16**	60	17	18,8	20	97,5	100	207	**20000**
6322715	**PRST/100 M16x110**	100	**M16**	110	17	18,8	20	147,5	150	268	**20000**
6322720	**PRST/100 M16x145**	100	**M16**	145	17	18,8	20	182,5	185	314	**20000**
6322725	**PRST/100 M16x175**	100	**M16**	175	17	18,8	20	212,5	215	355	**20000**
6322735	**PRST/100 M20x75**	100	**M20**	75	17	18,8	20	114,5	117	280	**22000**
6322740	**PRST/100 M20x110**	100	**M20**	110	17	18,8	20	149,5	152	353	**22000**
6322745	**PRST/100 M20x145**	100	**M20**	145	17	18,8	20	184,5	187	421	**22000**
6322750	**PRST/100 M20x195**	100	**M20**	195	17	18,8	20	234,5	237	531	**22000**
6322760	**PRST/100 M24x85**	100	**M24**	85	17	18,8	24	124,5	127	387	**24000**
6322765	**PRST/100 M24x115**	100	**M24**	115	17	18,8	24	154,5	157	478	**24000**
6322770	**PRST/100 M24x145**	100	**M24**	145	17	18,8	24	184,5	187	568	**24000**
6322775	**PRST/100 M24x195**	100	**M24**	195	17	18,8	24	234,5	237	718	**24000**
6322810	**PRST/125 M16x60**	125	**M16**	60	20	18,8	20	93	96	163	**25000**
6322815	**PRST/125 M16x110**	125	**M16**	110	20	18,8	20	143	146	334	**25000**
6322820	**PRST/125 M16x145**	125	**M16**	145	20	18,8	20	178	181	380	**25000**
6322825	**PRST/125 M16x175**	125	**M16**	175	20	18,8	20	208	211	421	**25000**
6322835	**PRST/125 M20x75**	125	**M20**	75	20	18,8	20	110	113	346	**25000**
6322840	**PRST/125 M20x110**	125	**M20**	110	20	18,8	20	145	148	419	**25000**
6322845	**PRST/125 M20x145**	125	**M20**	145	20	18,8	20	180	183	487	**25000**
6322850	**PRST/125 M20x195**	125	**M20**	195	20	18,8	20	230	233	597	**25000**
6322860	**PRST/125 M24x85**	125	**M24**	85	20	18,8	24	120	123	453	**25000**
6322865	**PRST/125 M24x115**	125	**M24**	115	20	18,8	24	150	153	544	**25000**
6322870	**PRST/125 M24x145**	125	**M24**	145	20	18,8	24	180	183	634	**25000**
6322875	**PRST/125 M24x195**	125	**M24**	195	20	18,8	24	230	233	784	**25000**

PRSTX

Piede snodato

Articulated foot / Pie articulado

REACH COMPLIANT | RoHS COMPLIANT 2011/65/EU | INOX | PA6 | +130 -30 | NBR

Descrizione

Perno a sfera in acciaio inox AISI 303.
Spherical stainless steel stud (AISI 303).
Perno esférico de acero inoxidable (AISI 303).

Materiale

Base in tecnopolimero nero, rinforzato con fibre di vetro, finitura opaca. Antiscivolo in gomma durezza 85±5 Shore A.
Black thermoplastic, glass fiber reinforced base, mat. Antislip of rubber, hardness 85±5 Shore A.
Base de termoplástico negro reforzado con fibra de vidrio, acabado mate. Antideslizante de goma de dureza 85±5 Shore A.

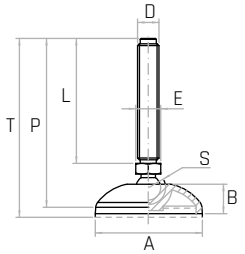

NOTE: Base, perno e guarnizione antiscivolo forniti separatamente.
Base, stud and antislip of rubber supplied disassembled.
Base, perno y antideslizante de goma proporcionados desmontados.

Codice	Modello	A mm	D	L mm	B mm	S mm	E mm	P mm	T mm	Peso gr.	Carico statico N
6325110	**PRSTX/40 M8x45**	40	**M8**	45	13	13,8	14	69,5	72	44	**10000**
6325115	**PRSTX/40 M8x70**	40	**M8**	70	13	13,8	14	94,5	97	51	**10000**
6325125	**PRSTX/40 M10x45**	40	**M10**	45	13	13,8	14	69,5	72	52	**10000**
6325130	**PRSTX/40 M10x70**	40	**M10**	70	13	13,8	14	94,5	97	66	**10000**
6325135	**PRSTX/40 M10x100**	40	**M10**	100	13	13,8	14	124,5	127	82	**10000**
6325145	**PRSTX/40 M12x45**	40	**M12**	45	13	13,8	14	69,5	72	63	**10000**
6325150	**PRSTX/40 M12x70**	40	**M12**	70	13	13,8	14	94,5	97	82	**10000**
6325155	**PRSTX/40 M12x100**	40	**M12**	100	13	13,8	14	124,5	127	99	**10000**
6325160	**PRSTX/40 M12x125**	40	**M12**	125	13	13,8	14	149,5	152	123	**10000**
6325170	**PRSTX/40 M14x75**	40	**M14**	75	13	13,8	16	101,5	104	111	**10000**
6325180	**PRSTX/40 M16x60**	40	**M16**	60	13	13,8	16	86,5	89	113	**10000**
6325185	**PRSTX/40 M16x110**	40	**M16**	110	13	13,8	16	136,5	139	180	**10000**
6325190	**PRSTX/40 M16x145**	40	**M16**	145	13	13,8	16	171,5	174	227	**10000**
6325195	**PRSTX/40 M16x175**	40	**M16**	175	13	13,8	16	201,5	204	268	**10000**
6325210	**PRSTX/50 M8x45**	50	**M8**	45	14	13,8	14	70,5	73	50	**10000**
6325215	**PRSTX/50 M8x70**	50	**M8**	70	14	13,8	14	95,5	98	57	**10000**
6325225	**PRSTX/50 M10x45**	50	**M10**	45	14	13,8	14	70,5	73	57	**10000**
6325230	**PRSTX/50 M10x70**	50	**M10**	70	14	13,8	14	95,5	98	72	**10000**
6325235	**PRSTX/50 M10x100**	50	**M10**	100	14	13,8	14	125,5	128	88	**10000**
6325245	**PRSTX/50 M12x45**	50	**M12**	45	14	13,8	14	70,5	73	69	**10000**
6325250	**PRSTX/50 M12x70**	50	**M12**	70	14	13,8	14	95,5	98	88	**10000**
6325255	**PRSTX/50 M12x100**	50	**M12**	100	14	13,8	14	125,5	128	105	**10000**
6325260	**PRSTX/50 M12x125**	50	**M12**	125	14	13,8	14	150,5	153	50	**10000**
6325270	**PRSTX/50 M14x75**	50	**M14**	75	14	13,8	16	102,5	105	117	**10000**
6325280	**PRSTX/50 M16x60**	50	**M16**	60	14	13,8	16	87,5	90	119	**10000**
6325285	**PRSTX/50 M16x110**	50	**M16**	110	14	13,8	16	137,5	140	186	**10000**
6325290	**PRSTX/50 M16x145**	50	**M16**	145	14	13,8	16	172,5	175	233	**10000**
6325295	**PRSTX/50 M16x175**	50	**M16**	175	14	13,8	16	202,5	205	274	**10000**
6325310	**PRSTX/60 M8x45**	60	**M8**	45	16,5	13,8	14	72	74,5	65	**12000**
6325315	**PRSTX/60 M8x70**	60	**M8**	70	16,5	13,8	14	97	99,5	72	**12000**
6325325	**PRSTX/60 M10x45**	60	**M10**	45	16,5	13,8	14	72	74,5	72	**13000**
6325330	**PRSTX/60 M10x70**	60	**M10**	70	16,5	13,8	14	97	99,5	87	**13000**
6325335	**PRSTX/60 M10x100**	60	**M10**	100	16,5	13,8	14	127	129,5	103	**13000**
6325345	**PRSTX/60 M12x45**	60	**M12**	45	16,5	13,8	14	72	74,5	84	**14000**
6325350	**PRSTX/60 M12x70**	60	**M12**	70	16,5	13,8	14	97	99,5	102	**14000**
6325355	**PRSTX/60 M12x100**	60	**M12**	100	16,5	13,8	14	127	129,5	119	**14000**
6325360	**PRSTX/60 M12x125**	60	**M12**	125	16,5	13,8	14	152	154,5	143	**14000**
6325370	**PRSTX/60 M14x75**	60	**M14**	75	16,5	13,8	16	104	106,5	131	**14000**
6325380	**PRSTX/60 M16x60**	60	**M16**	60	16,5	13,8	16	89	91,5	134	**14000**
6325385	**PRSTX/60 M16x110**	60	**M16**	110	16,5	13,8	16	139	141,5	200	**14000**
6325390	**PRSTX/60 M16x145**	60	**M16**	145	16,5	13,8	16	174	176,5	247	**14000**
6325395	**PRSTX/60 M16x175**	60	**M16**	175	16,5	13,8	16	204	206,5	288	**14000**
6325410	**PRSTX/60 M16x60**	60	**M16**	60	16,5	18,8	20	89,5	92	160	**16000**
6325415	**PRSTX/60 M16x110**	60	**M16**	110	16,5	18,8	20	139,5	142	221	**16000**
6325420	**PRSTX/60 M16x145**	60	**M16**	145	16,5	18,8	20	174,5	177	267	**16000**
6325425	**PRSTX/60 M16x175**	60	**M16**	175	16,5	18,8	20	204,5	207	308	**16000**
6325435	**PRSTX/60 M20x75**	60	**M20**	75	16,5	18,8	20	106,5	109	233	**17000**
6325440	**PRSTX/60 M20x110**	60	**M20**	110	16,5	18,8	20	141,5	144	306	**17000**
6325445	**PRSTX/60 M20x145**	60	**M20**	145	16,5	18,8	20	176,5	179	374	**17000**
6325450	**PRSTX/60 M20x195**	60	**M20**	195	16,5	18,8	20	226,5	229	484	**17000**
6325460	**PRSTX/60 M24x85**	60	**M24**	85	16,5	18,8	24	116,5	119	340	**17000**
6325465	**PRSTX/60 M24x115**	60	**M24**	115	16,5	18,8	24	146,5	149	431	**17000**
6325470	**PRSTX/60 M24x145**	60	**M24**	145	16,5	18,8	24	176,5	179	521	**17000**
6325475	**PRSTX/60 M24x195**	60	**M24**	195	16,5	18,8	24	226,5	229	671	**17000**

PRSTX

Piede snodato

Articulated foot / Pie articulado

REACH COMPLIANT | RoHS COMPLIANT 2011/65/EU | INOX | PA6 | +130 -30 | NBR

Descrizione

Perno a sfera in acciaio inox AISI 303.
Spherical stainless steel stud (AISI 303).
Perno esférico de acero inoxidable (AISI 303).

Materiale

Base in tecnopolimero nero, rinforzato con fibre di vetro, finitura opaca.
Antiscivolo in gomma durezza 85±5 Shore A.
Black thermoplastic, glass fiber reinforced base, mat. Antislip of rubber, hardness 85±5 Shore A.
Base de termoplástico negro reforzado con fibra de vidrio, acabado mate. Antideslizante de goma de dureza 85±5 Shore A.

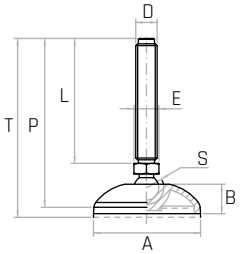

NOTE: Base, perno e guarnizione antiscivolo forniti separatamente.
Base, stud and antislip of rubber supplied disassembled.
Base, perno y antideslizante de goma proporcionados desmontados.

Codice	Modello	A mm	D	L mm	B mm	S mm	E mm	P mm	T mm	Peso gr.	Carico statico N
6325510	**PRSTX/80 M8x45**	80	**M8**	45	16	13,8	14	75,3	77,8	85	**12000**
6325515	**PRSTX/80 M8x70**	80	**M8**	70	16	13,8	14	100,3	102,8	92	**12000**
6325525	**PRSTX/80 M10x45**	80	**M10**	45	16	13,8	14	75,3	77,8	92	**13000**
6325530	**PRSTX/80 M10x70**	80	**M10**	70	16	13,8	14	100,3	102,8	107	**13000**
6325535	**PRSTX/80 M10x100**	80	**M10**	100	16	13,8	14	130,3	132,8	123	**13000**
6325545	**PRSTX/80 M12x45**	80	**M12**	45	16	13,8	14	75,3	77,8	104	**14000**
6325550	**PRSTX/80 M12x70**	80	**M12**	70	16	13,8	14	100,3	102,8	123	**14000**
6325555	**PRSTX/80 M12x100**	80	**M12**	100	16	13,8	14	130,3	132,8	140	**14000**
6325560	**PRSTX/80 M12x125**	80	**M12**	125	16	13,8	14	155,3	157,8	202	**14000**
6325570	**PRSTX/80 M14x75**	80	**M14**	75	16	13,8	16	107,3	109,8	152	**14000**
6325580	**PRSTX/80 M16x60**	80	**M16**	60	16	13,8	16	92,3	94,8	154	**14000**
6325585	**PRSTX/80 M16x110**	80	**M16**	110	16	13,8	16	142,3	144,8	221	**14000**
6325590	**PRSTX/80 M16x145**	80	**M16**	145	16	13,8	16	177,3	179,8	268	**14000**
6325595	**PRSTX/80 M16x175**	80	**M16**	175	16	13,8	16	207,3	209,8	309	**14000**
6325610	**PRSTX/80 M16x60**	80	**M16**	60	16	18,8	20	97,5	100	181	**16000**
6325615	**PRSTX/80 M16x110**	80	**M16**	110	16	18,8	20	147,5	150	242	**16000**
6325620	**PRSTX/80 M16x145**	80	**M16**	145	16	18,8	20	182,5	185	288	**16000**
6325625	**PRSTX/80 M16x175**	80	**M16**	175	16	18,8	20	212,5	215	329	**16000**
6325635	**PRSTX/80 M20x75**	80	**M20**	75	16	18,8	20	114,5	117	254	**17000**
6325640	**PRSTX/80 M20x110**	80	**M20**	110	16	18,8	20	149,5	152	327	**17000**
6325645	**PRSTX/80 M20x145**	80	**M20**	145	16	18,8	20	184,5	152	327	**17000**
6325650	**PRSTX/80 M20x195**	80	**M20**	195	16	18,8	20	234,5	237	505	**17000**
6325660	**PRSTX/80 M24x85**	80	**M24**	85	16	18,8	24	124,5	127	361	**17000**
6325665	**PRSTX/80 M24x115**	80	**M24**	115	16	18,8	24	154,5	157	452	**17000**
6325670	**PRSTX/80 M24x145**	80	**M24**	145	16	18,8	24	184,5	187	542	**17000**
6325675	**PRSTX/80 M24x195**	80	**M24**	195	16	18,8	24	234,5	237	692	**17000**
6325710	**PRSTX/100 M16x60**	100	**M16**	60	17	18,8	20	97,5	100	207	**20000**
6325715	**PRSTX/100 M16x110**	100	**M16**	110	17	18,8	20	147,5	150	268	**20000**
6325720	**PRSTX/100 M16x145**	100	**M16**	145	17	18,8	20	182,5	185	314	**20000**
6325725	**PRSTX/100 M16x175**	100	**M16**	175	17	18,8	20	212,5	215	355	**20000**
6325735	**PRSTX/100 M20x75**	100	**M20**	75	17	18,8	20	114,5	117	280	**22000**
6325740	**PRSTX/100 M20x110**	100	**M20**	110	17	18,8	20	149,5	152	353	**22000**
6325745	**PRSTX/100 M20x145**	100	**M20**	145	17	18,8	20	184,5	187	421	**22000**
6325750	**PRSTX/100 M20x195**	100	**M20**	195	17	18,8	20	234,5	237	531	**22000**
6325760	**PRSTX/100 M24x85**	100	**M24**	85	17	18,8	24	124,5	127	387	**24000**
6325765	**PRSTX/100 M24x115**	100	**M24**	115	17	18,8	24	154,5	157	478	**24000**
6325770	**PRSTX/100 M24x145**	100	**M24**	145	17	18,8	24	184,5	187	568	**24000**
6325775	**PRSTX/100 M24x195**	100	**M24**	195	17	18,8	24	234,5	237	718	**24000**
6325810	**PRSTX/125 M16x60**	125	**M16**	60	20	18,8	20	93	96	163	**25000**
6325815	**PRSTX/125 M16x110**	125	**M16**	110	20	18,8	20	143	146	334	**25000**
6325820	**PRSTX/125 M16x145**	125	**M16**	145	20	18,8	20	178	181	380	**25000**
6325825	**PRSTX/125 M16x175**	125	**M16**	175	20	18,8	20	208	211	421	**25000**
6325835	**PRSTX/125 M20x75**	125	**M20**	75	20	18,8	20	110	113	346	**25000**
6325840	**PRSTX/125 M20x110**	125	**M20**	110	20	18,8	20	145	148	419	**25000**
6325845	**PRSTX/125 M20x145**	125	**M20**	145	20	18,8	20	180	183	487	**25000**
6325850	**PRSTX/125 M20x195**	125	**M20**	195	20	18,8	20	230	233	597	**25000**
6325860	**PRSTX/125 M24x85**	125	**M24**	85	20	18,8	24	120	123	453	**25000**
6325865	**PRSTX/125 M24x115**	125	**M24**	115	20	18,8	24	150	153	544	**25000**
6325870	**PRSTX/125 M24x145**	125	**M24**	145	20	18,8	24	180	183	634	**25000**
6325875	**PRSTX/125 M24x195**	125	**M24**	195	20	18,8	24	230	233	784	**25000**

PRSTA

Piede snodato

Articulated foot / Pie articulado

REACH COMPLIANT | RoHS COMPLIANT 2011/65/EU | PA6 | +130 -30 | NBR

Descrizione

Perno a sfera in acciaio zincato.
Spherical zinc plated steel stud.
Perno esférico de acero galvanizado.

Materiale

Base in tecnopolimero nero, rinforzato con fibre di vetro, finitura opaca. Antiscivolo in gomma durezza 85±5 Shore A.
Black thermoplastic, glass fiber reinforced base, mat. Antislip of rubber, hardness 85±5 Shore A.
Base de termoplástico negro reforzado con fibra de vidrio, acabado mate. Antideslizante de goma de dureza 85±5 Shore A.

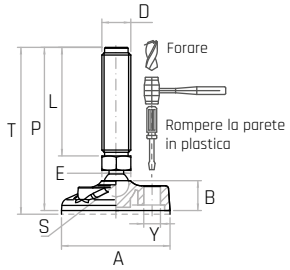

NOTE: Foro per ancoraggio a terra da rimuovere con utensile. Base, perno e guarnizione antiscivolo forniti smontati.
Hole for ground anchoring to be removed with a tool. Base, stud and antislip of rubber supplied disassembled.
Agujero para fijación al suelo de desmontar con herramienta. Base, perno y antideslizante de goma proporcionados desmontados.

Codice	Modello	A mm	D	L mm	B mm	S mm	Y mm	E mm	P mm	T mm	Peso gr.	Carico statico N
6323010	**PRSTA/80 M8x45**	80	**M8**	45	16,5	13,8	9,5	14	75,3	77,8	88	**12000**
6323015	**PRSTA/80 M8x70**	80	**M8**	70	16,5	13,8	9,5	14	100,3	102,8	95	**12000**
6323025	**PRSTA/80 M10x45**	80	**M10**	45	16,5	13,8	9,5	14	75,3	77,8	95	**13000**
6323030	**PRSTA/80 M10x70**	80	**M10**	70	16,5	13,8	9,5	14	100,3	102,8	110	**13000**
6323035	**PRSTA/80 M10x100**	80	**M10**	100	16,5	13,8	9,5	14	130,3	132,8	126	**13000**
6323045	**PRSTA/80 M12x45**	80	**M12**	45	16,5	13,8	9,5	14	75,3	77,8	107	**14000**
6323050	**PRSTA/80 M12x70**	80	**M12**	70	16,5	13,8	9,5	14	100,3	102,8	126	**14000**
6323055	**PRSTA/80 M12x100**	80	**M12**	100	16,5	13,8	9,5	14	130,3	132,8	143	**14000**
6323060	**PRSTA/80 M12x125**	80	**M12**	125	16,5	13,8	9,5	14	155,3	157,8	167	**14000**
6323070	**PRSTA/80 M14x75**	80	**M14**	75	16,5	13,8	9,5	16	107,3	109,8	155	**14000**
6323080	**PRSTA/80 M16x60**	80	**M16**	60	16,5	13,8	9,5	16	92,3	94,8	157	**14000**
6323085	**PRSTA/80 M16x110**	80	**M16**	110	16,5	13,8	9,5	16	142,3	144,8	224	**14000**
6323090	**PRSTA/80 M16x145**	80	**M16**	145	16,5	13,8	9,5	16	177,3	179,8	271	**14000**
6323095	**PRSTA/80 M16x175**	80	**M16**	175	16,5	13,8	9,5	16	207,3	209,8	312	**14000**
6323110	**PRSTA/80 M16x60**	80	**M16**	60	16,5	18,8	9,5	16	97,5	100	184	**16000**
6323115	**PRSTA/80 M16x110**	80	**M16**	110	16,5	18,8	9,5	16	147,5	150	245	**16000**
6323120	**PRSTA/80 M16x145**	80	**M16**	145	16,5	18,8	9,5	16	182,5	185	291	**16000**
6323125	**PRSTA/80 M16x175**	80	**M16**	175	16,5	18,8	9,5	16	212,5	215	332	**16000**
6323135	**PRSTA/80 M20x75**	80	**M20**	75	16,5	18,8	9,5	16	114,5	117	257	**17000**
6323140	**PRSTA/80 M20x110**	80	**M20**	110	16,5	18,8	9,5	16	149,5	152	330	**17000**
6323145	**PRSTA/80 M20x145**	80	**M20**	145	16,5	18,8	9,5	16	184,5	187	398	**17000**
6323150	**PRSTA/80 M20x195**	80	**M20**	195	16,5	18,8	9,5	16	234,5	237	508	**17000**
6323160	**PRSTA/80 M24x85**	80	**M24**	85	16,5	18,8	9,5	16	124,5	127	364	**17000**
6323165	**PRSTA/80 M24x115**	80	**M24**	115	16,5	18,8	9,5	16	154,5	157	455	**17000**
6323170	**PRSTA/80 M24x145**	80	**M24**	145	16,5	18,8	9,5	16	184,5	187	545	**17000**
6323175	**PRSTA/80 M24x195**	80	**M24**	195	16,5	18,8	9,5	16	234,5	237	695	**17000**
6323210	**PRSTA/100 M16x60**	100	**M16**	60	21	18,8	12	20	97,5	100	215	**20000**
6323215	**PRSTA/100 M16x110**	100	**M16**	110	21	18,8	12	20	147,5	150	276	**20000**
6323220	**PRSTA/100 M16x145**	100	**M16**	145	21	18,8	12	20	182,5	185	322	**20000**
6323225	**PRSTA/100 M16x175**	100	**M16**	175	21	18,8	12	20	212,5	215	363	**20000**
6323235	**PRSTA/100 M20x75**	100	**M20**	75	21	18,8	12	20	114,5	117	288	**22000**
6323240	**PRSTA/100 M20x110**	100	**M20**	110	21	18,8	12	20	149,5	152	361	**22000**
6323245	**PRSTA/100 M20x145**	100	**M20**	145	21	18,8	12	20	184,5	187	429	**22000**
6323250	**PRSTA/100 M20x195**	100	**M20**	195	21	18,8	12	20	234,5	237	539	**22000**
6323260	**PRSTA/100 M24x85**	100	**M24**	85	21	18,8	12	24	124,5	127	395	**24000**
6323265	**PRSTA/100 M24x115**	100	**M24**	115	21	18,8	12	24	154,5	157	486	**24000**
6323270	**PRSTA/100 M24x145**	100	**M24**	145	21	18,8	12	24	184,5	187	576	**24000**
6323275	**PRSTA/100 M24x195**	100	**M24**	195	21	18,8	12	24	234,5	237	726	**24000**
6323310	**PRSTA/125 M16x60**	125	**M16**	60	25	18,8	10,5	20	98	101	308	**25000**
6323315	**PRSTA/125 M16x110**	125	**M16**	110	25	18,8	10,5	20	148	151	369	**25000**
6323320	**PRSTA/125 M16x145**	125	**M16**	145	25	18,8	10,5	20	183	186	415	**25000**
6323325	**PRSTA/125 M16x175**	125	**M16**	175	25	18,8	10,5	20	213	216	456	**25000**
6323335	**PRSTA/125 M20x75**	125	**M20**	75	25	18,8	10,5	20	115	118	381	**25000**
6323340	**PRSTA/125 M20x110**	125	**M20**	110	25	18,8	10,5	20	150	153	454	**25000**
6323345	**PRSTA/125 M20x145**	125	**M20**	145	25	18,8	10,5	20	185	188	522	**25000**
6323350	**PRSTA/125 M20x195**	125	**M20**	195	25	18,8	10,5	20	235	238	632	**25000**
6323360	**PRSTA/125 M24x85**	125	**M24**	85	25	18,8	10,5	24	125	128	488	**25000**
6323370	**PRSTA/125 M24x115**	125	**M24**	115	25	18,8	10,5	24	155	158	579	**25000**
6323375	**PRSTA/125 M24x145**	125	**M24**	145	25	18,8	10,5	24	185	188	669	**25000**
6323380	**PRSTA/125 M24x195**	125	**M24**	195	25	18,8	10,5	24	235	238	819	**25000**

PRSTAX

Piede snodato

Articulated foot / Pie articulado

REACH COMPLIANT | RoHS COMPLIANT 2011/65/EU | INOX | PA6 | +130 -30 | NBR

Descrizione

Perno a sfera in acciaio inox AISI 303.
Spherical stainless steel stud (AISI 303).
Perno esférico de acero inoxidable (AISI 303).

Materiale

Base in tecnopolimero nero, rinforzato con fibre di vetro, finitura opaca. Antiscivolo in gomma durezza 85±5 Shore A.
Black thermoplastic, glass fiber reinforced base, mat. Antislip of rubber, hardness 85±5 Shore A.
Base de termoplástico negro reforzado con fibra de vidrio, acabado mate. Antideslizante de goma de dureza 85±5 Shore A.

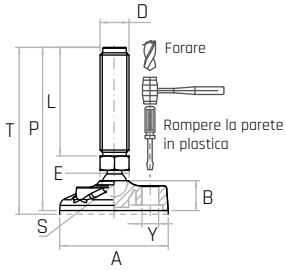

NOTE: Foro per ancoraggio a terra da rimuovere con utensile. Base, perno e guarnizione antiscivolo forniti smontati.
Hole for ground anchoring to be removed with a tool. Base, stud and antislip of rubber supplied disassembled.
Agujero para fijación al suelo de desmontar con herramienta. Base, perno y antideslizante de goma proporcionados desmontados.

Codice	Modello	A mm	D	L mm	B mm	S mm	Y mm	E mm	P mm	T mm	Peso gr.	Carico statico N
6387010	**PRSTAX/80 M8x45**	80	**M8**	45	16,5	13,8	9,5	14	75,3	77,8	88	**12000**
6387015	**PRSTAX/80 M8x70**	80	**M8**	70	16,5	13,8	9,5	14	100,3	102,8	95	**12000**
6387025	**PRSTAX/80 M10x45**	80	**M10**	45	16,5	13,8	9,5	14	75,3	77,8	95	**13000**
6387030	**PRSTAX/80 M10x70**	80	**M10**	70	16,5	13,8	9,5	14	100,3	102,8	110	**13000**
6387035	**PRSTAX/80 M10x100**	80	**M10**	100	16,5	13,8	9,5	14	130,3	132,8	126	**13000**
6387045	**PRSTAX/80 M12x45**	80	**M12**	45	16,5	13,8	9,5	14	75,3	77,8	107	**14000**
6387050	**PRSTAX/80 M12x70**	80	**M12**	70	16,5	13,8	9,5	14	100,3	102,8	126	**14000**
6387055	**PRSTAX/80 M12x100**	80	**M12**	100	16,5	13,8	9,5	14	130,3	132,8	143	**14000**
6387060	**PRSTAX/80 M12x125**	80	**M12**	125	16,5	13,8	9,5	14	155,3	157,8	167	**14000**
6387070	**PRSTAX/80 M14x75**	80	**M14**	75	16,5	13,8	9,5	16	107,3	109,8	155	**14000**
6387080	**PRSTAX/80 M16x60**	80	**M16**	60	16,5	13,8	9,5	16	92,3	94,8	157	**14000**
6387085	**PRSTAX/80 M16x110**	80	**M16**	110	16,5	13,8	9,5	16	142,3	144,8	224	**14000**
6387090	**PRSTAX/80 M16x145**	80	**M16**	145	16,5	13,8	9,5	16	177,3	179,8	271	**14000**
6387095	**PRSTAX/80 M16x175**	80	**M16**	175	16,5	13,8	9,5	16	207,3	209,8	312	**14000**
6387110	**PRSTAX/80 M16x60**	80	**M16**	60	16,5	18,8	9,5	16	97,5	100	184	**16000**
6387115	**PRSTAX/80 M16x110**	80	**M16**	110	16,5	18,8	9,5	16	147,5	150	245	**16000**
6387120	**PRSTAX/80 M16x145**	80	**M16**	145	16,5	18,8	9,5	16	182,5	185	291	**16000**
6387125	**PRSTAX/80 M16x175**	80	**M16**	175	16,5	18,8	9,5	16	212,5	215	332	**16000**
6387135	**PRSTAX/80 M20x75**	80	**M20**	75	16,5	18,8	9,5	16	114,5	117	257	**17000**
6387140	**PRSTAX/80 M20x110**	80	**M20**	110	16,5	18,8	9,5	16	149,5	152	330	**17000**
6387145	**PRSTAX/80 M20x145**	80	**M20**	145	16,5	18,8	9,5	16	184,5	187	398	**17000**
6387150	**PRSTAX/80 M20x195**	80	**M20**	195	16,5	18,8	9,5	16	234,5	237	508	**17000**
6387160	**PRSTAX/80 M24x85**	80	**M24**	85	16,5	18,8	9,5	16	124,5	127	364	**17000**
6387165	**PRSTAX/80 M24x115**	80	**M24**	115	16,5	18,8	9,5	16	154,5	157	455	**17000**
6387170	**PRSTAX/80 M24x145**	80	**M24**	145	16,5	18,8	9,5	16	184,5	187	545	**17000**
6387175	**PRSTAX/80 M24x195**	80	**M24**	195	16,5	18,8	9,5	16	234,5	237	695	**17000**
6387210	**PRSTAX/100 M16x60**	100	**M16**	60	21	18,8	12	20	97,5	100	215	**20000**
6387215	**PRSTAX/100 M16x110**	100	**M16**	110	21	18,8	12	20	147,5	150	276	**20000**
6387220	**PRSTAX/100 M16x145**	100	**M16**	145	21	18,8	12	20	182,5	185	322	**20000**
6387225	**PRSTAX/100 M16x175**	100	**M16**	175	21	18,8	12	20	212,5	215	363	**20000**
6387235	**PRSTAX/100 M20x75**	100	**M20**	75	21	18,8	12	20	114,5	117	288	**22000**
6387240	**PRSTAX/100 M20x110**	100	**M20**	110	21	18,8	12	20	149,5	152	361	**22000**
6387245	**PRSTAX/100 M20x145**	100	**M20**	145	21	18,8	12	20	184,5	187	429	**22000**
6387250	**PRSTAX/100 M20x195**	100	**M20**	195	21	18,8	12	20	234,5	237	539	**22000**
6387260	**PRSTAX/100 M24x85**	100	**M24**	85	21	18,8	12	24	124,5	127	395	**24000**
6387265	**PRSTAX/100 M24x115**	100	**M24**	115	21	18,8	12	24	154,5	157	486	**24000**
6387270	**PRSTAX/100 M24x145**	100	**M24**	145	21	18,8	12	24	184,5	187	576	**24000**
6387275	**PRSTAX/100 M24x195**	100	**M24**	195	21	18,8	12	24	234,5	237	726	**24000**
6387310	**PRSTAX/125 M16x60**	125	**M16**	60	25	18,8	10,5	20	98	101	308	**25000**
6387315	**PRSTAX/125 M16x110**	125	**M16**	110	25	18,8	10,5	20	148	151	369	**25000**
6387320	**PRSTAX/125 M16x145**	125	**M16**	145	25	18,8	10,5	20	183	186	415	**25000**
6387325	**PRSTAX/125 M16x175**	125	**M16**	175	25	18,8	10,5	20	213	216	456	**25000**
6387335	**PRSTAX/125 M20x75**	125	**M20**	75	25	18,8	10,5	20	115	118	381	**25000**
6387340	**PRSTAX/125 M20x110**	125	**M20**	110	25	18,8	10,5	20	150	153	454	**25000**
6387345	**PRSTAX/125 M20x145**	125	**M20**	145	25	18,8	10,5	20	185	188	522	**25000**
6387350	**PRSTAX/125 M20x195**	125	**M20**	195	25	18,8	10,5	20	235	238	632	**25000**
6387360	**PRSTAX/125 M24x85**	125	**M24**	85	25	18,8	10,5	24	125	128	488	**25000**
6387365	**PRSTAX/125 M24x115**	125	**M24**	115	25	18,8	10,5	24	155	158	579	**25000**
6387370	**PRSTAX/125 M24x145**	125	**M24**	145	25	18,8	10,5	24	185	188	669	**25000**
6387375	**PRSTAX/125 M24x195**	125	**M24**	195	25	18,8	10,5	24	235	238	819	**25000**

PRSP

Perno a sfera

Spherical stud / Perno esférico

Materiale

Acciaio zincato.
Zinc plated steel.
Acero galvanizado.

Codice	Modello	D	L mm	C mm	A mm	S mm	P mm	E mm	Peso gr.
1870005	**PRSP/13.8 M8x45**	**M8**	45	13,8	8	14,5	6	14	30
1870010	**PRSP/13.8 M8x70**	**M8**	70	13,8	8	14,5	6	14	37
1870015	**PRSP/13.8 M10x45**	**M10**	45	13,8	8	14,5	6	14	38
1870020	**PRSP/13.8 M10x70**	**M10**	70	13,8	8	14,5	6	14	52
1870025	**PRSP/13.8 M10x100**	**M10**	100	13,8	8	14,5	6	14	68
1870030	**PRSP/13.8 M12x45**	**M12**	45	13,8	8	14,5	6	14	49
1870035	**PRSP/13.8 M12x70**	**M12**	70	13,8	8	14,5	6	14	68
1870040	**PRSP/13.8 M12x100**	**M12**	100	13,8	8	14,5	6	14	85
1870045	**PRSP/13.8 M12x125**	**M12**	125	13,8	8	14,5	6	14	109
1870050	**PRSP/13.8 M14x75**	**M14**	75	13,8	8	14,5	8	16	107
1870060	**PRSP/13.8 M16x60**	**M16**	60	13,8	8	14,5	8	16	99
1870065	**PRSP/13.8 M16x110**	**M16**	110	13,8	8	14,5	8	16	166
1870070	**PRSP/13.8 M16x145**	**M16**	145	13,8	8	14,5	8	16	213
1870075	**PRSP/13.8 M16x175**	**M16**	175	13,8	8	14,5	8	16	254
1870080	**PRSP/18.8 M16x60**	**M16**	60	18,8	14	17,5	8	20	126
1870085	**PRSP/18.8 M16x110**	**M16**	110	18,8	14	17,5	8	20	187
1870090	**PRSP/18.8 M16x145**	**M16**	145	18,8	14	17,5	8	20	233
1870095	**PRSP/18.8 M16x175**	**M16**	175	18,8	14	17,5	8	20	274
1870100	**PRSP/18.8 M20x75**	**M20**	75	18,8	14	17,5	10	20	199
1870105	**PRSP/18.8 M20x110**	**M20**	110	18,8	14	17,5	10	20	272
1870110	**PRSP/18.8 M20x145**	**M20**	145	18,8	14	17,5	10	20	340
1870115	**PRSP/18.8 M20x195**	**M20**	195	18,8	14	17,5	10	20	450
1870120	**PRSP/18.8 M24x85**	**M24**	85	18,8	14	17,5	10	24	306
1870125	**PRSP/18.8 M24x115**	**M24**	115	18,8	14	17,5	10	24	397
1870130	**PRSP/18.8 M24x145**	**M24**	145	18,8	14	17,5	10	24	487
1870135	**PRSP/18.8 M24x195**	**M24**	195	18,8	14	17,5	10	24	637

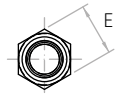

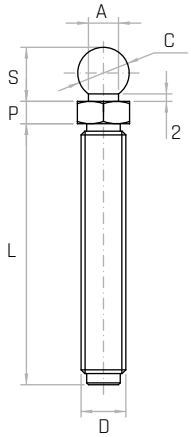

NOTE: Si forniscono, per quantità adeguate, altre misure.
For suitable quantities, available also with inserts of different measures.
Por cantidad apropiada, disponible también con insertos de distintas medidas.

PRSPX

Perno a sfera
Spherical stud / Perno esférico

REACH COMPLIANT | RoHS COMPLIANT 2011/65/EU | INOX

Materiale

Acciaio inox AISI 303.
Stainless inox (AISI 303).
Acero inoxidable (AISI 303).

Codice	Modello	D	L mm	C mm	A mm	S mm	P mm	E mm	Peso gr.
1875005	**PRSPX/13.8 M8x45**	**M8**	45	13,8	8	14,5	6	14	30
1875010	**PRSPX/13.8 M8x70**	**M8**	70	13,8	8	14,5	6	14	37
1875015	**PRSPX/13.8 M10x45**	**M10**	45	13,8	8	14,5	6	14	37
1875020	**PRSPX/13.8 M10x70**	**M10**	70	13,8	8	14,5	6	14	52
1875025	**PRSPX/13.8 M10x100**	**M10**	100	13,8	8	14,5	6	14	68
1875030	**PRSPX/13.8 M12x45**	**M12**	45	13,8	8	14,5	6	14	49
1875035	**PRSPX/13.8 M12x70**	**M12**	70	13,8	8	14,5	6	14	68
1875040	**PRSPX/13.8 M12x100**	**M12**	100	13,8	8	14,5	6	14	85
1875045	**PRSPX/13.8 M12x125**	**M12**	125	13,8	8	14,5	6	14	109
1875050	**PRSPX/13.8 M14x75**	**M14**	75	13,8	8	14,5	8	16	97
1875060	**PRSPX/13.8 M16x60**	**M16**	60	13,8	8	14,5	8	16	99
1875065	**PRSPX/13.8 M16x110**	**M16**	110	13,8	8	14,5	8	16	166
1875070	**PRSPX/13.8 M16x145**	**M16**	145	13,8	8	14,5	8	16	213
1875075	**PRSPX/13.8 M16x175**	**M16**	175	13,8	8	14,5	8	16	254
1875080	**PRSPX/18.8 M16x60**	**M16**	60	18,8	14	17,5	8	20	126
1875085	**PRSPX/18.8 M16x110**	**M16**	110	18,8	14	17,5	8	20	187
1875090	**PRSPX/18.8 M16x145**	**M16**	145	18,8	14	17,5	8	20	233
1875095	**PRSPX/18.8 M16x175**	**M16**	175	18,8	14	17,5	8	20	274
1875100	**PRSPX/18.8 M20x75**	**M20**	75	18,8	14	17,5	10	20	199
1875105	**PRSPX/18.8 M20x110**	**M20**	110	18,8	14	17,5	10	20	272
1875110	**PRSPX/18.8 M20x145**	**M20**	145	18,8	14	17,5	10	20	340
1875115	**PRSPX/18.8 M20x195**	**M20**	195	18,8	14	17,5	10	20	450
1875120	**PRSPX/18.8 M24x85**	**M24**	85	18,8	14	17,5	10	24	306
1875125	**PRSPX/18.8 M24x115**	**M24**	115	18,8	14	17,5	10	24	397
1875130	**PRSPX/18.8 M24x145**	**M24**	145	18,8	14	17,5	10	24	487
1875135	**PRSPX/18.8 M24x195**	**M24**	195	18,8	14	17,5	10	24	637

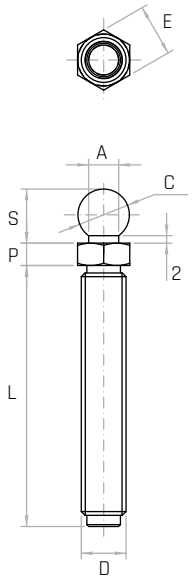

NOTE: Si forniscono, per quantità adeguate, altre misure.
For suitable quantities, available also with inserts of different measures.
Por cantidad apropiada, disponible también con insertos de distintas medidas.

PRS/25

Base / Base / Base

REACH COMPLIANT | RoHS COMPLIANT 2011/65/EU | PA6 | +130 -30

Materiale

Tecnopolimero nero, rinforzato con fibre di vetro, finitura opaca.
Black thermoplastic, glass fiber reinforced, mat.
Termoplástico negro, reforzado con fibra de vidrio, acabado mate.

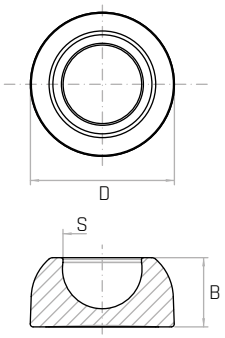

Codice	Modello	D mm	B mm	S mm	Peso gr.
6314010	**PRS/25**	**25**	12	13,8	5

NOTE: Si forniscono, per quantità adeguate, in colori diversi.
For suitable quantity available also in different colours.
Por cantidad apropiada, disponible también en colores diferente.

PRS

Base / Base / Base

REACH COMPLIANT | RoHS COMPLIANT 2011/65/EU | PA6 | +130 -30

Materiale

Tecnopolimero nero, rinforzato con fibre di vetro, finitura opaca.
Black thermoplastic, glass fiber reinforced, mat.
Termoplástico negro, reforzado con fibra de vidrio, acabado mate.

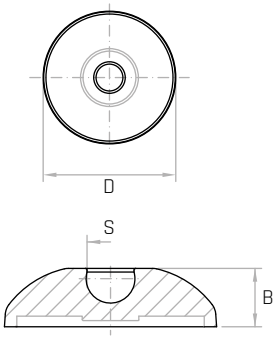

Codice	Modello	D mm	B mm	S mm	Peso gr.
6314020	**PRS/40**	**40**	13	13,8	9
6314025	**PRS/50**	**50**	14	13,8	13
6314030	**PRS/60**	**60**	16,5	13,8	21
6314035	**PRS/60**	**60**	16,5	18,8	20
6314040	**PRS/80**	**80**	16,5	13,8	40
6314045	**PRS/80**	**80**	16,5	18,8	38
6314050	**PRS/100**	**100**	17	13,8	57
6314055	**PRS/100**	**100**	17	18,8	55
6314060	**PRS/125**	**125**	20	18,8	82

NOTE: Si forniscono, per quantità adeguate, in colori diversi.
For suitable quantity available also in different colours.
Por cantidad apropiada, disponible también en colores diferente.

PRSA

Base / Base / Base

REACH COMPLIANT | RoHS COMPLIANT 2011/65/EU | PA6 | +130 -30

Descrizione

Con aggancio a terra.
Ground fixing.
Fijación al pavimento.

Materiale

Tecnopolimero nero, rinforzato con fibre di vetro, finitura opaca.
Black thermoplastic, glass fiber reinforced, mat.
Termoplástico negro, reforzado con fibra de vidrio, acabado mate.

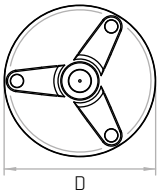

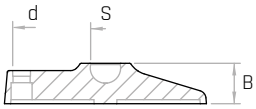

Codice	Modello	D mm	B mm	S mm	d mm	Peso gr.
6315020	**PRSA/80**	**80**	16,5	13,8	9,5	44
6315025	**PRSA/80**	**80**	16,5	18,8	9,5	42
6315030	**PRSA/100**	**100**	21	13,8	12	64
6315035	**PRSA/100**	**100**	21	18,8	12	62
6315040	**PRSA/125**	**125**	25	18,8	10,5	117

NOTE: Foro per ancoraggio a terra da rimuovere con utensile. Si forniscono per quantità adeguate, in colori diversi.
Hole for ground anchoring to be removed with a tool. For suitable quantity available also in different colours.
Agujero para fijación al suelo de desmontar con herramienta. Por cantidad apropiada, disponible también en colores diferentes.

PRSG

Gomma antiscivolo
Antislip rubber / Goma antideslizante

REACH COMPLIANT | RoHS COMPLIANT 2011/65/EU | NBR | +75 -20

Materiale

Guarnizione antiscivolo realizzata in materiale NBR 85±5 Shore A.
Antislip of rubber, hardness 85±5 Shore A.
Antideslizante de goma de dureza 85±5 Shore A.

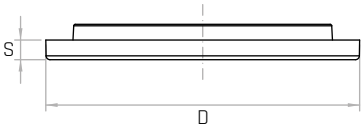

Codice	Modello	D mm	S mm	Peso gr.
6305020	**PRSG/40**	**40**	2,5	4,5
6305025	**PRSG/50**	**50**	2,5	7,7
6305030	**PRSG/60**	**60**	2,5	13,5
6305035	**PRSG/80**	**80**	2,5	15
6305040	**PRSG/100**	**100**	2,5	26
6305045	**PRSG/125**	**125**	3,5	65

Dado

Dado / Nut / Tuerca

REACH COMPLIANT · RoHS COMPLIANT 2011/65/EU

Materiale

Acciaio zincato UNI5588.
Zinc plated steel UNI5588.
Acero galvanizado UNI5588.

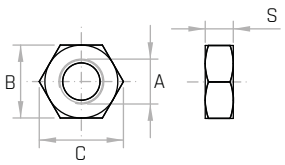

Codice	Modello	A	B mm	C (min) mm	S mm	Peso gr.
1811071	**Dado M8**	**M8**	13	14,38	6,5	5
1811072	**Dado M10**	**M10**	17	18,90	8	12
1811073	**Dado M12**	**M12**	19	21,10	10	15
1811074	**Dado M14**	**M14**	22	24,49	11	25
1811075	**Dado M16**	**M16**	24	26,75	13	33
1811076	**Dado M20**	**M20**	30	33,53	16	49
1811077	**Dado M24**	**M24**	36	39,98	19	110

Dado

Dado / Nut / Tuerca

REACH COMPLIANT · RoHS COMPLIANT 2011/65/EU · INOX

Materiale

Acciaio inox AISI 304-UNI5588.
Stainless steel AISI 304-UNI5588.
Acero inoxidable AISI 304-UNI5588.

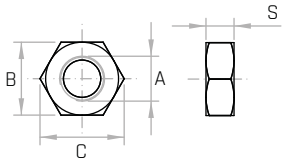

Codice	Modello	A	B mm	C (min) mm	S mm	Peso gr.
1811081	**Dado inox M8**	**M8**	13	14,38	6,5	5
1811082	**Dado inox M10**	**M10**	17	18,90	8	12
1811083	**Dado inox M12**	**M12**	19	21,10	10	15
1811084	**Dado inox M14**	**M14**	22	24,49	11	25
1811085	**Dado inox M16**	**M16**	24	26,75	13	33
1811086	**Dado inox M20**	**M20**	30	33,53	16	49
1811087	**Dado inox M24**	**M24**	36	39,98	19	110

PRTN

Piede regolabile
Adjustable feet / Pie adjustable

REACH COMPLIANT · RoHS COMPLIANT 2011/65/EU · PA6 · +130 -30

Materiale

Tecnopolimero nero, rinforzato con fibre di vetro, finitura opaca.
Black thermoplastic, glass fiber reinforced, mat.
Termoplástico negro, reforzado con fibra de vidrio, acabado mate.

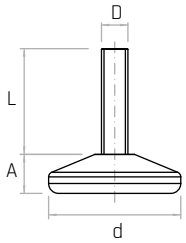

Codice	Modello	d mm	D	L mm	A mm	Peso gr.
7321415	**PRTN/30 M8x27**	30	**M8**	27	8,25	20
7321420	**PRTN/30 M8x32**	30	**M8**	32	8,25	22
7321447	**PRTN/30 M10x22**	30	**M10**	22	8,25	24
7321450	**PRTN/30 M10x27**	30	**M10**	27	8,25	27
7321477	**PRTN/40 M8x17**	40	**M8**	17	12	19
7321482	**PRTN/40 M8x22**	40	**M8**	22	12	25
7321485	**PRTN/40 M8x27**	40	**M8**	27	12	27
7321490	**PRTN/40 M8x32**	40	**M8**	32	12	28
7321522	**PRTN/40 M10x27**	40	**M10**	27	12	33
7321527	**PRTN/40 M10x32**	40	**M10**	32	12	36
7321555	**PRTN/50 M8x32**	50	**M8**	32	16,4	40
7321585	**PRTN/50 M10x32**	50	**M10**	32	16,4	48
7321652	**PRTN/60 M10x32**	60	**M10**	32	16,4	57
7321657	**PRTN/60 M10x45**	60	**M10**	45	16,4	66

NOTE: Si forniscono, per quantità adeguate, in colori diversi e con inserti a misura in acciaio, in ottone ed in acciaio inox.
For certain minimum quantities, custom colors and threaded metal studs available in brass, zinc plated steel or stainless steel upon request.
Por cantidad apropiada, disponible también en colores diferentes y con insertos de distintas medidas.

PRTR

Piede regolabile

Adjustable feet / Pie adjustable

REACH COMPLIANT | RoHS COMPLIANT 2011/65/EU | PA6 | +130 -30

Materiale

Tecnopolimero nero, rinforzato con fibre di vetro, finitura opaca.
Black thermoplastic, glass fiber reinforced, mat.
Termoplástico negro, reforzado con fibra de vidrio, acabado mate.

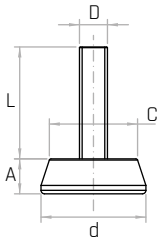

Codice	Modello	d mm	A mm	C mm	D	L mm	Peso gr.
7321683	**PRTR/30 M8x17**	30	10	26	**M8**	17	18
7321687	**PRTR/30 M8x22**	30	10	26	**M8**	22	20
7321692	**PRTR/30 M8x27**	30	10	26	**M8**	27	22
7321695	**PRTR/30 M8x32**	30	10	26	**M8**	32	24
7321717	**PRTR/30 M10x22**	30	10	26	**M10**	22	25
7321720	**PRTR/30 M10x27**	30	10	26	**M10**	27	29
7321725	**PRTR/30 M10x32**	30	10	26	**M10**	32	32
7321747	**PRTR/40 M8x22**	40	13,5	34	**M8**	22	29
7321750	**PRTR/40 M8x27**	40	13,5	34	**M8**	27	31
7321753	**PRTR/40 M8x32**	40	13,5	34	**M8**	32	33
7321780	**PRTR/40 M10x27**	40	13,5	34	**M10**	27	41
7321783	**PRTR/40 M10x32**	40	13,5	34	**M10**	32	44
7321806	**PRTR/50 M8x17**	50	14,5	42	**M8**	17	37
7321810	**PRTR/50 M8x27**	50	14,5	42	**M8**	27	41
7321815	**PRTR/50 M8x32**	50	14,5	42	**M8**	32	43
7321845	**PRTR/50 M10x32**	50	14,5	42	**M10**	32	51

NOTE: Si forniscono, per quantità adeguate, in colori diversi e con inserti a misura in acciaio, in ottone ed in acciaio inox.
For certain minimum quantities, custom colors and threaded metal studs available in brass, zinc plated steel or stainless steel upon request.
Por cantidad apropiada, disponible también en colores diferentes y con insertos de distintas medidas.

PRTB

Piede regolabile

Adjustable feet / Pie adjustable

REACH COMPLIANT | RoHS COMPLIANT 2011/65/EU | PA6 | +130 -30

Materiale

Tecnopolimero nero, rinforzato con fibre di vetro, finitura opaca.
Black thermoplastic, glass fiber reinforced, mat.
Termoplástico negro, reforzado con fibra de vidrio, acabado mate.

Codice	Modello	d mm	C mm	B mm	A mm	D	L mm	Peso gr.
7322223	**PRTB/25 M8x17**	25	18	6,7	2	**M8**	17	15
7322227	**PRTB/25 M8x22**	25	18	6,7	2	**M8**	22	17
7322230	**PRTB/25 M8x27**	25	18	6,7	2	**M8**	27	19
7322260	**PRTB/25 M10x27**	25	18	6,7	2	**M10**	27	27
7322290	**PRTB/30 M8x27**	30	18,8	7,8	2	**M8**	27	20
7322330	**PRTB/30 M10x27**	30	18,8	7,8	2	**M10**	27	27
7322363	**PRTB/40 M8x17**	40	20	8,5	2	**M8**	17	22
7322375	**PRTB/40 M8x32**	40	20	8,5	2	**M8**	32	28
7322407	**PRTB/40 M10x22**	40	20	8,5	2	**M10**	22	30
7322415	**PRTB/40 M10x32**	40	20	8,5	2	**M10**	32	36
7322465	**PRTB/50 M8x32**	50	22	10	2	**M8**	32	36
7322497	**PRTB/50 M10x22**	50	22	10	2	**M10**	22	29
7322505	**PRTB/50 M10x32**	50	22	10	2	**M10**	32	44
7322545	**PRTB/60 M8x32**	60	22	8,4	2,5	**M8**	32	46
7322588	**PRTB/60 M10x37**	60	22	8,4	2,5	**M10**	37	56

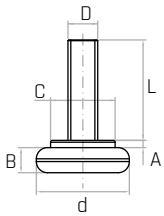

NOTE: Si forniscono, per quantità adeguate, in colori diversi e con inserti a misura in acciaio, in ottone ed in acciaio inox.
For certain minimum quantities, custom colors and threaded metal studs available in brass, zinc plated steel or stainless steel upon request.
Por cantidad apropiada, disponible también en colores diferentes y con insertos de distintas medidas.

PRMES

Piede regolabile con esagono
Adjustable feet with hexagon
Pie adjustable hexagonal

REACH COMPLIANT | RoHS COMPLIANT 2011/65/EU | PA6 | +130 -30

Materiale

Tecnopolimero nero, rinforzato con fibre di vetro, finitura opaca.
Black thermoplastic, glass fiber reinforced, mat.
Termoplástico negro, reforzado con fibra de vidrio, acabado mate.

Codice	Modello	d mm	D	L mm	C mm	A mm	B mm	Peso gr.
7321860	**PRMES19 M8x10**	19	**M8**	10	14	6,2	8,3	14
7321863	**PRMES19 M8x15**	19	**M8**	15	14	6,2	8,3	16
7321867	**PRMES19 M8x20**	19	**M8**	20	14	6,2	8,3	18
7321870	**PRMES19 M8x25**	19	**M8**	25	14	6,2	8,3	20
7321900	**PRMES19 M10x30**	19	**M10**	30	14	6,2	8,3	31
7321930	**PRMES30 M8x27**	30	**M8**	27	17	6,5	9,2	25
7321960	**PRMES30 M10x25**	30	**M10**	25	17	6,5	9,2	33
7322008	**PRMES40 M8x15**	40	**M8**	15	17	7	8,5	25
7322011	**PRMES40 M8x20**	40	**M8**	20	17	7	8,5	28
7322015	**PRMES40 M8x25**	40	**M8**	25	17	7	8,5	30
7322020	**PRMES40 M8x30**	40	**M8**	30	17	7	8,5	32
7322047	**PRMES40 M10x20**	40	**M10**	20	17	7	8,5	34
7322055	**PRMES40 M10x30**	40	**M10**	30	17	7	8,5	41
7322077	**PRMES50 M8x25**	50	**M8**	25	17	7,5	8,3	32
7322110	**PRMES50 M10x30**	50	**M10**	30	17	7,5	8,3	44
7322115	**PRMES50 M10x35**	50	**M10**	35	17	7,5	8,3	47
7322145	**PRMES60 M8x35**	60	**M8**	35	17	6,3	9,6	45
7322185	**PRMES60 M10x35**	60	**M10**	35	17	6,3	9,6	58
7322190	**PRMES60 M10x45**	60	**M10**	45	17	6,3	9,6	64

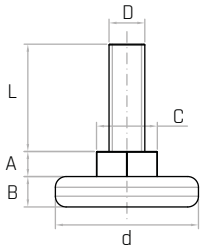

NOTE: Si forniscono, per quantità adeguate, in colori diversi e con inserti a misura in acciaio, in ottone ed in acciaio inox.
For certain minimum quantities, custom colors and threaded metal studs available in brass, zinc plated steel or stainless steel upon request.
Por cantidad apropiada, disponible también en colores diferentes y con insertos de distintas medidas.

PRVN

Piede a ventosa
Suction cap foot (adjustable foot)
Pie de ventosa

REACH COMPLIANT | RoHS COMPLIANT 2011/65/EU | NBR | +75 -20

Materiale

PVC nero.
Black PVC.
PVC negro.

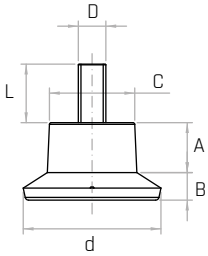

Codice	Modello	d mm	A mm	B mm	C mm	D	L mm	Peso gr.
7322750	**PRVN/40 M8x17**	40	14,5	8	25	**M8**	17	29
7322755	**PRVN/40 M10x22**	40	14,5	8	25	**M10**	22	47

NOTE: Si forniscono, per quantità adeguate, in colori diversi e con inserti a misura in acciaio, in ottone ed in acciaio inox.
For certain minimum quantities, custom colors and threaded metal studs available in brass, zinc plated steel or stainless steel upon request.
Por cantidad apropiada, disponible también en colores diferentes y con insertos de distintas medidas.

PRSN

Piede snodato
Articulated foot
Pie articulado

REACH COMPLIANT | RoHS COMPLIANT 2011/65/EU | PA6 | +130 -30

Materiale

Tecnopolimero nero rinforzato con fibre di vetro, finitura opaca.
Black thermoplastic, glass fiber reinforced, mat.
Termoplástico negro reforzado con fibra de vidrio, acabado mate.

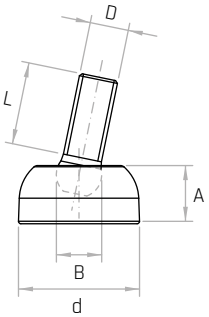

Codice	Modello	d mm	A mm	B mm	D	L mm	Peso gr.	Carico statico
7322800	**PRSN25 M8x17**	25	12	9,5	**M8**	17	11	**7500**
7322820	**PRSN25 M8x50**	25	12	9,5	**M8**	50	21	**7500**

NOTE: Si forniscono, per quantità adeguate, in colori diversi e con inserti a misura in acciaio, in ottone ed in acciaio inox.
For certain minimum quantities, custom colors and threaded metal studs available in brass, zinc plated steel or stainless steel upon request.
Por cantidad apropiada, disponible también en colores diferentes y con insertos de distintas medidas.

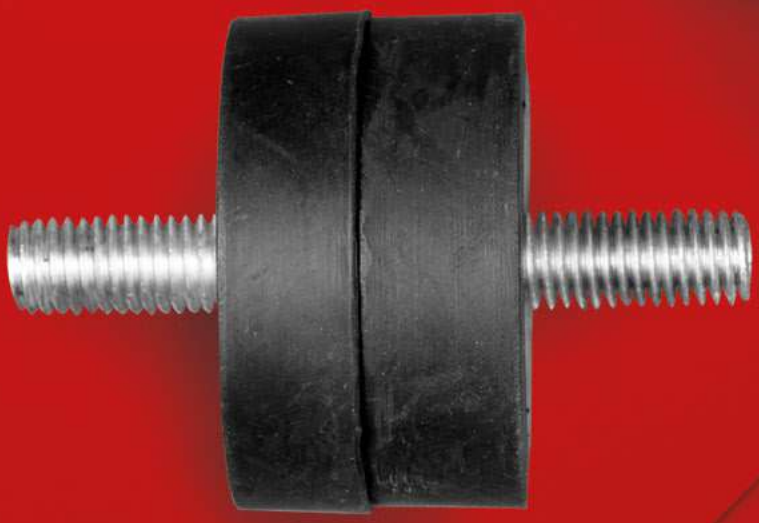

GAMM

Antivibranti e piedi regolabili

Antivibration, adjustable feet
Puntales antivibrantes, pies adjustables

ACMM

Antivibrante cilindrico
Cylindrical anti-vibration
Antivibratorio cilíndricos

REACH COMPLIANT | RoHS COMPLIANT 2011/65/EU | NBR | +75 -20

Descrizione
Perno in acciaio zincato filettato.
Threaded zinc plated steel stud.
Perno de acero galvanizado roscado.

Materiale
Gomma naturale nera, durezza 60±5 Shore A.
Black natural rubber, hardness 60±5 Shore A.
Goma natural negra, dureza de 60±5 Shore A.

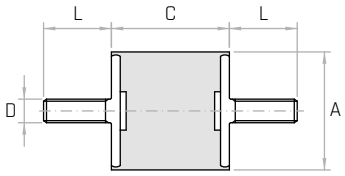

Codice	Modello	A mm	C mm	D	L mm	Carico Statico a compressione (maximum) Compressive static load. Carga estática (máxima) por compresión. Kg.	Carico Statico a taglio (maximum) Shearing static load Carga estática (máxima) por cortes Kg.
7330002	**ACMM/8x8 M3x10**	8	8	**M3**	10	15	4
7330003	**ACMM/10x10 M4x8**	10	10	**M4**	8	18	4
7330004	**ACMM/10x15 M4x10**	10	15	**M4**	10	18	4
7330005	**ACMM/10x15 M5x10**	10	15	**M5**	10	18	4
7330008	**ACMM/15x10 M4x10**	15	10	**M4**	10	18,5	4
7330010	**ACMM/15x15 M4x10**	15	15	**M4**	10	18,5	4
7330015	**ACMM/15x15 M5x10**	15	15	**M5**	10	18,5	4
7330020	**ACMM/15x20 M5x10**	15	20	**M5**	10	19	5
7330021	**ACMM/15x20 M5x15**	15	20	**M5**	15	19	5
7330025	**ACMM/20x10 M6x12**	20	10	**M6**	12	30	5
7330030	**ACMM/20x15 M6x14/16**	20	15	**M6**	14/16	34	5
7330035	**ACMM/20x20 M6x14/16**	20	20	**M6**	14/16	32	5
7330038	**ACMM/20x25 M5x14**	20	25	**M5**	14	30	4
7330040	**ACMM/20x25 M6x14**	20	25	**M6**	14	30	4
7330041	**ACMM/20x25 M6x18**	20	25	**M6**	18	30	4
7330045	**ACMM/20x30 M6x14**	20	30	**M6**	14	30	4
7330046	**ACMM/20x30 M6x18**	20	30	**M6**	18	30	4
7330050	**ACMM/25x15 M6x14**	25	15	**M6**	14	45	6
7330051	**ACMM/25x15 M6x18**	25	15	**M6**	18	45	6
7330055	**ACMM/25x20 M6x18**	25	20	**M6**	18	49	6
7330060	**ACMM/25x20 M8x18/20**	25	20	**M8**	18/20	49	6
7330065	**ACMM/25x25 M6x18**	25	25	**M6**	18	40	4
7330070	**ACMM/25x30 M6x18**	25	30	**M6**	18	41	4
7330075	**ACMM/25x35 M6x18**	25	35	**M6**	18	42	4
7330080	**ACMM/30x15 M8x18**	30	15	**M8**	18	64	8
7330081	**ACMM/30x15 M8x23**	30	15	**M8**	23	64	8
7330085	**ACMM/30x20 M8x23**	30	20	**M8**	23	68	8
7330090	**ACMM/30x25 M8x20/23**	30	25	**M8**	20/23	62	8
7330095	**ACMM/30x30 M6x23**	30	30	**M6**	23	58	8
7330100	**ACMM/30x30 M8x23**	30	30	**M8**	23	58	8
7330105	**ACMM/30x40 M8x23**	30	40	**M8**	23	56	8
7330106	**ACMM/35x35 M8x23**	35	35	**M8**	23	75	10
7330108	**ACMM/40x15 M8x23**	40	15	**M8**	23	90	16
7330110	**ACMM/40x20 M8x23**	40	20	**M8**	23	90	16
7330111	**ACMM/40x20 M10x28**	40	20	**M10**	28	94	16
7330113	**ACMM/40x25 M10x28**	40	25	**M10**	28	94	16
7330115	**ACMM/40x30 M8x23**	40	30	**M8**	23	96	16
7330120	**ACMM/40x30 M10x23**	40	30	**M10**	23	96	16
7330121	**ACMM/40x30 M10x28**	40	30	**M10**	28	96	16

NOTE: Si forniscono, per quantità adeguate, durezze minori o superiori a 60 Shore A e inserti a misura.
For certain quantities, it can be supplied with a hardness higher or lower than 60 shore A and with inserts of different measures.
Por cantidad apropiada disponible también con dureza superior o inferior a 60 shore A y con insertos de distintas medidas.

ACMM

Antivibrante cilindrico
Cylindrical anti-vibration
Antivibratorio cilíndricos

REACH COMPLIANT | RoHS COMPLIANT 2011/65/EU | NBR | +75 -20

Descrizione
Perno in acciaio zincato filettato.
Threaded zinc plated steel stud.
Perno de acero galvanizado roscado.

Materiale
Gomma naturale nera, durezza 60±5 Shore A.
Black natural rubber, hardness 60±5 Shore A.
Goma natural negra, dureza de 60±5 Shore A.

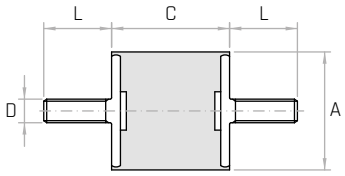

Codice	Modello	A mm	C mm	D	L mm	Carico Statico a compressione (maximum) Compressive static load. Carga estática (máxima) por compresión. Kg.	Carico Statico a taglio (maximum) Shearing static load Carga estática (máxima) por cortes Kg.
7330125	**ACMM/40x35 M8x23**	40	35	**M8**	23	92	16
7330130	**ACMM/40x40 M8x23**	40	40	**M8**	23	90	16
7330131	**ACMM/40x40 M10x25**	40	40	**M10**	25	90	16
7330135	**ACMM/50x20 M10x23**	50	20	**M10**	23	138	18
7330136	**ACMM/50x20 M10x28**	50	20	**M10**	28	138	18
7330137	**ACMM/50x25 M10x23**	50	25	**M10**	25	142	18
7330140	**ACMM/50x30 M10x23**	50	30	**M10**	23	140	20
7330143	**ACMM/50x35 M10x28**	50	35	**M10**	28	140	20
7330145	**ACMM/50x40 M10x23**	50	40	**M10**	23	135	18
7330150	**ACMM/50x45 M10x23**	50	45	**M10**	23	130	16
7330151	**ACMM/50x45 M10x28**	50	45	**M10**	28	130	16
7330155	**ACMM/50x50 M10x23**	50	50	**M10**	23	126	14
7330156	**ACMM/50x50 M10x28**	50	50	**M10**	28	126	14
7330157	**ACMM/60x20 M12x37**	60	20	**M12**	37	209	39
7330158	**ACMM/60x25 M12x37**	60	25	**M12**	37	209	39
7330160	**ACMM/60x30 M12x31**	60	30	**M12**	31	209	39
7330161	**ACMM/60x30 M12x37**	60	30	**M12**	37	209	39
7330165	**ACMM/60x35 M12x31**	60	35	**M12**	31	204	37
7330170	**ACMM/60x40 M12x31/32**	60	40	**M12**	31/32	198	35
7330175	**ACMM/60x45 M12x28/31**	60	45	**M12**	28/31	198	32
7330180	**ACMM/60x50 M12x31**	60	50	**M12**	31	198	32
7330181	**ACMM/60x50 M12x37**	60	50	**M12**	37	198	32
7330185	**ACMM/60x55 M12x37**	60	55	**M12**	37	196	32
7330190	**ACMM/60x60 M12x28/31**	60	60	**M12**	28/31	192	32
7330194	**ACMM/75x25 M12x37**	75	25	**M12**	37	304	54
7330195	**ACMM/75x25 M12x47**	75	25	**M12**	47	304	54
7330200	**ACMM/75x30 M12x47**	75	30	**M12**	47	296	52
7330205	**ACMM/75x35 M12x47**	75	35	**M12**	47	290	50
7330209	**ACMM/75x40 M12x37**	75	40	**M12**	37	283	48
7330210	**ACMM/75x40 M12x47**	75	40	**M12**	47	283	48
7330215	**ACMM/75x50 M12x47/50**	75	50	**M12**	47/50	229	44
7330219	**ACMM/75x55 M12x37**	75	55	**M12**	37	223	42
7330220	**ACMM/75x55 M12x47**	75	55	**M12**	47	223	42
7330225	**ACMM/75x60 M12x47**	75	60	**M12**	47	208	40
7330228	**ACMM/100x30 M16x45**	100	30	**M16**	45	598	99
7330230	**ACMM/100x40 M16x45/47**	100	40	**M16**	45/47	594	99
7330235	**ACMM/100x50 M16x45/47**	100	50	**M16**	45/47	585	99
7330240	**ACMM/100x55 M16x45/47**	100	55	**M16**	45/47	574	92
7330245	**ACMM/100x60 M16x47**	100	60	**M16**	47	565	88
7330248	**ACMM/100x100 M16x42**	100	100	**M16**	42	565	88

NOTE: Si forniscono, per quantità adeguate, durezze minori o superiori a 60 Shore A e inserti a misura.
For certain quantities, it can be supplied with a hardness higher or lower than 60 shore A and with inserts of different measures.
Por cantidad apropiada disponible también con dureza superior o inferior a 60 shore A y con insertos de distintas medidas.

ACMF

Antivibrante cilindrico
Cylindrical anti-vibration
Antivibratorio cilíndricos

REACH COMPLIANT | RoHS COMPLIANT 2011/65/EU | NBR | +75 -20

Descrizione

Perno in acciaio zincato filettato. Bussola in acciaio zincato e foro cieco filettato.
Threaded zinc plated steel stud. Zinc plated steel insert with tapped blind hole.
Perno de acero galvanizado roscado. Inserto de acero galvanizado y agujero ciego roscado.

Materiale

Gomma naturale nera, durezza 60±5 Shore A.
Black natural rubber, hardness 60±5 Shore A.
Goma natural negra, dureza de 60±5 Shore A.

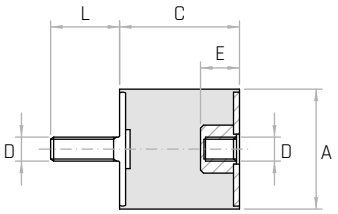

Codice	Modello	A mm	C mm	D	L mm	E mm	Carico Statico a compressione (maximum) Compressive static load. Carga estática (máxima) por compresión. Kg.	Carico Statico a taglio (maximum) Shearing static load Carga estática (máxima) por cortes Kg.
7330596	**ACMF/10x10 M4x6**	10	10	**M4**	6	4	15	4
7330597	**ACMF/10x10 M4x10**	10	10	**M4**	10	4	15	4
7330598	**ACMF/10x15 M4x10**	10	15	**M4**	10	4	18	4
7330600	**ACMF/10x15 M5x10**	10	15	**M5**	10	5	18	4
7330605	**ACMF/15x15 M4x10**	15	15	**M4**	10	4	18,5	4
7330606	**ACMF/15x15 M4x14**	15	15	**M4**	14	4	18,5	4
7330610	**ACMF/15x15 M5x10**	15	15	**M5**	10	5	18,5	4
7330614	**ACMF/15x20 M4x10**	15	20	**M4**	10	4	19,5	5
7330615	**ACMF/15x20 M5x10**	15	20	**M5**	10	5	19,5	5
7330621	**ACMF/20x10 M6x15**	20	10	**M6**	15	6	30	5
7330625	**ACMF/20x15 M6x14**	20	15	**M6**	14	6	32	5
7330630	**ACMF/20x20 M6x14**	20	20	**M6**	14	6	35	5
7330631	**ACMF/20x20 M6x18**	20	20	**M6**	18	6	35	5
7330633	**ACMF/20x25 M5x14**	20	25	**M5**	14	5	30	4
7330635	**ACMF/20x25 M6x14**	20	25	**M6**	14	6	30	4
7330636	**ACMF/20x25 M6x18**	20	25	**M6**	18	6	30	4
7330640	**ACMF/20x30 M6x14**	20	30	**M6**	14	6	30	4
7330641	**ACMF/20x30 M6x18**	20	30	**M6**	18	6	30	4
7330645	**ACMF/25x15 M6x14**	25	15	**M6**	14	6	48	6
7330650	**ACMF/25x20 M6x18**	25	20	**M6**	18	6	51	6
7330655	**ACMF/25x20 M8x18/20**	25	20	**M8**	18/20	8	51	6
7330660	**ACMF/25x25 M6x18**	25	25	**M6**	18	6	40	4
7330665	**ACMF/25x30 M6x18**	25	30	**M6**	18	6	37,5	4
7330670	**ACMF/25x35 M6x18**	25	35	**M6**	18	6	36	4
7330675	**ACMF/30x15 M8x18/20**	30	15	**M8**	18/20	8	66	8
7330680	**ACMF/30x20 M8x23**	30	20	**M8**	23	8	70	8
7330685	**ACMF/30x25 M8x23**	30	25	**M8**	23	8	64	8
7330690	**ACMF/30x30 M6x23**	30	30	**M6**	23	6	57	8
7330695	**ACMF/30x30 M8x23**	30	30	**M8**	23	8	57	8
7330700	**ACMF/30x40 M8x20/23**	30	40	**M8**	20/23	8	48	7
7330703	**ACMF/40x15 M8x23**	40	15	**M8**	23	8	108	16
7330705	**ACMF/40x20 M8x23**	40	20	**M8**	23	8	108	16
7330710	**ACMF/40x30 M8x23**	40	30	**M8**	23	8	112	16
7330715	**ACMF/40x30 M10x23**	40	30	**M10**	23	10	112	16
7330716	**ACMF/40x30 M10x28**	40	30	**M10**	28	10	112	16
7330720	**ACMF/40x35 M8x23**	40	35	**M8**	23	8	106	16
7330725	**ACMF/40x40 M8x23**	40	40	**M8**	23	8	102	16

NOTE: Si forniscono, per quantità adeguate, durezze minori o superiori a 60 Shore A e inserti a misura.
For certain quantities, it can be supplied with a hardness higher or lower than 60 shore A and with inserts of different measures.
Por cantidad apropiada disponible también con dureza superior o inferior a 60 shore A y con insertos de distintas medidas.

ACMF

Antivibrante cilindrico
Cylindrical anti-vibration
Antivibratorio cilíndricos

REACH COMPLIANT | RoHS COMPLIANT 2011/65/EU | NBR | +75 -20

Descrizione

Perno in acciaio zincato filettato. Bussola in acciaio zincato e foro cieco filettato.
Threaded zinc plated steel stud. Zinc plated steel insert with tapped blind hole.
Perno de acero galvanizado roscado. Inserto de acero galvanizado y agujero ciego roscado.

Materiale

Gomma naturale nera, durezza 60±5 Shore A.
Black natural rubber, hardness 60±5 Shore A.
Goma natural negra, dureza de 60±5 Shore A.

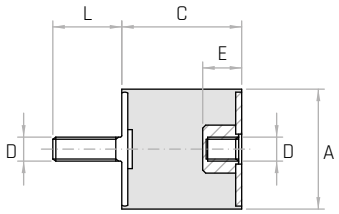

Codice	Modello	A mm	C mm	D	L mm	E mm	Carico Statico a compressione (maximum) Compressive static load. Carga estática (máxima) por compresión. Kg.	Carico Statico a taglio (maximum) Shearing static load Carga estática (máxima) por cortes Kg.
7330727	**ACMF/40x40 M10x25**	40	40	**M10**	25	10	102	16
7330730	**ACMF/50x20 M10x23/25**	50	20	**M10**	23/25	10	154	18
7330732	**ACMF/50x25 M10x25**	50	25	**M10**	25	10	154	18
7330735	**ACMF/50x30 M10x23**	50	30	**M10**	23	10	160	20
7330736	**ACMF/50x30 M10x28**	50	30	**M10**	28	10	160	20
7330737	**ACMF/50x35 M10x28**	50	35	**M10**	28	10	160	20
7330740	**ACMF/50x40 M10x23**	50	40	**M10**	23	10	153	18
7330741	**ACMF/50x40 M10x28**	50	40	**M10**	28	10	153	18
7330745	**ACMF/50x45 M10x23**	50	45	**M10**	23	10	146	16
7330746	**ACMF/50x45 M10x28**	50	45	**M10**	28	10	146	16
7330750	**ACMF/50x50 M10x23/25**	50	50	**M10**	23/25	10	135	14
7330752	**ACMF/60x20 M12x33**	60	20	**M12**	33	12	225	40
7330753	**ACMF/60x25 M10x28**	60	25	**M10**	28	10	225	40
7330755	**ACMF/60x30 M12x31**	60	30	**M12**	31	12	225	40
7330760	**ACMF/60x35 M12x31**	60	35	**M12**	31	12	218	35
7330765	**ACMF/60x40 M12x31**	60	40	**M12**	31	12	218	35
7330766	**ACMF/60x40 M12x37**	60	40	**M12**	37	12	218	35
7330770	**ACMF/60x45 M12x31**	60	45	**M12**	31	12	210	28
7330775	**ACMF/60x50 M12x31**	60	50	**M12**	31	12	210	25
7330776	**ACMF/60x50 M12x37**	60	50	**M12**	37	12	210	25
7330785	**ACMF/60x60 M12x31**	60	60	**M12**	31	12	204	25
7330787	**ACMF/65x50 M12x37**	65	50	**M12**	37	12	204	25
7330790	**ACMF/75x25 M12x47**	75	25	**M12**	47	12	500	90
7330795	**ACMF/75x30 M12x47**	75	30	**M12**	47	12	440	76
7330800	**ACMF/75x35 M12x47**	75	35	**M12**	47	12	360	62
7330804	**ACMF/75x40 M12x37**	75	40	**M12**	37	12	280	49
7330805	**ACMF/75x40 M12x47**	75	40	**M12**	47	12	280	49
7330809	**ACMF/75x50 M12x40**	75	50	**M12**	40	12	270	47
7330810	**ACMF/75x50 M12x47**	75	50	**M12**	47	12	270	47
7330815	**ACMF/75x55 M12x47**	75	55	**M12**	47	12	240	42
7330820	**ACMF/75x60 M12x47**	75	60	**M12**	47	12	220	38
7330825	**ACMF/100x40 M16x44/47**	100	40	**M16**	44/47	16	630	110
7330829	**ACMF/100x50 M16x43**	100	50	**M16**	43	16	600	100
7330830	**ACMF/100x50 M16x47**	100	50	**M16**	47	12	600	100
7330835	**ACMF/100x55 M16x47**	100	55	**M16**	47	16	550	90
7330840	**ACMF/100x60 M16x45/47**	100	60	**M16**	45/47	16	500	85

NOTE: Si forniscono, per quantità adeguate, durezze minori o superiori a 60 Shore A e inserti a misura.
For certain quantities, it can be supplied with a hardness higher or lower than 60 shore A and with inserts of different measures.
Por cantidad apropiada disponible también con dureza superior o inferior a 60 shore A y con insertos de distintas medidas.

ACFF

Antivibrante cilindrico
Cylindrical anti-vibration
Antivibratorio cilíndricos

REACH COMPLIANT | RoHS COMPLIANT 2011/65/EU | NBR | +75 -20

Descrizione
Bussola in acciaio zincato e foro cieco filettato.
Zinc plated steel insert and tapped blind hole.
Inserto de acero galvanizado y agujero ciego roscado.

Materiale
Gomma naturale nera, durezza 60±5 Shore A.
Black natural rubber, hardness 60±5 Shore A.
Goma natural negra, dureza de 60±5 Shore A.

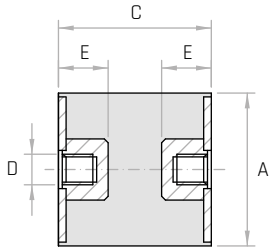

Codice	Modello	A mm	C mm	D	E mm	Carico Statico a compressione (maximum) Compressive static load. Carga estática (máxima) por compresión. Kg.	Carico Statico a taglio (maximum) Shearing static load Carga estática (máxima) por cortes Kg.
7330299	**ACFF/10x15 M4**	10	15	**M4**	4	18,5	4
7330300	**ACFF/10x15 M5**	10	15	**M5**	5	18,5	4
7330305	**ACFF/15x15 M4**	15	15	**M4**	5	19	4
7330310	**ACFF/15x15 M5**	15	15	**M5**	5	19	4
7330314	**ACFF/15x20 M4**	15	20	**M4**	4	20	4
7330315	**ACFF/15x20 M5**	15	20	**M5**	5	20	4
7330320	**ACFF/20x15 M6**	20	15	**M6**	6	31	5
7330325	**ACFF/20x20 M6**	20	20	**M6**	6	40	5
7330330	**ACFF/20x25 M6**	20	25	**M6**	6	30	4
7330335	**ACFF/20x30 M6**	20	30	**M6**	6	30	4
7330340	**ACFF/25x15 M6**	25	15	**M6**	6	48	5
7330345	**ACFF/25x20 M6**	25	20	**M6**	6	54	6
7330350	**ACFF/25x20 M8**	25	20	**M8**	8	48	5
7330355	**ACFF/25x25 M6**	25	25	**M6**	6	40	4
7330360	**ACFF/25x30 M6**	25	30	**M6**	6	39	4
7330365	**ACFF/25x35 M6**	25	35	**M6**	6	37	4
7330367	**ACFF/30x15 M8**	30	15	**M8**	8	74	8
7330370	**ACFF/30x20 M8**	30	20	**M8**	8	72	8
7330375	**ACFF/30x25 M8**	30	25	**M8**	8	67	8
7330380	**ACFF/30x30 M6**	30	30	**M6**	6	61	8
7330385	**ACFF/30x30 M8**	30	30	**M8**	8	61	8
7330390	**ACFF/30x40 M8**	30	40	**M8**	8	70	7
7330393	**ACFF/35x35 M8**	35	35	**M8**	8	95	11
7330395	**ACFF/40x20 M8**	40	20	**M8**	8	120	16
7330398	**ACFF/40x30 M6**	40	30	**M6**	6	120	16
7330400	**ACFF/40x30 M8**	40	30	**M8**	8	120	16
7330405	**ACFF/40x30 M10**	40	30	**M10**	10	120	16
7330410	**ACFF/40x35 M8**	40	35	**M8**	8	108	18

NOTE: Si forniscono, per quantità adeguate, durezze minori o superiori a 60 Shore A e inserti a misura.
For certain quantities, it can be supplied with a hardness higher or lower than 60 shore A and with inserts of different measures.
Por cantidad apropiada disponible también con dureza superior o inferior a 60 shore A y con insertos de distintas medidas.

ACFF

Antivibrante cilindrico
Cylindrical anti-vibration
Antivibratorio cilíndricos

REACH COMPLIANT | RoHS COMPLIANT 2011/65/EU | NBR | +75 -20

Descrizione

Bussola in acciaio zincato e foro cieco filettato.
Zinc plated steel insert and tapped blind hole.
Inserto de acero galvanizado y agujero ciego roscado.

Materiale

Gomma naturale nera, durezza 60±5 Shore A.
Black natural rubber, hardness 60±5 Shore A.
Goma natural negra, dureza de 60±5 Shore A.

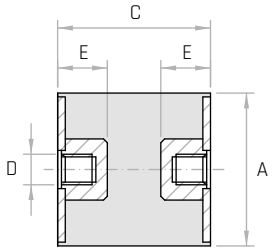

Codice	Modello	A mm	C mm	D	E mm	Carico Statico a compressione (maximum) Compressive static load. Carga estática (máxima) por compresión. Kg.	Carico Statico a taglio (maximum) Shearing static load Carga estática (máxima) por cortes Kg.
7330415	**ACFF/40x40 M8**	40	40	**M8**	8	97	18
7330417	**ACFF/40x40 M10**	40	40	**M10**	10	95	18
7330420	**ACFF/50x20 M10**	50	20	**M10**	10	160	20
7330422	**ACFF/50x25 M10**	50	25	**M10**	10	160	20
7330425	**ACFF/50x30 M10**	50	30	**M10**	10	160	20
7330427	**ACFF/50x35 M10**	50	35	**M10**	10	164	19
7330430	**ACFF/50x40 M10**	50	40	**M10**	10	168	18
7330435	**ACFF/50x45 M10**	50	45	**M10**	10	158	18
7330440	**ACFF/50x50 M10**	50	50	**M10**	10	150	14
7330442	**ACFF/50x55 M10**	50	55	**M10**	10	142	10
7330445	**ACFF/60x30 M12**	60	30	**M12**	12	250	40
7330450	**ACFF/60x35 M12**	60	35	**M12**	12	250	40
7330455	**ACFF/60x40 M12**	60	40	**M12**	12	240	35
7330460	**ACFF/60x45 M12**	60	45	**M12**	12	235	32
7330465	**ACFF/60x50 M12**	60	50	**M12**	12	227	25
7330470	**ACFF/60x55 M12**	60	55	**M12**	12	218	25
7330475	**ACFF/60x60 M12**	60	60	**M12**	12	210	23
7330480	**ACFF/75x25 M12**	75	25	**M12**	12	285	60
7330485	**ACFF/75x30 M12**	75	30	**M12**	12	285	60
7330490	**ACFF/75x35 M12**	75	35	**M12**	12	280	50
7330495	**ACFF/75x40 M12**	75	40	**M12**	12	280	50
7330500	**ACFF/75x50 M12**	75	50	**M12**	12	275	50
7330505	**ACFF/75x55 M12**	75	55	**M12**	12	270	48
7330510	**ACFF/75x60 M12**	75	60	**M12**	12	260	45
7330515	**ACFF/100x40 M16**	100	40	**M16**	16	775	110
7330520	**ACFF/100x50 M16**	100	50	**M16**	16	770	100
7330525	**ACFF/100x55 M16**	100	55	**M16**	16	740	100
7330530	**ACFF/100x60 M16**	100	60	**M16**	16	710	95

NOTE: Si forniscono, per quantità adeguate, durezze minori o superiori a 60 Shore A e inserti a misura.
For certain quantities, it can be supplied with a hardness higher or lower than 60 shore A and with inserts of different measures.
Por cantidad apropiada disponible también con dureza superior o inferior a 60 shore A y con insertos de distintas medidas.

ACPM

Antivibrante cilindrico
Cylindrical anti-vibration
Antivibratorio cilíndricos

REACH COMPLIANT | RoHS COMPLIANT 2011/65/EU | NBR | +75 -20

Descrizione
Perno in acciaio zincato filettato.
Threaded zinc plated steel stud.
Perno de acero galvanizado roscado.

Materiale
Gomma naturale nera, durezza 60±5 Shore A.
Black natural rubber, hardness 60±5 Shore A.
Goma natural negra, dureza de 60±5 Shore A.

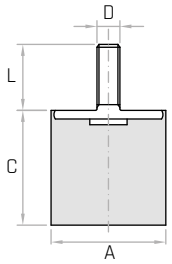

Codice	Modello	A mm	C mm	D	L mm	Carico statico a compressione (maximum) Compressive static load. Carga estática (máxima) por compresión. Kg.
7330846	ACPM/15X10 M4X10	15	10	**M4**	10	16
7330848	ACPM/15X15 M4X10	15	15	**M4**	10	16
7330849	ACPM/15X15 M5X10	15	15	**M5**	10	16
7330851	ACPM/20X10 M6X14/16	20	10	**M6**	14/16	21
7330854	ACPM/20X15 M6X14/16	20	10	**M6**	14/16	21
7330853	ACPM/20X20 M6X18	20	20	**M6**	18	21
7330856	ACPM/20x25 M6X18	20	25	**M6**	18	21
7330935	ACPM/25X10 M6X18	25	10	**M6**	18	30
7330857	ACPM/25X15 M6X14	25	15	**M6**	14	30
7330858	ACPM/25X15 M6X18	25	15	**M6**	18	30
7330861	ACPM/25X20 M6X18	25	20	**M6**	18	30
7330864	ACPM/25X20 M8X18	25	20	**M8**	18	30
7330865	ACPM/25X25 M6X18	25	25	**M6**	18	30
7330936	ACPM/25X30 M6X18	25	30	**M6**	18	30
7330938	ACPM/30X10 M8X23	30	10	**M8**	23	45
7330937	ACPM/30X15 M8X23	30	15	**M8**	23	45
7330866	ACPM/30X20 M8X18	30	20	**M8**	18	45
7330867	ACPM/30X20 M8X23	30	20	**M8**	23	45
7330869	ACPM/30X25 M8X20	30	25	**M8**	20	45
7330871	ACPM/30X30 M8X23	30	30	**M8**	23	45
7330874	ACPM/30X40 M8X23	30	40	**M8**	23	45
7330877	ACPM/40X15 M8X23	40	15	**M8**	23	80
7330881	ACPM/40X20 M8X23	40	20	**M8**	23	80
7330884	ACPM/40X30 M8X23	40	30	**M8**	23	80
7330887	ACPM/40X30 M10X23/25	40	30	**M10**	23/25	80
7330885	ACPM/40X40 M8X23	40	40	**M8**	23	80
7330891	ACPM/50X20 M10X23	50	20	**M10**	23	90
7330892	ACPM/50X20 M10X28	50	20	**M10**	28	90
7330894	ACPM/50X30 M10X23	50	30	**M10**	23	90
7330895	ACPM/50X30 M10X28	50	30	**M10**	28	90
7330897	ACPM/50X40 M10X23	50	40	**M10**	23	90
7330898	ACPM/50X40 M10X28	50	40	**M10**	28	90
7330901	ACPM/50X50 M10X23	50	50	**M10**	23	90
7330904	ACPM/60X30 M12X31	60	30	**M12**	31	140
7330905	ACPM/60X30 M12X37	60	30	**M12**	37	140
7330907	ACPM/60X40 M12X31	60	40	**M12**	31	140
7330908	ACPM/60X40 M12X37	60	40	**M12**	37	140
7330911	ACPM/60X45 M12X31	60	45	**M12**	31	140
7330914	ACPM/60X50 M12X31	60	50	**M12**	31	140
7330916	ACPM/75X25 M12X37	75	25	**M12**	37	240
7330917	ACPM/75X25 M12X47	75	25	**M12**	47	240
7330921	ACPM/75X30 M12X47	75	30	**M12**	47	240
7330923	ACPM/75X40 M12X37	75	40	**M12**	37	240
7330924	ACPM/75X40 M12X47	75	40	**M12**	47	240
7330926	ACPM/75X50 M12X37	75	50	**M12**	37	240
7330927	ACPM/75X50 M12X47	75	50	**M12**	47	240
7330931	ACPM/100X40 M16X47	100	40	**M16**	47	315
7330933	ACPM/100X50 M16X38	100	50	**M16**	38	315
7330934	ACPM/100X50 M16X47	100	50	**M16**	47	315

NOTE: Si forniscono, per quantità adeguate, durezze minori o superiori a 60 Shore A e inserti a misura.
For certain quantities, it can be supplied with a hardness higher or lower than 60 shore A and with inserts of different measures.
Por cantidad apropiada disponible también con dureza superior o inferior a 60 shore A y con insertos de distintas medidas.

ACPF

Antivibrante cilindrico
Cylindrical anti-vibration
Antivibratorio cilíndricos

REACH COMPLIANT | RoHS COMPLIANT 2011/65/EU | NBR | +75 -20

Descrizione
Bussola in acciaio zincato e foro cieco filettato.
Zinc plated steel insert and tapped blind hole.
Inserto de acero galvanizado y agujero ciego roscado.

Materiale
Gomma naturale nera, durezza 60±5 Shore A.
Black natural rubber, hardness 60±5 Shore A.
Goma natural negra, dureza de 60±5 Shore A.

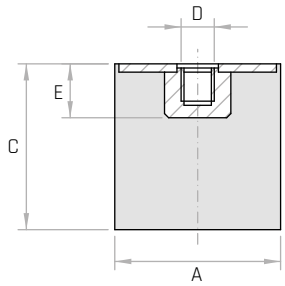

Codice	Modello	A mm	C mm	D	E mm	Carica statica a compressione (maximum) Compressive static load. Carga estática (máxima) por compresión. Kg.
7331100	**ACPF/15x20 M4**	15	20	**M4**	4	10
7331104	**ACPF/20x10 M6**	20	10	**M6**	6	28
7331108	**ACPF/20X20 M6**	20	20	**M6**	6	20
7331112	**ACPF/20x30 M6**	20	30	**M6**	6	16
7331116	**ACPF/25x15 M6**	25	15	**M6**	6	35
7331120	**ACPF/25x25 M6**	25	25	**M6**	6	28
7331124	**ACPF/25x30 M6**	25	30	**M6**	6	27
7330939	**ACPF/30x15 M8**	30	15	**M8**	8	48
7330941	**ACPF/30x20 M8**	30	20	**M8**	8	40
7330942	**ACPF/30x25 M8**	30	25	**M8**	8	36
7330943	**ACPF/30x30 M8**	30	30	**M8**	8	31
7330944	**ACPF/40x20 M8**	40	20	**M8**	8	85
7330945	**ACPF/40x30 M6**	40	30	**M6**	6	75
7330947	**ACPF/40x30 M8**	40	30	**M8**	8	75
7330951	**ACPF/40x30 M10**	40	30	**M10**	10	75
7331140	**ACPF/40x40 M8**	40	40	**M8**	8	72
7331144	**ACPF/50x20 M10**	50	20	**M10**	10	110
7331148	**ACPF/50x30 M10**	50	30	**M10**	10	108
7331152	**ACPF/50x40 M10**	50	40	**M10**	10	106
7331156	**ACPF/60x30 M12**	60	30	**M12**	12	170
7331160	**ACPF/75x25 M12**	75	25	**M12**	12	310
7331164	**ACPF/75x30 M12**	75	30	**M12**	12	300
7331168	**ACPF/75x40 M12**	75	40	**M12**	12	290
7330953	**ACPF/75x50 M12**	75	50	**M12**	12	260
7331176	**ACPF/75x55 M12**	75	55	**M12**	12	250
7331180	**ACPF/100x40 M16**	100	40	**M16**	16	420
7331184	**ACPF/100x50 M16**	100	50	**M16**	16	400
7331188	**ACPF/100x60 M16**	100	60	**M16**	16	340

NOTE: Si forniscono, per quantità adeguate, durezze minori o superiori a 60 Shore A e inserti a misura.
For certain quantities, it can be supplied with a hardness higher or lower than 60 shore A and with inserts of different measures.
Por cantidad apropiada disponible también con dureza superior o inferior a 60 shore A y con insertos de distintas medidas.

APM

Antivibrante parabolico
Parabolic anti-vibration
Antivibratorio parabólico

REACH COMPLIANT | RoHS COMPLIANT 2011/65/EU | NBR | +75 -20

Descrizione
Perno in acciaio zincato filettato.
Threaded zinc plated steel stud.
Perno de acero galvanizado roscado.

Materiale
Gomma naturale nera, durezza 60±5 Shore A.
Black natural rubber, hardness 60±5 Shore A.
Goma natural negra, dureza de 60±5 Shore A.

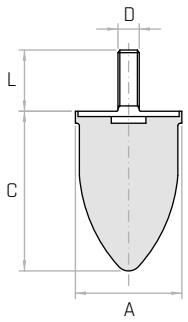

Codice	Modello	A mm	C mm	D	L mm	Carico statico massimo Kg.
7330564	**APM/40x30**	40	30	**M8**	23	75
7330567	**APM/40x60**	40	60	**M8**	23	75
7330571	**APM/60x60**	60	60	**M12**	31	300

NOTE: Si forniscono, per quantità adeguate, durezze minori o superiori a 60 Shore A e inserti a misura.
For certain quantities, it can be supplied with a hardness higher or lower than 60 shore A and with inserts of different measures.
Por cantidad apropiada disponible también con dureza superior o inferior a 60 shore A y con insertos de distintas medidas.

ATPM

Antivibrante parabolico
Parabolic anti-vibration
Antivibratorio parabólico

REACH COMPLIANT | RoHS COMPLIANT 2011/65/EU | NBR | +75 -20

Descrizione
Perno in acciaio zincato filettato.
Threaded zinc plated steel stud.
Perno de acero galvanizado roscado.

Materiale
Gomma naturale nera, durezza 60±5 Shore A.
Black natural rubber, hardness 60±5 Shore A.
Goma natural negra, dureza de 60±5 Shore A.

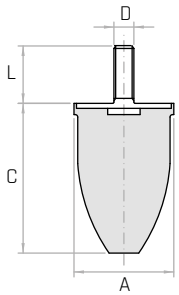

Codice	Modello	A mm	C mm	D	L mm	Carico statico massimo Kg.
7330587	**ATPM/100x80**	100	80	**M16**	47	400

NOTE: Si forniscono, per quantità adeguate, durezze minori o superiori a 60 Shore A e inserti a misura.
For certain quantities, it can be supplied with a hardness higher or lower than 60 shore A and with inserts of different measures.
Por cantidad apropiada disponible también con dureza superior o inferior a 60 shore A y con insertos de distintas medidas.

ATCM

Antivibrante troncoconico
Tapered anti-vibration
Antivibratorio troncocónico

REACH COMPLIANT | RoHS COMPLIANT 2011/65/EU | NBR | +75 -20

Descrizione
Perno in acciaio zincato filettato.
Threaded zinc plated steel stud.
Perno de acero galvanizado roscado.

Materiale
Gomma naturale nera, durezza 60±5 Shore A.
Black natural rubber, hardness 60±5 Shore A.
Goma natural negra, dureza de 60±5 Shore A.

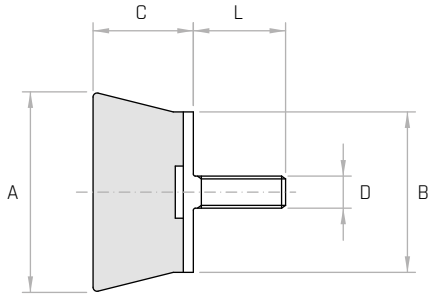

Codice	Modello	A mm	B mm	C mm	D	L mm	Carico statico massimo Kg.
7330551	**ATCM/40x30x20**	40	30	20	**M6**	18	70
7330554	**ATCM/50x40x25**	50	40	25	**M8**	23	150

NOTE: Si forniscono, per quantità adeguate, durezze minori o superiori a 60 Shore A e inserti a misura.
For certain quantities, it can be supplied with a hardness higher or lower than 60 shore A and with inserts of different measures.
Por cantidad apropiada disponible también con dureza superior o inferior a 60 shore A y con insertos de distintas medidas.

ASMM

Antivibrante sgolato
Concave anti-vibration
Antivibrante cóncavo

REACH COMPLIANT | RoHS COMPLIANT 2011/65/EU | NBR | +75 -20

Descrizione
Perno in acciaio zincato filettato.
Threaded zinc plated steel stud.
Perno de acero galvanizado roscado.

Materiale
Gomma naturale nera, durezza 60±5 Shore A.
Black natural rubber, hardness 60±5 Shore A.
Goma natural negra, dureza de 60±5 Shore A.

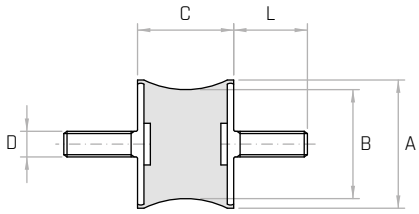

Codice	Modello	A mm	B mm	C mm	D	L mm	Carico Statico a compressione Kg.	Carico statico massimo Kg.
7330251	**ASMM/25x20x10**	25	20	10	**M6**	14	8	3
7330254	**ASMM/40x30x19**	40	30	19	**M8**	20	15	5
7330257	**ASMM/40x30x27**	40	30	27	**M8**	20	25	7

NOTE: Si forniscono, per quantità adeguate, durezze minori o superiori a 60 Shore A e inserti a misura.
For certain quantities, it can be supplied with a hardness higher or lower than 60 shore A and with inserts of different measures.
Por cantidad apropiada disponible también con dureza superior o inferior a 60 shore A y con insertos de distintas medidas.

AC2F

Antivibrante a campana
Bell-shhaped anti-vibration
Antivibratorio de campana

REACH COMPLIANT | RoHS COMPLIANT 2011/65/EU | NBR | +75 -20

Materiale

Acciaio zincato e gomma naturale nera, durezza 60±5 Shore A.
Zinc plated steel and black natural rubber, hardness 60±5 Shore A.
Acero galvanizado y goma natural negra, dureza de 60±5 Shore A.

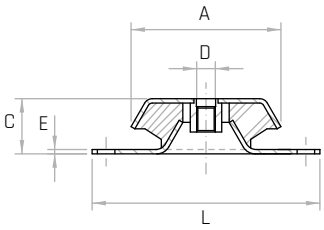

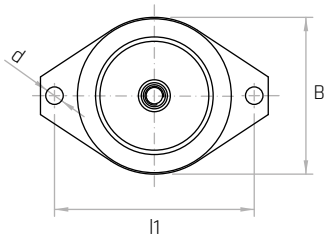

Codice	Modello	A mm	D	B mm	C mm	E mm	d mm	L mm	l1 mm	Carico statico massimo Kg.
7330954	**AC2F/48 M8**	48	**M8**	42	23	2	Ø6	80	68	100
7330957	**AC2F/48 M10**	48	**M10**	42	23	2	Ø6	80	68	100
7330961	**AC2F/62 M10**	62	**M10**	55	30	2	Ø8	101	85	600
7330964	**AC2F/62 M12**	62	**M12**	55	30	2	Ø8	101	85	600
7330967	**AC2F/92 M10**	92	**M10**	83	44	3	Ø10,5	130	110	600
7330969	**AC2F/92 M12**	92	**M12**	83	44	3	Ø10,5	130	110	600
7330971	**AC2F/92 M14**	92	**M14**	83	44	3	Ø10,5	130	110	600
7330974	**AC2F/92 M16**	92	**M16**	83	44	3	Ø10,5	130	110	600
7330979	**AC2F/119 M16**	119	**M16**	100	49	4	Ø16	190	160	650
7330984	**AC2F/119 M24**	119	**M24**	100	49	4	Ø16	190	160	650
7330987	**AC2F/158 M16**	158	**M16**	140	60	5	Ø16,5	230	200	1200
7330989	**AC2F/158 M20**	158	**M20**	140	60	5	Ø16,5	230	200	1200

NOTE: Si forniscono, per quantità adeguate, durezze minori o superiori a 60 Shore A e inserti a misura.
For certain quantities, it can be supplied with a hardness higher or lower than 60 shore A and with inserts of different measures.
Por cantidad apropiada disponible también con dureza superior o inferior a 60 shore A y con insertos de distintas medidas.

AC4F

Antivibrante a campana
Bell-shhaped anti-vibration
Antivibratorio de campana

REACH COMPLIANT | RoHS COMPLIANT 2011/65/EU | NBR | +75 -20

Materiale

Acciaio zincato e gomma naturale nera, durezza 60±5 Shore A.
Zinc plated steel and black natural rubber, hardness 60±5 Shore A.
Acero galvanizado y goma natural negra, dureza de 60±5 Shore A.

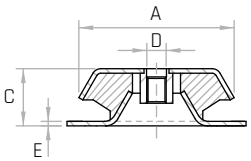

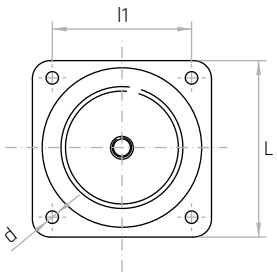

Codice	Modello	A mm	D	C mm	E mm	d mm	L mm	l1 mm	Carico statico massimo Kg.
7330991	**AC4F/150 M16**	150	**M16**	51	4	Ø13	168	132	2400
7330997	**AC4F/175 M16**	175	**M16**	63	4	Ø13	181	150	4600
7330999	**AC4F/175 M20**	175	**M20**	63	4	Ø13	181	150	4600

NOTE: Si forniscono, per quantità adeguate, durezze minori o superiori a 60 Shore A e inserti a misura.
For certain quantities, it can be supplied with a hardness higher or lower than 60 shore A and with inserts of different measures.
Por cantidad apropiada disponible también con dureza superior o inferior a 60 shore A y con insertos de distintas medidas.

PRT

Piede regolabile
Adjustable feet
Pie adjustable

REACH COMPLIANT | RoHS COMPLIANT 2011/65/EU | PA12 | +80 -30

Descrizione
Per tubo tondo.
For round tube.
Por tubo redondo.

Materiale
Tecnopolimero nero.
Black thermoplastic.
Termoplástico negro.

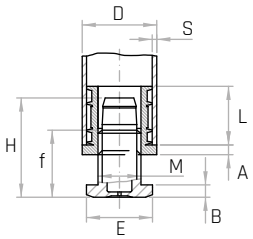

Codice	Modello	D mm	E mm	A mm	B mm	M	f mm	L mm	H mm	S mm
7323001	**PRT32 - 20**	32	28	5	5	**M22**	20	19,7	34,5	1,5 - 2
7323003	**PRT32 - 60**	32	28	5	5	**M22**	60	19,7	-	1,5 - 2
7323006	**PRT35 - 20**	35	28	5	5	**M22**	20	29,3	34,5	1,5 - 2
7323009	**PRT35 - 60**	35	28	5	5	**M22**	60	29,3	-	1,5 - 2
7323011	**PRT38 - 20**	38	28	5	5	**M22**	20	29,3	34,5	1,5 - 2
7323013	**PRT38 - 60**	38	28	- 5	5	**M22**	60	29,3	-	1,5 - 2
7323016	**PRT40 - 20**	40	28	5	5	**M22**	20	29,3	34,5	1,5 - 2
7323019	**PRT40 - 60**	40	28	5	5	**M22**	60	29,3	-	1,5 - 2
7323021	**PRT42 - 28**	42	41	5	5	**M30**	28	29,3	45,5	1,5 - 2
7323023	**PRT45 - 28**	45	41	5	5	**M30**	28	29,3	45,5	1,5 - 2
7323026	**PRT48 - 20**	48	28	5	5	**M22**	20	29,3	34,5	1,5 - 2
7323029	**PRT48 - 60**	48	28	5	5	**M22**	60	29,3	-	1,5 - 2
7323031	**PRT50 - 28**	50	41	5	5	**M30**	28	29,3	45,5	1,5 - 2
7323033	**PRT60 - 40,3**	60	58	6	10	**M42**	40,3	34,7	-	1,5 - 2
7323036	**PRT80 - 40,3**	80	74	6	10	**M56**	40,3	34,7	-	1,5 - 2

NOTE: Montaggio a pressione. I Pressure mounting. I Montaje a presión.

PRQ

Piede regolabile per tubo quadro
Adjustable feet
Pie adjustable

REACH COMPLIANT | RoHS COMPLIANT 2011/65/EU | PA12 | +80 -30

Descrizione
Per tubo quadro.
For square tube.
Por tubo cuadro.

Materiale
Tecnopolimero nero.
Black thermoplastic.
Termoplástico negro.

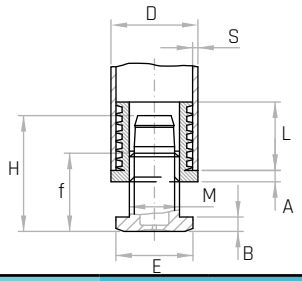

Codice	Modello	D mm	E mm	A mm	B mm	M	f mm	L mm	H mm	S mm
7323101	**PRQ20 - 24**	20	20	5	4	**M10**	24	16,7	-	1,5 - 2
7323103	**PRQ22 - 24**	22	20	5	4	**M10**	24	16,7	-	1,5 - 2
7323106	**PRQ25 - 22**	25	24	5	5	**M16**	22	20	34,5	1,5 - 2
7323109	**PRQ25 - 60**	25	28	5	5	**M16**	60	19,5	-	1,5 - 2
7323111	**PRQ30 - 20**	30	28	5	5	**M22**	20	19,5	45,5	1,5 - 2
7323113	**PRQ30 - 60**	30	28	5	5	**M22**	60	19,5	-	1,5 - 2
7323116	**PRQ35 - 21,5**	35	28	5	5	**M22**	21,5	29,3	34,5	1,5 - 2
7323119	**PRQ35 - 60**	35	28	5	5	**M22**	60	29,3	-	1,5 - 2
7323121	**PRQ40 - 21,5**	40	28	5	5	**M22**	21,5	29,3	34,5	1,5 - 2
7323123	**PRQ40 - 60**	40	28	5	5	**M22**	60	29,3	-	1,5 - 2
7323126	**PRQ45 - 28**	45	41	5	5	**M30**	28	29,3	45,5	1,5 - 2
7323129	**PRQ50 - 28**	50	41	5	5	**M30**	28	29,3	45,5	1,5 - 2
7323131	**PRQ60 - 37**	60	58	6	10	**M42x2**	37	34,8	-	1,5 - 2

NOTE: Montaggio a pressione. | Pressure mounting. | Montaje a presión.

PRQA

Piede regolabile per tubo quadro antiscivolo
Antislip adjustable feet
Pie adjustable antideslizante

REACH COMPLIANT | RoHS COMPLIANT 2011/65/EU | PA12 | +80 -30

Descrizione
Per tubo quadro.
For square tube.
Por tubo cuadro.

Materiale
Tecnopolimero nero.
Black thermoplastic.
Termoplástico negro.

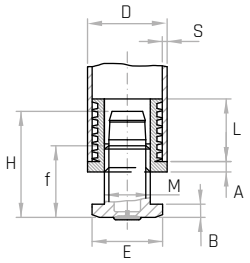

Codice	Modello	D mm	E mm	A mm	B mm	M	f mm	L mm	H mm	S mm
7323152	**PRQA25 - 22,5**	25	24	5	4	**M16**	22,5	20	34,5	1,5 - 2
7323154	**PRQA30 - 20**	30	28	5	4	**M22**	20	19,5	34,5	1,5 - 2
7323157	**PRQA35 - 21,5**	35	28	5	5	**M22**	21,5	29,3	34,5	1,5 - 2
7323162	**PRQA40 - 19.5**	40	28	5	5	**M22**	19,5	29,3	34,5	1,5 - 2
7323164	**PRQA45 - 28**	45	41	5	5	**M30**	28	29,3	45,5	1,5 - 2
7323167	**PRQA50 - 28**	50	41	5	5	**M30**	28	29,3	45,5	1,5 - 2
7323172	**PRQA60 - 37**	60	58	6	10	**M42x2**	37	34,8	-	1,5 - 2

NOTE: Montaggio a pressione. | Pressure mounting. | Montaje a presión.

PRN

Piede regolabile inclinato
Adjustable feet
Pie adjustable

REACH COMPLIANT | RoHS COMPLIANT 2011/65/EU | PA12 | +80 -30

Descrizione
Per tubo tondo. Base inclinata
For round tube. Slide base.
Por tubo redondo. Base inclinada.

Materiale
Tecnopolimero nero.
Black thermoplastic.
Termoplástico negro.

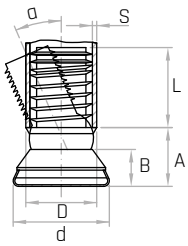

Codice	Modello	d mm	D mm	B mm	A mm	α mm	L mm	S mm
7323201	**PRN25 Ø19**	25	**Ø19**	10	18,5	19 (-22)	24,5	1,5 - 2
7323203	**PRN25 Ø20**	25	**Ø20**	10	18,5	19 (-22)	24,5	1,5 - 2
7323206	**PRN25 Ø22**	25	**Ø22**	10	18,5	19 (-22)	24,5	1,5 - 2
7323209	**PRN25 Ø25**	25	**Ø25**	10	18,5	19 (-22)	24,5	1,5 - 2
7323211	**PRN25 Ø28**	25	**Ø28**	10	18,5	19 (-22)	24,5	1,5 - 2
7323213	**PRN30 Ø19**	30	**Ø19**	10,5	19	19 (-22)	24,5	1,5 - 2
7323216	**PRN30 Ø20**	30	**Ø20**	10,5	19	19 (-22)	24,5	1,5 - 2
7323219	**PRN30 Ø22**	30	**Ø22**	10,5	19	19 (-22)	24,5	1,5 - 2
7323221	**PRN30 Ø25**	30	**Ø25**	10,5	19	19 (-22)	24,5	1,5 - 2
7323223	**PRN30 Ø28**	30	**Ø28**	10,5	19	19 (-22)	24,5	1,5 - 2

NOTE: Montaggio a pressione. I Pressure mounting. I Montaje a presión.

Note

CONDIZIONI GENERALI DI VENDITA

PESI - DIMENSIONI - Quelli riportati nel catalogo non sono impegnativi. Gamm si riserva di modificare i propri prodotti allo scopo di migliorare la qualità e la funzionalità.

PREZZI - I prezzi si intendono per merce resa franca nostro stabilimento di Montecchio Maggiore.

LISTINI - Si intenderà in vigore sempre l'ultimo emesso che annullerà i precedenti. Gamm si riserva la possibilità di modificare i prezzi pattuiti qualora intervengano importanti aumenti di costo della materia prima e generali (energia, fiscali, ecc.).

IMBALLO - Al costo se di caratteristiche speciali.

SPEDIZIONI - Si effettuano in Porto Assegnato, oppure in Porto Franco con addebito in fattura delle spese da noi sostenute. La merce viaggia a rischio e pericolo del committente.
Salvo indicazioni del Cliente, le merci verranno spedite col mezzo da noi ritenuto migliore, senza nostra responsabilità.

RESI - I resi di merce dovranno essere preventivamente concordati col ns. Ufficio Vendite.
Se i resi sono imputabili a ns. errore di evasione, comunicheremo il nome dello spedizioniere a cui affidare la merce con spese a ns. carico. Provvederemo inoltre o a sostituire il materiale o ad emettere nota di accredito.
Qualsiasi altro reso di merce dovrà essere effettuato in porto franco nostra sede e verrà addebitato il 15% del valore netto della merce con importo minimo di € 15,00. per spese di controllo, riconfezionamento e stoccaggio nel ns. magazzino.

RECLAMI - La GAMM non sarà responsabile per spese o danni diretti e indiretti sia sostenuti dal Cliente o da qualsiasi altra persona, attribuibili all'adozione da parte del Cliente o di terzi di informazioni tecniche, o qualsiasi altra informazione fornita dalla GAMM e causati in relazione all'uso dei propri prodotti.

TERMINI DI CONSEGNA - Qualsiasi data di spedizione o consegna indicata da GAMM si intende come solo riferimento e non si ritiene essenziale ai sensi dell'art. 1457 C.C. per cui eventuali ritardi non producono alcuna conseguenza. La GAMM non è responsabile in alcun modo dei danni o altro in riferimento a ritardata consegna. In particolare non si accettano addebiti di alcun genere, tantomeno per fermative di produzione. Ad ogni modo fanno riferimento i termini di consegna indicati nelle ns. conferme d'ordine e non quelli richiesti dal Cliente. La merce consegnata al Cliente sarà considerata di proprietà Gamm fino a quando verrà pagata la relativa fattura.

ORDINI - A tutti gli effetti valgono le ns. condizioni generali di vendita anche se il Cliente riporta le proprie sui formulari d'ordine.

MINIMO FATTURABILE - Per fatture di importo inferiore a Euro 150,00 Netto merce, verranno addebitati Euro 13,00 quale rimborso spese piccole quantità.

CONTROVERSIE - Per ogni controversia, di qualsiasi genere, il foro competente sarà quello di Vicenza.

GENERAL TERMS AND CONDITIONS OF SALE

WEIGHTS - DIMENSIONS – The ones shown in the catalogue are not binding. Gamm reserves the right to alter its products in order to improve quality and functionality.

PRICES - The prices are intended for goods delivered free of charge at our Montecchio Maggiore factory.

PRICE LISTS - The latest issue will always be considered in force and will cancel out any previous version. Gamm reserves the right to alter the agreed prices in the event of significant increases in the cost of raw materials and any other general costs (energy, tax, etc.).

PACKAGING – At an extra cost if special packaging is required.

SHIPMENTS – Shipments are carried out in carriage forward, or FOB with the invoice being charged for the expenses incurred by us. Delivery is always under the customer's responsibility.
Unless indicated by the Customer, the goods will be shipped by the means we consider best, again, under the customer's responsibility.

RETURNS - Returns of goods must be agreed in advance with our Sales Department.
If the returns are attributable to a mistake from our side, we will communicate the name of the forwarder to whom to entrust the goods. The cost of delivery will be borne by us. We will also provide either the replacement or a credit note for refund.
Any other return of goods must be made carriage paid at our office and a 15% of the goods net value will be charged with a minimum amount of € 15,00€ for costs of control, repackaging and storage from our warehouse

COMPLAINTS - GAMM will not be liable for any direct and indirect costs or damages incurred by the Customer or any other person, attributable to the acceptance by the Customer or third parties of technical information, or any other information provided by GAMM and caused in relation to the use of their products.

TERMS OF DELIVERY - Any shipping or delivery date indicated by GAMM is intended as a reference only and is not considered essential pursuant to art. 1457 CC for which any delays do not represent major impacts. GAMM is not responsible in any way for damages or otherwise in reference to delayed delivery. In particular, no charges of any kind are accepted, including production stand-bys. In any case, the delivery terms shown in our order confirmations are the ones to be considered and not those requested by the Customer. The goods delivered to the Customer will be considered property of Gamm until the relevant invoice is paid.

ORDERS - To all intents and purposes our General Conditions of Sale prevail even if the customer reports their own on the order forms.

MINIMUM INVOICEABLE - For invoices of less than Euro 150.00 net of goods, Euro 13.00 will be charged as reimbursement of expenses for small quantities.

DISPUTES - For any dispute, of any kind, the competent court will be Vicenza.

GAMM

HANDLE QUALITY

print by **seventyseven.biz**

Gamm Srl
Via della Tecnica 21/23
36075 - Montecchio Maggiore (VI) – Italy
Tel. +39 0444 706311
comm@gamm.com

www.gamm.com